הארץ

640 שקל, יום ב' כ' בחשון תשמ"ו, 11 בנובמבר Vol. 70/20221 NOVEMBER 11, 1985
כולל מע"מ

תוכניות פיננסיות שונות בחבילת התוכנה "כלכל" 20
כלי עזר לחישובי ריבית, הון, הלוואות ומשיכת יתר למחשבי I.B.M-P.C. ותואמיו.
חשוב למנהלי עסקים, מנהלי כספים וחשבים!
תפס-תוכנה פיננסית
המכללה הפיננסית
טל. 03-996336 או בכתב רח' דרור 18 ת.ד. 606 ראשון לציון

הליכוד תובע לדון השבוע בשאלת הליווי הבין־לאומי; מאיים במשבר

אם פרס יסרב לדון בנושא בישיבה הקרובה ★ שמיר: איש לא יקבל את מרכיב אש"ף ובריה"מ בתהליך המדיני ★ שרים בליכוד: המערך נהג בעורמה, בהונאה תוך הפרת ההסכם הקואליציוני ★ שרון: אתם מקיימים דיונים עם הזד המצרי והצבוע העמוני

מאת עקיבא אלדר ואילן שחורי, סופרי "הארץ"

המחלוקת בין הליכוד למערך בשאלת הליווי הבין־לאומי למו"מ עם ירדן החריפה אתמול, ובקרב שרי הליכוד ישנה מגמה להביא את העניין עד כדי משבר חמור בין שתי המפלגות, אם ראש הממשלה, שמעון פרס, יסרב לדון בנושא בישיבה הקרובה של הקבינט המדיני ביום רביעי בבוקר.

שמיר אמר בראיון לטלוויזיה בערבית כי "איש לא יקבל את מרכיב אש"ף וברית־המועצות בתהליך המדיני, כיון שהוא זו הפקרת ישראל". הוא הגדיר את היחסים עם המערך: "אחרי חילוקי דעות יש סכנת משבר". הוא קרא שוב למו"מ ישיר עם ירדן, ללא אש"ף, והעריך כי "לא תצמח יוזמה מדינית רצינית מבית המלאכה של מובארק וערפאת". שר החוץ תקף את נשיא מצרים, הזכיר כי הסכם השלום קובע כי כל סיוע לאש"ף ייחשב להפרתו וציין כי ישראל מוחה על כך.

דברי ראש הממשלה שלשום בערב בפני חברי המשמרת הצעירה של מפלגת העבודה, עוררו זעם רב בקרב ראשי הליכוד, בעיקר לאור הצהרתו החד־משמעית, כי הממשלה הנוכחית תסכים לוועידה בין־לאומית.

רבים משרי הליכוד חזרו וטענו אתמול, כי פרס ושרי המערך נהגו בעורמה, בהונאה ותוך הפרת ההסכם הקואליציוני בשאלת הוועידה הבין־לאומית. מלשכתו של מ"מ ראש הממשלה ושר החוץ יצחק שמיר הודגש אתמול, כי הליכוד מעולם לא נתן ידו לפורום בין־לאומי כל שהוא העתיד ללוות את המו"מ עם ירדן. הצבעת הליכוד בכנסת, צויין, שבאה לאחר נאומו של פרס, היתה מאחר ונאומו של פרס הובא בפני הכנסת כהצבעת אי אמון, ולליכוד לא היה כל עניין בפירוקה של הממשלה. שמיר פסל אתמול גם את טענת פרס, כאילו הסכים בגין ב־1977 לוועידה בין־לאומית. שמיר הגדיר זאת כ"איוולת" והסביר, כי בגין כתב מה שכתב או לדיין לפני הסכמי קאמפ דיוויד, ששינו להלוטין את התמונה באיזור.

בתום ישיבת הממשלה, שבמהלכה התנהלו חילופי דברים חריפים בין השר אריאל שרון לבין שרים במערך על רקע התהליך המדיני, אמר ביילין: "הממשלה מחוייבת להליכה לוועידת ג'נבה. הרקע לוועידה או פורום בינ"ל הוא החלטות של ממשלות ישראל ב־1973 וחזרו עליה ב־1977 ולא היתה החלטה שביטלה אותן. בנוסף לכך קיימות שתי החלטות של הכנסת, העוסקות בוועידה בינ"ל ולכן מבחינה קונסטיטוציונית אין כאן שום בעיה".

לעומת זאת, דוחים ראשי הליכוד ובתוכם גם השר משה ארנס את הטענה, כי הם אישרו את נאומו המדיני של ראש הממשלה בכנסת, שבו הוזכר גם נושא הליווי הבינ"ל. ארנס כינה אתמול טענה זו "עליינות מדינית, המסכנת את קיום המדינה". הוא טען, כי ההחלטה שנתקבלה בכנסת באה רק למנוע הצבעת אי־אימון וכיוון שלא קדם לה דיון בממשלה או בקבינט אין התמיכה בוועידה בינ"ל מחייבת את הממשלה.

(סוף בעמוד 2 טור 7)

תוקם ועדת שרים מיוחדת למתן סיוע למוקדי אבטלה בערי פיתוח

בהשתתפות פרס, מודעי וקצב ★ ועדה נוספת תדון באמצעי ליצירת תעסוקה

מאת גדעון אלון ושלמה מעוז, סופרי "הארץ"

בתום שלוש ישיבות שהוקדשו להתמודדות באבטלה במשק, החליטה אתמול הממשלה להילחם באבטלה ובהתפשטותה. כן הוחלט לתת עדיפות לבלימת האבטלה בערי הפיתוח, בהן מצויים כ־27 אחוזים, מכלל

(סוף בעמוד 2 טור 7)

אחד העצורים בהפגנת עובדי המספנות אתמול (צילום: רחמים ישראלי)

שר הפנים לא ישתתף בטכס הענקת מעמד עיריה לאום־אל־פאחם

העילה: התנצלות ראש העירייה על "הכרוז העויין" — לא הספיקה

מאת נורית כהנא, סופרת "הארץ"

שר הפנים, הרב יצחק פרץ החליט לא להשתתף היום במועצה המקומית אום־אל־פחם ולא להשתתף בישיבת המועצה, אשר במהלכה יוענק לה מעמד של עירייה.

שר הפנים נקט לראשונה בתולדות המדינה בצעד מעין זה, לאחר שלא ראה בהתנצלות שנשלחה אתמול על־ידי ראש המועצה המקומית אום־אל־פחם, האשם מחמיד, משום התנצלות מלאה לביטויים עויינים למדינה ולצה"ל, הכלולים בכרוז, שפורסם בתחומי המועצה והגיע למשרדו רק לפני מספר ימים. דובר משרד הפנים, יצחק אגסי, מסר כי ביום שישי ביקש מנכ"ל משרד הפנים מהיועץ המשפטי לממשלה לבחון את ההיבטים המשפטיים הכלולים בכרוז, בו נאמר בין היתר "על צה"ל.. צבא התוקפנות האלימות והשפלה. הקרוי מערכת הביטחון". עוד נמסר, כי שר הפנים החליט להטיל על קצין מחוז חיפה לקרוא בפני חברי המועצה את צו כינון העירייה. שר הפנים אמר, כי יוכל לבקר במועצה רק לאחר שתגיע התנצלות מלאה, כדברי, מראש מועצת אום־אל־פחם.

הפגנת עובדי מספנות ישראל פוזרה בכוח; שניים נעצרו

אחד מהם נחבט בראשו ונזקק לטיפול רפואי ★ ההפגנה נערכה במחאה על אי תשלום משכורות חודש אוקטובר ★ שר האוצר נפגש אתמול עם שר התחבורה: אינו מוכן להזרים יותר כספים למספנות ★ גם הפגנת נשות השוטרים פוזרה בכוח

(ע). כ־400 עובדי מספנות ישראל הפגינו אתמול מול משרד ראש הממשלה, במחאה על אי תשלום משכורת אוקטובר. במהלך ההפגנה פרצו התנגשויות חמורות עם המשטרה ושנים נעצרו לחקירה.

אך נענו בסירוב. כאשר דווח לעובדים כי מודעי מסרב לקבלם, התפרצו לכביש והחלו לצעוד לעבר משרד ראש הממשלה. חלקם התיישבו במרכז הכביש וחסמו את התנועה. השוטרים, בפיקודו הישיר של מפקד משטרת ירושלים תנ"צ חיים אלבלדס, החלו להדוף את המפגינים תוך שימוש בכוח. העובדים נקלעו להתכתשויות ובמהלכן נעצרו שני מפגינים. אחד מהם נחבט בראשו ונזקק לטיפול רפואי.

רק סמוך לשעה ארבע אחה"צ.

לאחר שמפקד משטרת ירושלים הבטיח לשחרר את שני העצורים, התפזרו המפגינים.

י. גלברג, סופר "הארץ" בחיפה מוסר: "המנהלת שלושים עובדי מספנות ישראל עלולות לסרוף הסיכויים להשגת העבודות בהיקף גדול בחו"ל, שהמספנה מתאמצת להשיגן", אמר אמש מרדכי ציפורי, יו"ר מועצת המנהלים של המספנה. הוא התייחס למכרז לבניית כלי־שיט עבור גורם

(סוף בעמוד 2 טור 7)

מודעי דחה התביעה להעלות שכר שוטרים

מאת שלמה מעוז

שר האוצר, יצחק מודעי, דחה אתמול את תביעת שר המשטרה, חיים בר לב, להעלות שכר השוטרים בשיעור של 7—9 אחוזים. בר־לב טען כי עתה יש להעלות את שכר השוטרים שנשחק ויש לבטל גם את הדרגה הנמוכה ביותר, כפי שנעשה בצה"ל לפני חודשים. מודעי אמר כי אין זה העיתוי, אין לנו מימון ואין זה המימון הרצוי. עוד דחה מודעי את הטענה, כי החלטת הממשלה מ־1979 בדבר הצמדת שכר השוטרים לשכר משרתי צבא הקבע עדיין בתוקף.

המפגינים נשאו שלטים כמו "הורים לשוטר ולא למטבע" ו"צה"ל וקיק לצוללות והמשטרה יורדת למצולות". הם עמדו את הגדרות שהציבה המשטרה והתייצבו במרכז שדרות קפלן, הכביש המקשר בין משרדי הממשלה והכנסת.

המשטרה נערכה בכח גדול, בסיוע פרשים ומשמר הגבול, ושיכנעה את המפגינים לפנות את הכביש והתנועה המשיכה לזרום. נציגי ועד עובדי המספנות ביקשו למשרד ראש הממשלה, כדי לבקש פגישה עם שר האוצר.

שוק ההון

מכירות בכל אפיקי ההשקעה הדולריים

מאת יהודה שרוני

המשך הייסוף של השקל לעומת הדולר וההערכות כי יציבות שערי החליפין תימשך גם בחודשים הקרובים, הביאה אתמול לגל של מכירות בכל אפיקי ההשקעה הדולריים. באגרות הדולריות מסוג ארמון, רמון וגלבוע חלו ירידות שערים של עד 3 אחוז, מדד בניית המגזר ירד ב־0.40 אחוז, הדולר השחור ירד בין 20—30 שקל, והמחיר הגיע לשפל חדש של 1570 שקל לדולר. המגמה הדולרית, שהתגבשה בסוף השבוע בשוק המניות החופשיות, נמשכה אתמול, כאשר את השוק מובילים בעלי קרנות הנאמנות.

הותקפו אוטובוסים של "אגד" מירושלים לקריית ארבע ולעמנואל

שני ישראלים נפצעו בגדה בעקבות פגיעת אבן ויריות

כוחות הביטחון מפנים את הצעיר היהודי שנדקר בעיר העתיקה. צילום: רחמים ישראלי

עוצר הוטל על העיירה חלחול ועל הכפר בני חסן ★ כוחות צבא סורקים האזור

מאת סופר "הארץ" בשטחים

שני ישראלים נפצעו אתמול בשתי תקריות שונות בגדה. בהן הותקפו אוטובוסים של "אגד" על ידי השלכת אבנים ויריות.

דן יצחק, תושב קריית־ארבע, נפצע אמש בשעה שמונה לערך בראשו מפגיעת אבן שנזרקה על אוטובוס "אגד" בקו 60 שנסע מירושלים לקריית־ארבע. הנפגע קיבל טיפול ראשוני בבניין הממשל הצבאי בחברון ולאחר מכן הועבר לבית־החולים "הדסה" בירושלים. משם נמסר כי הנפגע איבד דם רב. אולם מצבו אינו מעורר דאגה. כוחות צבא הגיעו מיד למקום והחלו בסריקות והטילו עוצר על העיירה חלחול.

בשעה שמונה ושלושים אמש נפגעה נוסעת מיריות על אוטובוס "אגד" בקו 474 מירושלים לעמנואל ליד התנחלות יקיר בשומרון באיזור הכפר בני־חסן. היא הועברה לבית־החולים בילינסון בפתח תקווה. עוצר הוטל על הכפר בני־חסן וכוחות צבא החלו בסריקות חיפושים.

ליד ההתנחלות [illegible]

חייל בן 20 נדקר בסכין מטבח כ־400 מטרים משער שכם בי"ם

מאת נדב שרגאי, סופר "הארץ" בירושלים

חייל בן 20, יוסי מרטין מתל־אביב, נדקר אתמול אחרי הצהריים באיזור שער שכם בתוך חומות העיר העתיקה בירושלים. מרטין מאושפז בבית־החולים הדסה שעל הר הצופים, ומצבו קשה, אך יציב. סכין המטבח שבה נדקר, נשארה נעוצה בגבו כשהובא לבית החולים. הסכין הוצאה בניתוח מסובך.

יוסי מרטין טייל עם חברו אתמול בשעות אחר הצהריים בשוק האן אל זית, כ־400 מטרים משער שכם. במהלך הטיול חלף על פני השניים בריצה צעיר ערבי, נעצר מאחוריהם ונעץ בגבו של יוסי מרטין סכין מטבח ארוכה. מרטין רץ עם חברו 10 מטרים נוספים והתמוטט ליד חנות למזכרות.

איש מהתושבים המקומיים לא נחלץ לעזרתו של הנפגע, שנשאר מוטל ליד חנות המזכרות. רק לאחר למעלה מעשר דקות התקשרה למשטרה אלמונית. שוטרה מאוחר יותר כבעלת חנות המזכרות. ההודעה על הפגוע. כוחות משטרה ומשמר הגבול בפיקודו של מפקד המרחב, תנ"ץ חיים אלבלדס, הגיעו לאיזור, סגרו אותו ועצרו חמישה חשודים לחקירה. אמבולנס של מגן דוד אדום פינה את הנפגע לבית החולים.

לפני שבוע נדקר שוטר בית בן ה־60 בגבו ואף הוא נפגע קשה. לפני כחודשיים נדקר באותו איזור הרב משה פרנק ונפצע באורח בינוני. הדוקר הסגיר את עצמו למשטרה.

בנאום בפני האקדמיה הצבאית בירדן

חוסיין: הדגל הערבי יונף בקרוב מעל י־ם

רבת עמון (אי־פי). חוסיין מלך ירדן אמר אתמול, כי "הדגל הערבי" יונף בקרוב בירושלים, והתחייב להגביר את כוח צבאו, בעוד הוא חותר לשלום עם ישראל.

"לא יחלוף זמן רב עד שיונף הדגל הערבי מעל ירושלים וישמעו בה קריאות 'אללה אכבר' והפעמונים יצלצלו בכנסיות שבעיר". אמר חוסיין בנאום באקדמיה הצבאית של ירדן.

חוסיין אמר, כי השלום צריך להתבסס על "זכות וצדק" ולהחזיר את "השטחים הכבושים לידי בעליהם החוקיים". נאומו של חוסיין שודר ברדיו רבת־עמון.

בניגוד לפרשנות מובארק להצהרת ערפאת

אבו־איאד: ההתנגדות תימשך בכל מקום בתוך שטח פלשתין

כל עוד זכויותינו אינן מוגדרות וברורות וישראל אינה מכירה בהן ★ ערפאת: "הצהרת קהיר אינה נטישת המאבק המזוין ★ זוהי תגובה דיפלומטית על מערכה נגד אש"ף מצד ארה"ב וישראל"

קהיר (ע"י). ההבטחה של מנהיג אש"ף יאסר ערפאת, להימנע מפיגועים מחוץ לשטחים הערביים הכבושים אינה חלה על ישראל עצמה, הבהיר אתמול סגנו של ערפאת, המכונה "אבו־איאד".

אבו־איאד הבהיר, כי ההתנגדות תימשך "בכל מקום בתוך שטח פלשתין", שחולק לשני חלקים, כאשר קמה ישראל ב־1948. אבו איאד, סגן מנהיג "פתח", הגיב בקהיר על ההצהרה שהשמיע ערפאת ביום חמישי שעבר. באמרו בראיון לבי־בי־סי: "כאשר אנו מדברים על פלשתין הכבושה, כל עוד זכויותינו אינן מוגדרות וברורות וישראל אינה מכירה בהן, אין אנו מגבילים את ההתנגדות למקום כלשהו. אנו רואים את פלשתין כולה ככבושה, עד אשר האויב שלנו יכיר בקיומנו ובזכויות הלאומיות שלנו".

עם זאת אמר אבו איאד, כי ההתנגדות תהיה גדולה יותר בגדה המערבית ובעזה, משום שבשטחים אלה חיים יותר פלשתינאים.

ב"הצהרת קהיר" אמר ערפאת, כי אש"ף יגביל את פיגועי הסירור לשטחים הכבושים בידי ישראל. הנשיא מובארק ודוברים מצריים אחרים אמרו, כי לפי מיטב הבנתם הכוונה רק לגדה המערבית ולרצועת עזה.

ערפאת קורא לפיגועים נוספים

ערפאת אמר אתמול כי אש"ף יגביר את הפיגועים בשטחים הערביים הכבושים. בראיון שנערך אמש בטלוויזיה של אבו־דאבי, אמר כי "הצהרת קהיר" שבה ויתר על אלימות מחוץ לשטחים הכבושים, אין פירושה כי אש"ף נטש את המאבק המזוין. בתגובה על ביקורת צד ארגונים מתבלים ידיים, שהוקיעו את הצהרת קהיר כבגידה, אמר ערפאת: "אני לא רק מבקש, אני דורש, יותר פעילות, ויותר התנגדות נגד כיבוש זה, עד שיעזוב את אדמתנו". ערפאת אמר, כי הצהרת קהיר היתה תגובה דיפלומטית על מערכה נגד אש"ף מצד ארה"ב וישראל, לאחר חטיפת האנייה האיטלקית. הוא הוסיף כי ההצהרה הושמעה לאחר התייעצות מוקדמת עם מנהיגים ערביים.

סיכום להכיר בקיום הפלשתינאי

עיתונים ערביים הרואים אור במזרח ירושלים, היו חלוקים אתמול בדעותיהם לגבי החלטתו של ערפאת לאסור פיגועים מחוץ לשטחים הכבושים. "אל פאג'ר", המשקף את עמדותיהם של תומכי ערפאת, אמר כי התגובה הבלתי אוהדת של ישראל על ההצהרה, נובעת אולי מסירוב ישראל להכיר בקיום הפלשתינאי בכללותו, ובודאי סירוב להכיר באש"ף כנציג בלעדי של העם הפלשתינאי.

בינתיים החליט ערפאת להאריך את ביקורו במצרים כדי לגייס תמיכה רבה ככל האפשר ליוזמתו. משקיפים ציינו היום, כי אמצעי ביטחון יוצאי דופן ננקטו, כדי לשמור על ערפאת, "החושש מאוד מהתנקשות אפשרית". ערפאת שוכן בארמון הנשיא אל־אורובה, כמה עשרות מטרים מדירתו של מובארק, והמשמר הרפובליקאי המצרי שומר על ארמון זה. מלבד שומרי הראש האישיים שלו, מופקדים על שמירתו אנשי המשמר האישי של הנשיא מובארק.

מאז בואו לקהיר ביום שני לפני שבוע, ביקר ערפאת אצל שגרירי בריה"מ וסין בקהיר, נתקבל אצל האימאם הגדול של אל־אזהר ואצל הפטריארך הקופטי־אורתודוכסי. כן השתתף בפגישות עם עיתונאים מצריים מתומכי מובארק ומהאופוזיציה. לפי מקורות מהימנים, השיג ערפאת את הסכמתו האישית של מובארק כדי להיפגש עם עיתונאים ומנהיגים של האופוזיציה במצרים.

בשיחות אלה הודה ערפאת כי הדיפלומטיה האמריקאית הנחיתה "תבוסה הסתלקית" על אש"ף, בהתנגדה להזמנתו לחגיגות יום השנה ה־40 של האו"ם בסוף אוקטובר.

ממקורות לא רשמיים נמסר, כי ערפאת ישא דברו ביום רביעי הקרוב בפרלמנט המצרי, לרגל פתיחת המושב החדש.

מפקד "כוח 17": לסוריה אין זכות לגנות את "הצהרת קהיר"

הודעה שפורסמה ביום ראשון בשם מפקד "כוח 17" (המשמר האישי של מנהיג אש"ף), של הקולונל אבו־טאיב את זכותה של סוריה למתוח ביקורת על "הצהרת קהיר" של ערפאת.

"פרס מונע קיצוץ תקציבי משיקולים מפלגתיים"

התנגדות באוצר לרעיון ראש הממשלה להטיל מילוות חובה

מאת שלמה מעוז, סופר "הארץ" לענייני כלכלה

באוצר מתנגדים בכל תוקף לרעיון של ראש הממשלה, שמעון פרס, להטיל מילווה חובה לגביית מאות מיליוני דולרים מהציבור. זהו רעיון "המנותק מכל הדיונים הכלכליים לרפורמה במס הכנסה ושוק ההון", אומרים באוצר. הפקידים מאשימים את פרס בראייה כלכלית לטווח קצר מתוך שיקולים מפלגתיים.

פרס, כך אומרים באוצר, מבקש למנוע קיצוץ בתקציבי המשרדים שבראשות שרי המערך — הביטחון, החינוך והבריאות. עיקר הקיצוץ המתוכנן הוא בתקציבי משרדים אלה. בעיית הקיצוץ הדרוש תפגע בתוכנית לזוזה של המשק לצמיחה כלכלית בשנת 1986.

מילווה חובה יכשיל את רעיון הרפורמה המתוכננת באוצר לפיה יובלו המשכורות ברוטו תוך כדי העלאת המס כדי להגדיל את [illegible] למעביד. הצעה זו, הנתמכת על ידי סגן ראש הממשלה דוד לוי, קובעת, כי יקוצצו תשלומי המעביד לביטוח הלאומי, הכספים יופנו לתוספת שכר הברוטו של העובדים ושיעורי מס הכנסה יופחתו. כך אפשר יהיה להשיג בעת ובעונה אחת שמירה על זכויות העובדים לצורך תשלומי הפנסיה, לאפשר לשכירים מקבלי השכר הבינוני למצות את הכנות. הגם בלי להכביד על המעביד.

רפורמה כזו אפשרית רק על ידי הרחבת בסיס המס באמצעות צמצום הנחות ממס ופטורים על ההון. בסכום של 200 מיליון דולר תוך ויתור מקביל של האוצר על הכנסות של כ־400 מיליון דולר, כך שהאוצר "יפסיד" כ־200 מיליון דולר נטו.

מילווה חובה סותר גם את התוכנית לפיה צמצום תקציבי הממשלה יאפשר לממשלה לצמצם את ההוצאות ממקורות פנים וכך לאפשר לפירמות לגייס את חסכונות הציבור לצרכי השקעה.

חדשות הארץ

שיחת היום

עם: אלון גרינפלד, אלוף ישראל בשחמט
על: זכייתו של גארי קספארוב בתואר אלוף העולם בשחמט
(עמ' 2)

ש"ס ואגו"י המפד"ל זוכה ברוב הכסף מהקצבת הייחודיים
(עמ' 3)

★

בביה"ס המקצועיים מלמדים דפוס־בלט בעידן סדר־הצילום אומר המדען הראשי של משרד החינוך
(עמ' 3)

★

המשטרה תגביר סיורים במאה־שערים עקב מעשי האלימות האחרונים
(עמ' 5)

★

חוסר יעילות הביא להורדת יצוא המוצרים כך מגלה דו"ח הסוקר השנים האחרונות
(עמ' 4)

★

כץ־עוז: הסיוע לחקלאים — רק בערבויות עם זאת יוצא בפריסתו גורם אינפלציוני
(עמ' 4)

★

כתב המחלקה הערבית בטלוויזיה מואשם בקבלת שוחד גרם בעקבות זאת לשידור סרט על מרכז הרדיו
(עמ' 6)

★

בכיר לשעבר בפרקליטות חיפה חשוד בשיבוש חקירה נפתח תיק נגדו אך טרם נחקר
(עמ' 6)

שרות הארץ

מזג האוויר

(ע). מעונן חלקית. במזרח הארץ ובדרומה יורד גשם לפרקים, וילווה בסופות רעמים יחידות. בירושלים 10—16; הגולן 10—17; נהריה 13—20; צפת 8—14; חיפה 12—20; טבריה 15—24; כנרת 13—17; עפולה 10—19; שומרון 10—17; תל־אביב 11—23; לוד 10—20; יריחו 18—25; עזה 16—22; באר־שבע 13—19; אילת 17—25.

שערי הדולר

יציג	1477
נוסעים	1768.5
שחור	1570

בגליון זה 12 עמודים

עורכת את העמוד: עדה ארנשטיין

טוס אולימפיק לאוסטרליה באותה חברה לאורך כל הדרך!

החלטה נבונה.

אולימפיק יוצאת ליוון יום יום בטיסת בוקר נוחה. אתה נוחת לפנה"צ באתונה ומשם ממשיך לנוחותך למלבורן או לסידני דרך סינגפור.

פנה לסוכן הנסיעות שלך

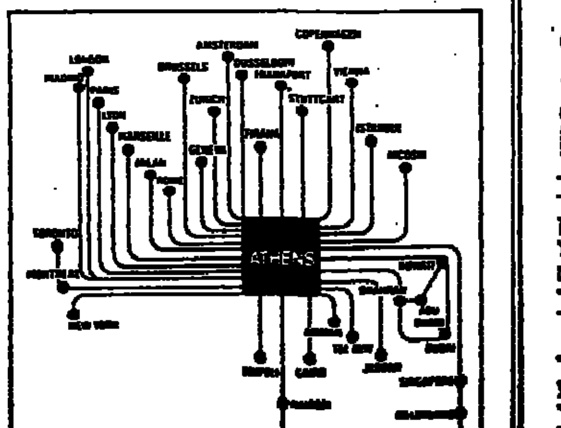

OLYMPIC AIRWAYS
THE INTERNATIONAL AIRLINE OF GREECE

ארחון

ראיתי שמעתי

נסיעה טובה לאריק נחמקין

שר החקלאות, אריק נחמקין, היוצא היום לרומא להשתתף בוועידת ארגון המזון, לא ייפגש באיטליה עם עיתונאים, ובכלל זאת, הוא לוקח עמו למסע את דובר משרדו בפתלי יניב. מלבד יניב, מתלווה אל השר גם ראש לשכתו.

אריק נחמקין לא לבד

בכיר במשרד החקלאות הסביר לנו, כי למרות ההגבלה שהוטלה על שרי הממשלה בדבר נסיעות לחו"ל, חייב השר נחמקין לנסוע לאיטליה כדי להיפגש עם עמיתיו-למקצוע ולדון אתם, בין השאר, בעניין קשרי ישראל עם השוק האירופי המשותף.

לשאלה, מדוע, אם כן, לא ייסע אתו יועץ או מומחה לעניינים אלה, במקום הדובר, לא קיבלנו תשובה. לעומת זאת, נאמר לנו, כי בתום שהותו באיטליה, "יקפוץ" שר החקלאות בלוויית ראש לשכתו והדובר, גם לבריטניה. שם לא יעסוק משא ומתן עם הגויים, כי אם ייפגש עם אנשי מועצת ההורים בבריטניה ויטפל בענייני המועצה.

אברם צחור

אל־על הפסידה ויצ"ו הרוויחה

"זק שלא יאמרו שהבטחה של פוליטיקאי אינה שווה הרבה. רוזיהו את הנסיעה שלי הבוקר, באל־על, האטוס בערב עם חברה אחרת" — אמרה אתמול חברת הכנסת שרה דורון, שהוזמנה להרצות במושב הפתיחה של המועצה הארצית של ויצ"ו.

ח"כ דורון לא ידעה, כשנענתה להזמנה, כי באותו יום תצטרך לעזוב את הארץ כדי להשתתף בוועידה מדינית של מועצת אירופה. כאמור, כדי לשמור על אמינות הפוליטיקאים, היא דחתה את טיסתה בשעות אחדות.

יהודית קפלר

כנר ישראלי בטלוויזיה המצרית

מי אמר שאין נורמליזציה ביחסי ישראל־מצריים? עובדה: הטלוויזיה המצרית אינה מהססת להקרין שידורים שמופיעים בהם אמנים ישראליים. באחרונה שידרה הטלוויזיה המצרית קונצרט בביצוע התזמורת של קלן, בניצוחו של יוג'ים סוראנגו. הסולן אינו אלא הכנר הישראלי הצעיר יובל ירון, ששמו הוזכר במפורש (בערבית) בפי הקריינית.

אמנם לא נאמר שם כי הוא ישראלי, אך כך נהגה הקריינית גם לגבי המנצח והתזמורת שלא־מיוחם לא הוזכרה.

א.קרן

גם לסוהרים מגיע

בכל הפעילויות למען האסירים, שוכחים את הסוהרים, שגם הם למעשה כלואים בבית הסוהר. ללא עזול בכפם. נציב בתי הסוהר, רפי סוויסה, פנה לשאול בן־שמחון, המכהן כיו"ר פרויקט אימוץ אסירים בכלא תל־מונד ונוה תרצה, בבקשה להעניק מלגות גם לסוהרים בעלי משפחות ברוכות ילדים.

בן־שמחון נענה בחום, ומתחילת דצמבר תוענק מלגת לימודים לכל סוהר, אב לחמישה ילדים ויותר, הלומדים במוסד להשכלה גבוהה.

ע.שרטן

אם מוחמד לא בא אל ההר

מפיק הפסטיגל, מיקי פלד, יוצא היום לפאריס ולניו־יורק כדי להקליט באולפנים שם את ה שירים שישירו אילנה אביטל ורבקה זהר.

אביטל, שפתחה בקריירה מצליחה בפאריס, תגיע לארץ סמוך לתחילת המופעים, ולא יהיה סיפק בידה להקליט את השירים.

כך, יבוא ההר אל מוחמד. השיר שלה יוקלט באולפן כי שוכלל בפאריס. לאחר־מכן, יטוס פלד לניו־יורק, שם תוקלט רבקה זהר, שהופעתה במסגרת ה פסטיגל תודיע את הופעותיה בישראל. זהר חיה בניו־יורק ונעדרה מן הבימות בארץ כעשר שנים.

ש.נרעה

לפחות הצמחים יישרדו

בתום עבודה של חמש שנים, השלימו מדענים מגרוזיה ושוד דיה "בנק", שנאגרו בו זרעי 50,000 צמחים. הזרעים אוחסנו בתוך מכולות באי הצפוני ש פיצברגן שבנורווגיה, במרחק כ־1000 ק"מ מהקוטב הצפוני.

מטרת המבצע המדעי היא, לשמר את מירב זרעי תבל, למקרה של מלחמה גרעינית שתביא להשמדת הצומח על פני כדור הארץ. המכולות הוטמנו בתוך מערה בעומק 200 מטר מתחת להר, כך גילה הבוטנאי הד"ר פ.איגנצוד.

קופנהאגן

אליהו זהבי

בעריכת עידית רוזנבלום

המעלות של אל על

מקום	מעלות מינימום	מעלות מכסי.	הטמפרטורות אתמול		
קהיר	17	21	מ"ח	16	25
אתונה	12	18	מ"ח	11	20
בוקרשט	9	11	מ"ח	6	8
רומא	20	17	גשם	12	22
ז'נבה	5	10	מימטרים	9	21
אוריך	6	9	גשם	5	8
פרנקפורט	6	9	מימטרים	10	16
וינה	10	14	מימטרים	5	10
פאריס	9	13	מימטרים	8	15
אמסטרדם	5	9	סופות	6	9
בריסל	8	11	מימטרים	0	12
מדריד	12	19	מ"ח	8	25
לונדון	3	6	מ"ח	3	7
קופנהאגן	2	6	מימטרים	8	12
שטוקהולם	1	2	שלגים	4	6
ליסבון	12	15	מימטרים	17	22
ניו־יורק	7	13	גשם	7	17

השטע המאושר אל על ELAL

הנהלת מועצת יש"ע: החלטה על החזרת שטחים — לא מוסרית

אינה מזכירה "אי־חוקיות" החלטה כזאת כפי שנאמר בנוסח שאישרה מליאת המועצה בשבוע שעבר ושעורר סערה ציבורית

מאת סופר "הארץ"

הנהלת מועצת יש"ע החליטה בסוף השבוע שעבר שלא לאשר במלואה את החלטת מליאת מועצת יש"ע, אשר עוררה בשבוע שעבר סערה רבתי. כזכור החליטה בשבוע שעבר מליאת המועצה כי שלטון אשר יחליט על מסירת חלקים מיהודה ושומרון לידי הערב יחליט החלטה לא־חוקית ואין לציית לו. הנהלת מועצת יש"ע, פורום מצומצם יותר, שמה בניסוחה דגש על אי־מוסריותה של החלטה על החזרת שטחים, ואינה מזכירה אי־חוקיות. החלטת הנהלת מועצת יש"ע גם מדגישה כי אין יש"ע קוראת או מסיתה למלחמת אחים.

את דבר השינוי אישר אתמול ל"הארץ" פנחס ולרשטיין. חברים אחרים ממליאת מועצת יש"ע שעימם שוחח "הארץ" ידעו לספר כי חל שינוי בנוסח ההחלטה מהשבוע שעבר אך לא ידעו את פרטיו. כל הנסיונות לאתר אתמול את עתניאל שנלר מזכיר מועצת יש"ע עלו בתוהו.

בכינוס לשכת עורכי הדין של מחוז ירושלים:

זמיר: החלטת מועצת יש"ע — דברי בלע הטומנים זרע מלחמת אזרחים

(עו). היועץ המשפטי לממשלה פרופ' יצחק זמיר קרא להיאבק עד חורמה במה שכינה "עבריינות פולי־טית" שהיא עבריינות של קיצונים שיש לה גיבוי מאנשי ציבור. הוא תקף בחריפות את החלטת מועצת יש"ע שלפיה עומדת הממשלה לפעול בניגוד לחוק ועל כן יש להיאבק בה.

פרופ' זמיר כינה דברים אלה דברי בלע הזורעים את זרע הפורענות ומלחמת האזרחים. הוא דיבר אמש בכנס של לשכת עורכי הדין של מחוז ירושלים במלון "לרום" בירושלים, לרגל פתיחת שנת המשפט תשמ"ו.

פרופ' זמיר ציין עוד כי "אם ציבור אחד לוקח לעצמו את הזכות לקבוע כאילו הוא בית משפט עליון, אם הממשלה פעלה כחוק, אין סיבה שלא יבוא ציבור אחר ויחליט הוא לעצמו מתי הממשלה פעלה שלא כחוק ואין לציית לה".

הפרופ' זמיר הטעים כי התנגשות בין ציבור לציבור קל לה לעבור ממלחמת דיבורים למלחמה של ממש. "עלינו לעמוד בעניין זה תקיפים ונחושים בדעתנו".

בכינוס נשא דברים שר המשפטים משה נסים. הוא גינה את התבטאויות האחרונות, הקוראות שלא למלא אחר החלטות ממשלה, ואמר שעם הכמיהה לשמירה על חופש הדעה והביטוי, לא נסכים עם תופעה של איומים ושימוש בנשק כדי לסכל החלטות לגיטימיות של הממשלה או הכנסת.

שר המשפטים גם תקף את מי שביקרו בפומבי את החלטת בג"צ לאפשר לכהנא להגיש הצעות חוק על שולחן הכנסת. ואמר כי יש לכבד פסק דין גם כאשר חולקים עליו, והביקורת שנשמעה לא הייתה צריכה להישמע.

בי"ם אין צופים כעת שינוי מהותי במדיניות בריה"מ

במזה"ת ובתחום ההגירה ★ דיווחים שהגיעו לי"ם: הסובייטים התחמקו מדיון רציני עם שולץ בשיחות במוסקווה

מאת עקיבא אלדר

סופר המדיני של "הארץ"

נושא יהודי ברית־המועצות כמעט לא נדון בפגישה בין מנהיג ברית־המועצות מיכאיל גורבצ'וב לבין מזכיר המדינה האמריקאי ג'ורג' שולץ. מדיווחים שהגיעו לירושלים על שיחות הפסגה שקיים שולץ במוסקווה עולה כי הסובייטים התחמקו מדיון רציני בכמה נושאים שהעלה שולץ, ובתוך כך גם הנושא היהודי והמזרח־תיכוני. שולץ הביע אכזבה מרמת השיחות והביע את התנגדות שהמנהיג הסובייטי לא התבונן בהצורך לדיונים עימו ערב כינוס פגישת הפיסגה בין מנהיגי ארה"ב ובריה"מ. בירושלים אין עתה ציפיות רבות לשינוי מהותי במדיניות ברית־המועצות כלפי המזרח־התיכון ומדיניות ההגירה.

יועצי שולץ: דיפלומטיה שקטה תועיל ליציאת יהודי בריה"מ

מאת צבי בראל

שליח "הארץ" בארצות הברית

הממשל האמריקאי סבור, כי יש להעדיף דיפלומטיה שקטה ליציאת יהודים מברית המועצות. שר החוץ שולץ השתכנע כי יש להעדיף שיטה זו על פני הכרזות ואשמות פומביות. בשיחות פרטיות אמר שולץ כי הוא אישית היה סבור עד כה כי יש להמשיך ולבקר את מוסקווה בפומבי על יחסה ליהודים, אולם יועציו גורסים כי הדרך היחידה להביא ליציאת יהודים מברית המועצות היא על ידי דיפלומטיה חשאית שתהיה כרוכה גם במתן תמורה לסובייטים על הסכמתם לשחרר יהודים.

ברוח זו נמנע בשבת הנשיא רייגן בנאומו לעם הסובייטי להאשים את הסובייטים במישרין בהפרת ההסכמים הבין־לאומיים בעניין זכויות האדם והסתפק בקריאה לסובייטים לכבד הסכמים בינלאומיים.

מקורות אמריקאיים שונים מעריכים כי שינוי ביחס הסובייטים כלפי היהודים ומסורבי העלייה יתכן רק אחרי הפיסגה בין רייגן וגורבאצ'וב והמסגרת "עיסקה" עם מוסקווה, ככל הנראה בתחום הקלות סחר.

בהחלטה של מועצת העיתונות הבריטית:

"סאנדיי טיימס" ננזף על כותרת שקשרה ישראל לעינויים בלבנון

מאת שאול צדקא

סופר "הארץ" בבריטניה

לונדון (מיוחד ל"הארץ"). מועצת העיתונות הבריטית נזפה בשבועון הלונדוני "סאנדיי טיימס" על שכותרת לרשימה שפורסם קשרה את ישראל למעשי עינויים בלבנון. המועצה לא מתחה בקורת על תוכנה של הכתבה, אך טענה שכותרת מטעה יצרה את הרושם שכוחות צה"ל היו מעורבים באחד מבתי הכלא של לבנון בו עונו אסירים. היא כתבה בפסק דינה כי מאמר שלעתון לא היו נתונים אשר הוכיחו את האשמותיו, היתה הכותרת צריכה להיתנן במרכאות.

המועצה קיימה בסוף השבוע דיון בנושא לאחר שאחד מקוראי השבועון, א. ג'. יאגנ הגיש לחבריה את עתירתו, ובה טען כי העיתון נהג בצורה לא הוגנת בהטילו על ישראל אשמה חמורת שחר. חברי המערכת של ה"סאנדיי טיימס" אמרו להגנתם כי כותב הקטע ראיין אסיר שסיפר לו כי עונה, ואף הראה לו סימני עינויים על גופו. זאת אישר, לטענתם, גם ראש ארגון ביד לאומי שפסק בפעולות סיוע בלבנון.

עוזרו של מרפי לענייני המזה"ת יבקר באיזור לפני שיחל בתפקידו

מאת צבי בראל

שליח "הארץ" בארצות־הברית

(ואשינגטון). עוזרו של ריצ'ארד מרפי לענייני המזרח־התיכון, האס קלוזיוס, יבקר בכמה מדינות באיזור, לפני שיחל בתפקידו החדש. בין השאר יבקר קלוזיוס בירדן, במצרים ובסעודיה.

ממקורות אמריקאיים נודע, כי הכוונה היא שקלוזיוס אשר בהיותו קונסול כללי של ארה"ב במזרח־ירושלים, קשר קשרים הדוקים עם רבים ממנהיגי הגדה המערבית ופלש־תינאים מחוצה לה — ימלא שליחויות שונות מטעם משרד החוץ האמריקאי במאמץ לקדם את תהליך השלום במזרח התיכון, ומשום כך ישהה תקופות ארוכות באיזור.

במשרד החוץ האמריקאי מסודים, כי מינויו של קלוזיוס לא רק יקל את העומס ממרפי אלא גם יוסיף אפשרות למנות שליח מיוחד מטעם הנשיא רייגן לאיזור, שליח שיהיה "לעקוף" את משרד החוץ.

מזכיר הבישוף מקאנטרברי — למו"מ עם השיעים בלבנון

על שחרור ששת האמריקאים החטופים

מאת שאול צדקא

סופר "הארץ" בבריטניה

לונדון (מיוחד ל"הארץ"). טרי וייט, מזכירו האישי של הבישוף מקאנטרברי, ראש הכנסייה האנגליקנית, עתיד לצאת השבוע ללבנון כדי לשאת ולתת עם המיליציות השיעיות על שחרורם של ששת האמריקאים שעליהם מרחפת הוצאה להורג.

ההחלטה לשגר את וייט התקבלה על ידי הארכיבישוף עצמו, רוברט ראנסי, שקיבל בשבת מכתב דחוף לביתו, ועליו חתומים שלושה מבני הקבוצה שביקשו את התערבותו. בין החותמים היה גם לורנס ג'נקו, כומר קתולי. הכנסייה משוכנעת שמדובר במכתב אותנטי.

בלונדון מעריכים כי טובים סיכוייו של וייט להצליח במשימתו. היה זה הוא ששיכנע את מועמר קדאפי לשחרר 3 מבני ערובה בריטים שהיו אסורים בלוב יותר משנה. לפני חודש הוא פגש את הבישוף אליאס חורי ומוחמד מילחם שבאו כחלק מן המשלחת הירדנית־פלשתינאית. והבהיר שהאמנים עליו רבדיו של חורי כי לא הבריח לישראל חומר נפץ לפני 10 שנים, אשר השימוש בו גרם למותם של שני אזרחים בירושלים.

טיסה ממיאמי־ביץ' לישראל עם ספרי תנ"ך ובלי משקאות

"ניו זוויק": חברה חדשה תטיס צליינים נוצרים בלבד ב־1000 דולר הכרטיס

מאת שלמה שמיר

סופר "הארץ" בארה"ב

ניו־יורק (מיוחד ל"הארץ"). חברת תעופה חדשה שתטיס רק עולי רגל נוצריים מארה"ב לישראל תתחיל לפעול החל מדצמבר הקרוב. אם רשות התעופה הפדרלית תאשר את הפעלתה — זאת מוסר השבועון "ניוזוויק" בגיליונו המופיע היום. השבועון אומר כי חברת תעופה זו תפעל בקו מיאמי־ביץ' — תל־אביב עם חניית ביניים בלוכסמבורג. מחיר הטיסה יהיה 1000 דולר. את החברה יום ומקים ארי מרשל ממוצא טורקי שעבר בעבר בחברת התעופה הסובייטית. החברה תשתמש בזוג רת די־סי8 שנרכשו מחברת התעופה הקנדית. הטוסים יקושטו בברזות דתיות ודיילות יחלקו לנוסעים ספרי תנ"ך בעברית ובאנגלית. לא יוגשו משקאות חריפים. מקים החברה אמר לשבועון כי הוא איננו שואף להרוויח אלא פועל מתוך מחויבות רוחנית. "לישראל יש חברת תעופה משלה, גם לערבים — מדוע לא תהיה לאלוקים חברת תעופה משלו?", אמר לכתב העיתון.

מבצע!

"עיסקת החבילה" של הלוח החדש

מודעות מלים (8 מלים) ליום שישי — 19.800 שקל. במקום 40.208 שקל. ליום חול 12.200 ש' במקום 30.736 (המחירים כוללים מע"מ).

פרטים במשרדי הפרסום

4 שנות מאסר להורג חברו־החיל בשוגג

מאת איתן רבין

סופר "הארץ"

בית הדין הצבאי במחוז הדרום גזר אתמול ארבע שנות מאסר בפועל על רב"ט יגאל אוחנה שנמצא אשם בהריגת חברו, שמעון ברדיקרי, שניהם תושבי שדרות אשר שרתו בבסיס צבאי בעזה.

בכתב האישום נאמר כי יגאל אוחנה דרש מברדיקרי להחזיר קסטה שלקח מטועדון היחידה. ברדיקרי לא מיהר להיענות. אוחנה לקח את נשקו של ברדיקרי, אמ־16 כיוון אותו לעברו דרך אותו ואז נפלטו שני כדורים שפגעו בראשו של שמעון ברדיקרי. בגזר הדין ציינו השופטים הצבאיים כי הנאשם גרם למות צעיר בהתעלם מכללי הזהירות אלמנטריים.

ערכה את העמוד: עדה אושפיז

בבקשה בתיק מספר 737/85 ע"י מר פואד חמיס במקום ראמה בגוש 18833 חלקה 27/א.

מהות ההקלה: בנית קומה שלישית במקום שמותר לבנות 2 קומות בלבד.

כל המעונין רשאי להגיש התנגדות למשרדי הועדה המקומית ברח' לוחמי הגטאות 10 עכו, תוך 14 יום מיום פרסום הודעה זו.

משה פלע

יו"ר הועדה המקומית לתכנון ובניה גליל מרכזי — עכו

ועדה מקומית לתכנון ובניה גליל מרכזי

רח' לוחמי הגטאות 10 — עכו

חוק התכנון והבניה תשכ"ה — 1965 — מרחב תכנון מקומי גליל מרכזי עכו

נמסרת בזה הודעה לפי סעיף 149 לחוק התכנון והבניה תשכ"ה — 1965, כי במשרדי הועדה המקומית לתכנון ובניה גליל מרכזי בעכו, הוגשה בקשה לקבלת הקלה/שמוש חורג.

חוק התכנון והבניה, התשכ"ה 1965 מרחב תכנון מקומי ירושלים

הודעה בדבר הפקדת שינוי תכנית מתאר מקומית

נמסרת בזה הודעה, בהתאם לסעיף 89 לחוק התכנון והבניה התשכ"ה — 1965 כי במשרדי הועדה המחוזית לתכנון ולבניה מחוז ירושלים וב' משרדי הועדה המקומית לתכנון ולבניה ירושלים, הופקד ביחד עם התשריט המצורף אליו, שינוי לתכנית מתאר מקומית הנקרא: תכנית מס' 1641 ב', שינוי מס' 1/84 לתכניות 1641, 1641 א'.

ואלה השטחים הכלולים בשינוי התכנית:

ירושלים, שכ' אבו טור, דרך חברון מס' 31. גוש 30018 חלקה 8.

עיקרי הוראות התכנית:

א. הגדלת אחוזי הבניה מ־134.38% המאושרים על פי תכנית 1641 א' ל־145% (145% המאושרים בהיתר הבניה) ל־146%.

ב. שינוי שימוש של חדר האשפה וחדר כביסה למשרדי המלון.

כל המעוניין בשינוי התכנית רשאי לעיין בו ללא תשלום בימים ובשעות שהמשרדים האמורים פתוחים לקהל. כל המעוניין בקרקע בבנין או בכל פרט תכנוני אחר הרואה את עצמו נפגע על ידי שינוי התכנית וכן כל הזכאי לכך עפ"י סעיף 100 לחוק, רשאי תוך חודשיים מיום פרסומה של הודעה זו ברשומות, להגיש התנגדות לשינוי התכנית במשרדי הועדה המקומית האמורה. (מול מגרש העיר, רח' הלל 23, ירושלים).

י"ג בחשון תשמ"ו

28 באוקטובר 1985

ר. לוי

יו"ר הועדה המחוזית לתכנון ולבניה מחוז ירושלים

מועצת המנהלים של החברה הממשלתית לתיירות המנכ"ל וצוות העובדים

מבכים את מותו של

מנכ"ל החברה לפיתוח ים המלח

אלי גורן ז"ל

ומביעים תנחומים למשפחה

עיתון סעודי:

"אסאד וחוסיין יפגשו החודש"

ריאד (ע"מ). מקורות ערביים דיפלומטיים מסרו לעיתון "אל שארק אל אווסט" הסעודי כי פגישת חוסיין עם אסאד תתקיים במחצית השנייה של נובמבר. יתכן שהיא תהיה בדמשק. העיתון מוסיף כי חוסיין שיגר המונה רשמית לנשיא אסאד לבקר בירדן. רבת־עמון קיבלה הסכמת סוריה לביקור, באמצעות הצינורות הדיפלומטיים, ועתה מתקיימים מגעים בין שתי הבירות לקביעת מועד הביקור ותכניתו.

חוסיין: מורדים סוריים לא יזכו עוד במקלט בירדן

רבת־עמון (אי־פי). במאמץ גלוי לשפר את הקשרים עם סוריה, אמר המלך חוסיין כי מורדים סוריים מצאו מחסה בירדן אצל קבוצות מוסלמיות, והזהיר כי אין עוד מקום להם בממלכתו.

"אין מקום בקרבנו מעתה ואילך לכל בוגד, קושר או סוכן של אויבינו", כתב חוסיין באיגרת אל ראש ממשלתו זייד א־ריפאעי. ריפאעי יבקר בקרוב בדמשק לסיבוב שלישי של שיחות בדרגה זו, שתכליתן לשפר את הקשרים עם סוריה.

באיגרתו הדגיש חוסיין כי "נפתח כעת עידן חדש של עבודה משותפת עם סוריה אחותנו".

נחתם מסמך הגנה משותף למצרים וסודן

מאת ראובן פדהצור

סופר הצבאי של "הארץ"

נייר עבודה במסגרת הסכם הגנה משותף למצרים וסודן נחתם בחודש שעבר. הסכם ההגנה כולל שיתוף פעולה בין שתי המדינות בתחומי ההדרכה, התחזוקה והתימרון. על נייר העבודה חתמו, בתום הדיונים הצבאיים, שר ההגנה המצרי אבו ע'זאלה ושר ההגנה הסודני "לואא" (אלוף) עת'מאן עבדללה.

שר ההגנה הסודני הדגיש, לאחר החתימה על ההסכם, כי "כל נשק מצרי הוא גם נשק סודני".

סוכן אף־בי־איי:

לא נעצר חשוד ברצח הפעיל הערבי בדרום קליפורניה

מאת בני לנדאו

סופר "הארץ" בקליפורניה

לוס אנג'לס (מיוחד ל"הארץ"). סוכן של משרד הבולשת הפדראלית שביקש להשאר בעילום שם הודה שלשום באוזני כתב "לוס אנג'לס טיימס" כי לפי שעה אין לאף־בי־איי חשוד בפרשת הפגזת משרד התנגלה שנערכה לפני כחודש למשרדו של אלכס עודה, ראש הוועד הערבי למניעת אפליה בסנטה אנה שבדרום קליפורניה. בראיון עיתונאי שהתפרסם בסוף השבוע ייחס כמה דובר הבולשת את אירוע הרצח — ושני אירועים דומים שהתחוללו בחוף המזרחי — לליגה להגנה יהודית.

בתוך כך רווחות בלוס־אנג'לס שמועות עקשניות כי במשרד הבולשת הפדראלית עתיד להתבצע "בוק בית" מקיף, מהלומה נוספת על יוקרת הבולשת הנחתה בשבוע החולף בשל כשלון המבצע להוכיח את אשמת הסוכן לשעבר ריצ'ארד מילר בריגול לטובת בריה"מ. חבר משרד בלוס אנג'לס הודה כי רעתו ברנשא "חלוקה ללא תקווה, הה משפט ייעשה שוב".

המשמר הלאומי הסעודי ערך תרגיל בסוף אוקטובר

מאת ראובן פדהצור

סופר הצבאי של "הארץ"

תרגיל טקטי של כוחות המשמר הלאומי הסעודי נערך בסוף אוקטובר. התרגיל נערך בתחומו של הפיקוד המזרחי הסעודי ובהשתתפות של ראש המשמר הלאומי, האמיר עבדאללה בן סעוד בן עבד אלעזיז.

התרגיל נמשך שבע שעות והוא התקיים באזור האימונים של המשמר הלאומי המשתרע באזור הבבצא לאורך הכביש ריאד־דמאם.

בראדלי נועד עם פרס

ירושלים (איטים). ראש עיריית לוס אנג'לס טום בראדלי נועד אתמול לפגישה פרטית עם ראש הממשלה שמעון פרס. בראדלי סירב לספר לעיתונאים על תוכן השיחה. היום תהיה פגישה רשמית בין פרס לבין בראדלי ומשלחת אנשי עסקים מדרום קליפורניה.

חיילי החובה לא נפגעו מן הקיצוץ בתקציב הביטחון

מאת ראובן פדהצור

סופר הצבאי של "הארץ"

תנאי השירות של חיילי החובה בצה"ל לא נפגעו בשל הקיצוץ בתקציב הביטחון. כך נמסר אתמול גורמים באגף כוח־אדם בצה"ל. בטיפולו של אגף כוח־אדם מצויים כ־2400 חיילים בודדים, ואלה מקבלים מענק חודשי בגובה המשכורת.

משכורתו של חייל חובה בגיוס היום 56,448 שקלים. חיילות מקבלות בנוסף למשכורת זו גם תוספת ייחודית של 5000 שקלים לחודש. החיילים ביחידות שדה מקבלים תוספת של כ־14,000 שקלים בחודש. לצורך זה נחשב גם שירות בשטחים, בנגב ובלבנון כשירות ביחידת שדה.

חיילים בודדים שהוריהם מתגוררים בחו"ל זכאים גם לנסוע ולבקר אותם פעם בשנה. צה"ל מסייע גם למשפחות נזקקות שבניהן משרתים שירות חובה. אשתו של חייל חובה אם לילד מקבלת כדי חודש 469,630 שקלים.

שיחת היום

עם: אלון גרינפלד, אלוף ישראל בשחמט על: זכייתו של גארי קספארוב בתואר אלוף העולם בשחמט

בבריה"מ השחמט אינו משחק אלא מקצוע

האם התמודדת עם אלוף העולם החדש?

נפגשתי אתו בכמה תחרויות בין־לאומיות, אבל לא התמודדתי עימו. בראשונה פגשתי בו באליפות העולם לקדטים ב־1977 בצרפת ולאחר מכן בכמה אליפויות עולם.

כבר אז ניבאו לו עתיד מזהיר בליגה?

הוא זכה בפעם הראשונה לפרסום ב־1978 כשניצח בצורה מאד מפתיעה בתחרות בין־לאומית ביוגוסלביה. מאז החל קספארוב להתקדם בדירוג העולמי.

מומחי שחמט מדגישים שזו הפעם הראשונה שצעיר בן 22 זוכה בתואר העולמי. יש לך הסבר לכך?

עניין הגיל הוא באמת מפתיע. אבל כנראה שיש לו כשרון כליל גדול שמאפיל על חוסר הניסיון.

האם העובדה שגם יהודי זוכים בעתירות של קספארוב, שבילדותו נקרא ויינשטיין, מצביעה על כך שהיהודים הם בעלי כשרון בשחמט?

כל אחד מייחס חשיבות למה שהוא רוצה. אבל אין ספק שהיהודים זוכים להישגים בשחמט. עובדה שלמרות שהיהודים מהווים מיעוט בבריה"מ, ארבעה מתוך שישה שחמטאי נבחרת בריה"מ הם יהודים.

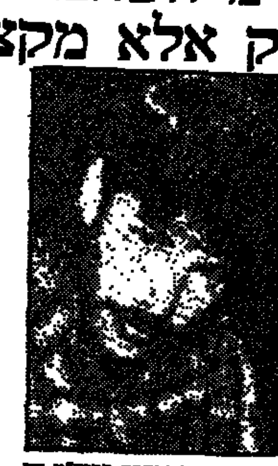

מדוע מזה שנים רבות רק רוסים זוכים בתואר העולמי בשחמט?

משום שבבריה"מ השחמט הוא משחק לאומי. ליתר דיוק זה כבר לא משחק, אלא ממש מקצוע עבור כמה מאות שחמטאים. הרוסים לוקחים את הכשרונות הגדולים, מעניקים להם מילגות, נותנים להם אפשרויות לקידום וכך הם מגיעים להישגים.

יש סיכוי ששחמטאי ישראלי יזכה פעם בתואר אלוף העולם?

כל האפשרויות פתוחות. אם יקום בארץ גאון כמו קספארוב, יש לו סיכוי להיות אלוף העולם. אבל הבעיה היא שהגישה בארץ לשחמט איננה נכונה. התקציב של התאחדות השחמט הוא ממש מגוחך. בבריה"מ התקציב לשחמט הוא, בלי הגזמות, גדול פי אלף מאשר אצלנו.

אתה מדבר בעצם כמו שחקני נבחרות ישראל בכדורגל. בשביל מה שחמטאי צריך תקציב גדול?

חשוב מאוד למשל לקיים תחרויות בין־לאומיות. אני משתתף ב־2—3 תחרויות בין־לאומיות בשנה בלבד. לעומת זאת שחקנים בחו"ל משחקים ב־15—20 תחרויות בשנה והדרך זו הם צוברים הרבה נסיון וידע.

באיזה מקום אתה בדירוג העולמי?

שמעתי שאני במקום 110 בדירוג העולמי. אבל זה לא בדיוק כמו בטניס. אמנם יש רשימה שמתעדכנת כל חצי שנה, אולם בתחרות אחת המיקום יכול להשתנות בצורה משמעותית מאד. אם שחקן מצליח הוא יכול להתקדם בבת אחת 50 מקומות בדירוג העולמי.

מסקנת מחקר שנערך במכון הדסה לייעוץ בירושלים

ניתן לנבא את ציוני הבגרות ע"י מבחנים פסיכומטריים בכיתות ח' ט'

מאת יהודה גול

סופר "הארץ"

"ניתן לנבא את ציוני הבגרות באמצעות מבחנים פסיכומטריים. שנערכים לתלמידים בכיתות ח' וט'. טיב הניבוי מצדיק שימוש במבחנים להכוונת תלמידים ללימודים עליסודיים בהתאם לכישוריהם" — זו מסקנת מחקר שערכו פרופסור אלחנן י. מאיר ונורית אילר ממכון "הדסה" לייעוץ בירושלים. ממצאי המחקר מתפרסמים בגיליון החדש של "עיונים בחינוך", כתב־העת לעיון ולמחקר בחינוך, שמוציא לאור בית־הספר לחינוך באוניברסיטה העברית. המחקר ראה אור בסמוך להודעת מנכ"ל משרד החינוך על ביטול עריכתם של מבחני מישכל בקבוצתיים לילדי הגן ובתי הספר היסודיים.

החוקרים מציינים, כי "תוצאות המעקב מראות, שקיימת יכולת ניבוי טובה של ההישגים בבחינות הבגרות באמצעות מערכת מבחני הכושר, הניתנות לתלמידים בכיתה ח' או ט' על־ידי 'מכון הדסה לייעוץ'. יכולת הניבוי היא דיפרנציאלית בהתאם לאופי המבחנים הספציפיים, הכלולים במערכת. המבחנים המילוליים מנבאים במידה טובה יותר את ההישגים במקצועות הקשורים למדעי הרוח והחברה, ואילו המבחנים המספריים מיטיבים יותר לנבא את ההישגים במתימטיקה ובמקצועות הכימיה והפיזיקה. החוקרים מסכמים, כי התוצאות מראות, כי שילובם של כמה מבחנים יחד או שילובם של מבחנים עם נתונים נוספים, היא הדרך הטובה ביותר לניבוי הצלחה בבחינות הבגרות.

"מגבלות הזמן לא הוגנת"

בחקר אחר, שממצאיו מתפרסמים גם הם בגיליון החדש של "עיונים בחינוך", מצוין, כי תלמידים הנבחנים מבחן מבוסס ובנוי כאשר נוסף לקשור בתודעתם את המבחן הפסיכומטרי עם "אפקט שלילי". ד"ר מ. זיידנר באוניברסיטת חיפה, עורך המחקר כבא, כי בשליש מהתלמידים בשתי קבוצות המעקב דיווחו על תחושת אי־נוחות, שהרגישו בין ל"בוחן הפסיכומטרי".

התלמידים ציינו במיוחד את מגבלות הזמן המוגבל לפתרון בעיות והיות ההדרכה לכך. וטענו, כי מבחנים נתפסים מבחנים אלה בעיני כבלתי הוגנים.

הליכוד תובע לדון השבוע

(סוף מעמוד 1)

לדברי ארנס, אין איש אחד רשאי לקיים בו"ב מדיני. אפילו הוא ראש הממשלה.

סגן ראש הממשלה, דוד לוי, תבע בישיבת המטה ותקף את חבריו בלי־כה. מכתבו יום לאיכוד נאומו של פרס בכנסת ומפרסם עתה על החלטת של הכנסת. "ראש הממשלה יכול לומר שיש החלטת כנסת והיא מעל לכל". אמר לוי ושאל את חבריו "... היכן נתנם ... באותה". את הכנסת אמרתם שאין סיבה מקורי הר־הר וזה לא נורא. אני תובע שיש מקום לרוזים".

ראש הממשלה, המכהן אתמול להוות את דרישות הליכוד לקיים דיון בממשלה בנושא הליווי הבינ"ל, אולם הסגר אריאל שרון ניצל דיון כלכלי־ביטחוני בישיבת הממשלה אתמול, כדי להתנצח עם פרס והרי המעוך בעניין היחומות הבדיניות. בתי גובה לדבריו של שר הביטחון, יצחק רבין, שאמר כי רבים באנשי צבא הקבע אינם מאריכים את שירותם, וזאת במידה רבה בגלל הביקורת הטוטחת על הצבא. אמר השר יוסף שפירא: יתכן שמלחמת שלום הגליל גרמה לירידת המוראל.

השר יעקב צור: ניתן היה לחסוך את הביקורת הזאת, אילו היו חוסכים לעם ישראל את המלחמה הזאת.

שרון: על איזו מלחמה אתה מדבר? על מלמת יום הכיפורים שאתם אחראים לה ... הם עשירי ... המלחמה הבאה שתבוא כתוצאה מהוויתורים שאתם מקיימים עם הרוצח ערפאת, הוד המצרי הצבוע העמוני? אני תובע להקים ועדת חקירה של את התנהגותכם במלחמת לבנון.

שר יעקובי: לא באמור לאתה. אנחנו מסכימים שהיא חזרה את הכל. על מלחמת יום הכיפורים היתה ועדת חקירה.

צור ולשרון: בהיכן צוות הזאת? ביצד אתה מרשה לעצמך לומר כך לאחר מלחמה, שבה סיבכת את ישראל. אתה חייב לעמוד לבירור על המלחמה הזאת, לצריכות מצידך.

שרון: אני הוקא מעוניין בוועדת חקירה. היא היתה מוצאת את כולכם אשמים.

צור: כבר היתה ועדת חקירה הפעלת בבעיה. היא כבר פסקה לאחריותך במלחמה הזאת.

הפגנת עובדי מספנות

(סוף מעמוד 1)

במזרח־התוך, שבו משתתפת "מספנות ישראל".

ציפורי אמר, כי שר התחבורה הוא עצמו מנסים להשיג בדרך כלשהיא כספים, כדי לשלם לעובדי המספנה שכרם לחודש אוקטובר ואת לאחר שכר האוצר. שנפגש אתמול עם שר התחבורה, הודיע כי אינו מוכן להוציא יותר כספים למספנה. ציפורי הוסיף כי הנושא יובא בימים אלה להכרעת ראש־הממשלה, שיצטרך להחליט בגורלה של המספנה.

מכתב ההרביצ'ק, כתב "הארץ" בגב: כמה עשרות נשות שוטרים הפגינו אתמול אחר הצהריים את כביש ראש פינה קריית שמונה ונכות משטרה גדול פינה את המפגינות בכוח מן הכביש. לאחר שמפקד משטרת מרחב הגליל, ניצב משנה יעקב גנות, ניסה קודם לכן לפנות את הנשים בצורה שקטה. נשות שוטרים מקריית שמונה, מראש פינה, מחוצור הגלילית וצפת מחו על מצבם הכלכלי החמור ועל שבעליהן מחויבים לעבוד שעות נוס־פות, בין השאר בגלל המצב הביטחוני השורר לאורך הגבול.

(ע). שר האוצר, יצחק מודעי, ייפגש תוך ימים ספורים עם ראש הממשלה, שמעון פרס, וידון עימו בשאלת שכר השוטרים. על כך נמסר בתום ישיבה משותפת לשר האוצר ושר המשטרה, חיים בר לב, שהתקיימה אתמול במשרד האוצר. בישיבה השתתפו גם מפכ"ל המשטרה, רב־ניצב דוד קראוס, נציב שרות בתי־הסוהר, רפי סויסה, מנכ"ל משרד המשטרה, גד אבינר, וקצינים בכירים של המשטרה ומשרד המשטרה. שר האוצר אמר כי הכרעתו צפויה עד יום ה'.

שלמה מעוז, כתב "הארץ" לענייני כלכלה מוסר: "נעשה עוול לעובדי מספנות ישראל ותביעת העובדים צודקת", כך אמר אמש שר התחבורה חיים קורפו, בהתייחסו להפגנת העובדים וחילוקי הדיעות בינו לבין שר האוצר. קורפו אמר, כי המספנה צריכה להחליט אם ברצונה לסגור המספנות או לתת להם סיכוי, אך זמן שהפועלים עובדים יש לשלם להם שכר.

באוצר האשימו אתמול את התחבורה, כי הניחה את הטיפול במספנות ועד היום לא הצליח להן עבודות עבור המספנות מחיל הים במקורות זרים או אמריקאיים. שר התחבורה אמר בין קורפו לשר האוצר לא הביאה תוצאה, ושר האוצר יצחק מודעי היה נחוש בהחלטתו שלא להעביר עוד כספים למספנות. לא הורדת כ־2.3 מיליון דולר מתוך 6 ליון הדולר שהובטחו. בשל זה האוצר להזרים כספים יותר, התחבורה כבר ביצים הקרובים לא כספים ממקורות אחרים.

תוקם ועדת

(סוף מעמוד 1)

בעבודה מתאימה — גילה אתמול יעקב הכט מ"כ מנהל אגף להכשרה מקצועית במשרד העבודה והרווחה.

הכט סיפר, כי אין לו נתונים מדוייקים לגבי מספר הקצינים הבכירים שמתקשים למצוא מקור עבודה. אולם להערכת כמה קצינים כיפרו לו כי מדובר במאות קצינים, שחלקם מובטלים מזה תקופה ארוכה.

השר קצב החליט להקציב 4 מיליון שקל לפרוייקט נסיוני מיוחד שבמסגרתו ייעשה מאמץ למצוא מקורות תעסוקה לקצינים אלה ולהכשיר אותם לקראת העסקתם.

ההחלטה להכשרת אקדמאים כבר הוחלה לאתר מקורות עבודה מתאימים עבור קצינים אלה. במסגרת כמו שבאו מהל במחצע אותרו 40 מישרות בכיר בתפקידים ניהוליים, ובימים הקרובים יתחילו הקצינים המובטלים בשלב ההכשרה המקצועית.

ד"ר של מנהל הרשות להתבונן בזה אגף במשרד העבודה והרווחה, דוד בר, קובע כי עפ"י נתוני משרד העבודה עובדים להתמודד העבודה שבירות הקבע בצה"ל כ־6000 חיילים תושבי עיירות הפיתוח. מרביתם עיירות פיתוח. בכוונה בין השרים קבלו על העסקתם של ערבים בתחום בשעה שיהודים מובטלים לבקש עבודה. השר קצב הביע כי בישראל מועסקים היום כ־80—90 אלף ערבים מהשטחים, מהם בצורה בלתי חוקית. בימים אלה קיים שירות התעסוקה מאמצים לאתר את המעבידים העובדים המועסקים בניגוד לחוק, על מנת להעבידם כדין.

כתבי "הארץ" מציינים כי המבטלה לא איבדה את הצעת ההחלטה כה ג' קצב בדבר הקצאת תקציבים להכשרה מקצועית, קביעת סדרי עדיפות לעיירות פיתוח, בניית בתי מלון של 10 אלפים עובדים זרים הבעסקים בניגוד לחוק וקה, אלא הסתפקה בהקמת שתי ועדות שרים.

קציני מילואים בכירים מובטלים תקופות ארוכות

מאות קצינים בכירים בדרגות סגן אלוף עד תת־אלוף שסיימו את שירותם בצה"ל, מובטלים מזה תקופה ארוכה, משום שלא הצליחו להיקלט בעבודה. לפי הצעתו של ראש הממשלה הוחלט להקים ועדת שרים מיוחדת בהשתתפות פרס, מודעי וקצב, לבחון סיוע מיוחד לבוקדי אבטלה בערי פיתוח. ועדת שרים מיוחדת והשרים מודעי, שרון, יעקובי, כהן ולוי ובראשם קצב תדון באמצעים ליצירת תעסוקה.

שר העבודה והרווחה משה קצב ציין, כי לפי הערכות מהרהו יגיע שיעור המובטלים במשק בסוף שנת התקציב לכ־10 אחוזים מכלל כוח העבודה.

השר לוי אמר, כי האבטלה איננה נבעת מבעצ. אלא תוצאה ישירה של מדיניות הממשלה, ובמיוחד שלא נעשה דבר לבלימתה. לדבריו, יישבן ברים שהנושא האבטלה איננו במרכז אותם.

לוי סיפר בהתרגשות שכמכנים בילידים ביישו בצה"ל אחרי שירותם בלבנון, הם מובטלים והוא לא יכול לסייע להם במציאת עבודה.

הוא הזהיר כי אנו קרובים ל"נביאות העיירות". לדעתו בעקים להעניק תמריצים לתקצבת מפעלים הדרים צריך לעזור למפעלים הנאלצים לפטר עובדים. השר יעקובי הזהיר בחרותה של כסף רב כדי ליצור תעסוקה בלתי מועילה. הוא הציע להסדיר את הבעיה הציבורית בערי פיתוח. להשתמש בכספי בינוי האבטלה לקליטת עובדים במפעלים הדרים את עיעורי הדבית.

השר רובינשטיין אמר כי יש ליצור על מסגרת התקציב בכל מחיר. הוא הציע לאמור את ההצעה שצעירים שטרם מלאו להם 25 שנה יצטרכו לקבל כל עבודה שתוצע להם ותינתן יהיה לחייב אותם לצאת לעבודה

המרוחקת עד 60 ק"מ מביתם.

השר ארבע הדגיש כי ישראל אי יכולה להרשות לעצמה אבטלה ה ביית.

כמה שרים טענו כי מס האבטלה הנהוגים כיום מעודדים צעירים שלא לצאת לעבודה. העבודה הטוב להם כי על פי הח דשאי מובטל לקבל מענק אבט במשך 180 יום, אולם רק מע המובטלים מקבלים מענקי אב בתקופה המרבית כלידם.

קבלת מודעות 24 שעות ברציף

מודעות משפחתיות דחופות וכל יתר סוגי המודעות ל־הארץ מתקבלות 24 שעות ביממה ב"הארץ" דיזנגוף רח' דיזנגוף 118 (מול כסית)

טל. 239952 248518

משרד המשפטים: לחלק הכספים הייחודיים עפ"י המלצת זמיר

ש"ס ואגו"י: המפד"ל זוכה ברוב הכסף ולנו כמעט לא נשאר כלום

מאת נדב שרגאי
סופר "הארץ"

פקיד בכיר במשרד המשפטים הב־היר אתמול, כי על ראשי המפלגות, אנשי משרד הדתות ואנשי משרד האוצר לנהוג על פי הקריטריונים שקבע היועץ המשפטי לממשלה הפרופ' יצחק זמיר לחלוקת הכספים הייחודיים שהובטחו למפלגות הדתיות בהסכם הקואליציוני האחרון. הפקיד אמר את הדברים בעקבות הפרסום ב"הארץ" על ההסכמה שנגבשה בין ראשי המפלגות המרכיבות את הקו־אליציה, לחלק חלק מתשעת מיליוני הדולרים על פי הקריטריונים הישנים, האישיים־מפלגתיים. בנ"ץ אסר בזמנו לחלק את הכספים על פי קריטריונים אלה. ח"כ וירשובסקי מתכוון להגיש הבוקר הצעה לסדר היום של הכנסת בנושא זה.

השר משה שחל הכחיש אתמול את הידיעה כאילו היה שותף להסכמה בין הליכוד, המערך, ש"ס ואגו"י לחלוקת הייחודיים על־פי השיטה הישנה, ואולם בש"ס ובאגודת ישראל אומרים שלא יסכימו לחלוקה על פי הקריטר־יונים שקבע זמיר, שכן על פי קריטר־יונים אלה, זוכה המפד"ל לרוב הכסף ולש"ס ולאגודת ישראל כמעט לא נשאר דבר ממנו. במפלגות הדתיות אומרים כי גם שחל היה שותף להסכמה שלפיה מהכסף יחולק שלא על פי הקריטריונים שקבע זמיר. דובר של השר שחל אמר בהודעתו מאתמול, כי כל הכספים הייחודיים יחולקו על פי הקריטריונים שגיבש היועץ המשפטי לממשלה.

פרשנות משפטית / ד"ר ברוך ברכה

חלוקה ללא קריטריונים עניינים — בניגוד לפסיקת ביהמ"ש העליון

לא ניתן לחלק תשעת מיליוני דולר בהתאם למידת הקירבה של מוסד זה או אחר לחברי כנסת או למפלגות — קריטריון מסוג זה הינו בלתי ענייני ואין הוא עומד בדרישת השוויון

חלוקת הכספים הייחודיים למו־סדות תורניים ללא קריטריונים עניינים עומדת בניגוד לפסק דין של ביהמ"ש העליון ולמעשה אף בניגוד לחוק התקציב.

בפסקדינו — בעתירה של גו־פים שונים הקשורים לארגון מוס־דות חב"ד — קבע ביהמ"ש העליון, שיש לחלק אותם כספים אך ורק עלפי קריטריונים ב־רורים, עניינים ושווים. מכאן ברור שלא ניתן לחלק את תשעת מיליוני הדולר — שהוקצבו למוס־דות תורניים לפי ההסכם הקו־אליציוני בחוק התקציב — בהתאם למידת הקירבה של מוסד זה או אחר לחברי כנסת או למפלגות. קריטריון מסוג זה הינו ללא ספק בלתי ענייני ואין הוא עומד בד־רישת השוויון.

זאת ועוד: בעקבות פסיקת ביהמ"ש העליון, נקבע בחוק התקציב 85/86, שאת הסכום האמור ניתן יהיה לחלק רק עלפי החלטה של שרי האוצר והדתות בהתחשב בעמדת היועץ המשפטי לממשלה לעניין קריטריונים. כל עוד לא הוסכם על קריטריונים כאלה, לא ניתן לעשות שימוש כלשהו בכספים הייחודיים. ואכן זה שבעה חודשים מאז אישור חוק התקציב לא הוצא סכום כלשהו מהסעיף התקציבי האמור.

היועץ המשפטי, פרופ' יצחק זמיר, העביר לשרים המתאימים טיוטת קריטריונים ברוח פסק דינו של ביהמ"ש העליון. קריטר־יונים אלה מבוססים בעיקרם — באשר לישיבות, כוללים וכדומה — על מספר התלמידים הלומדים בהם. אין בקריטריונים התייחסות כלשהי לרשימות שהוכנו בזמנן עלידי המפלגות הדתיות.

ערכה את העמוד: אורית גלילי

המועצה הציונית בישראל
כנסים אזוריים לקראת הקונגרס של המועצה הציונית לנוער

בהשתתפות ראשי מועצות, חברי הנהלת התנועה הציונית ואישים.

* **טבריה** – יום ב' כ' חשון תשמ"ו 11.11.85 בשעה 18.00 בית יד לבנים רח' הגדוד העברי
* **חדרה** – יום א' ד' כסלו תשמ"ו 17.11.85 בשעה 10.00 אולם הישיבות מועצת העיר
* **רחובות** – יום ד' ז' כסלו תשמ"ו 20.11.85 בשעה 10.00 מרכז תקומה
* **בתיים** – יום ה' ח' כסלו תשמ"ו 21.11.85 בשעה 8.30 בית ידלום
* **הגליל העליון** יום ה' ח' כסלו תשמ"ו 21.11.85 בשעה 13.30 ביה"ס דהציר קרית שמונה
* **הרצליה** יום א' יא' כסלו תשמ"ו 24.11.85 בשעה 8.30 בית פוסטר נוה עמל
* **חיפה והצפון** יום א' יא' כסלו תשמ"ו 24.11.85 בשעה 17.00 המרכז הציוני הרמון חיפה
* **כנס הנגב** יום ג' יג' כסלו תשמ"ו 26.11.85 בשעה 09.00 בקונסרבטוריון העירוני
* **גבעתיים** יום ב' יב' כסלו תשמ"ו 25.11.85 בשעה 8.30 בית ראשונים
* **ירושלים והסביבה** יום ג' יג' כסלו תשמ"ו 26.11.85 בשעה 10.00 אכסניית בית וגן
* **חולון** יום ה' טו' כסלו תשמ"ו 28.11.85 בשעה 8.30 מתנ"ס קרית שרת
* **כנס מטה־בנימין** — יום ה' טו' כסלו תשמ"ו 28.11.85 בשעה 18.00 מכון [illegible] ירושלים.
* **נתניה והשרון** יום ו' טז' כסלו תשמ"ו בשעה 8.30 29.11.85 אולם אהל שם
* **אשדוד יבנה והסביבה** יום א' יח' כסלו תשמ"ו 1.12.85 בשעה 09.00 במתנ"ס יבנה
* **ראשון לציון** יום ב' יט' כסלו תשמ"ו 2.12.85 בשעה 09.00 בית הנוער אולמים רח' בלקינד

כנס ראשי הנוער הציוני לקראת הקונגרס יום ב' יט' בכסלו תשמ"ו 2.12.85 בשעה 15.30 באולם ויצמן בית המוסדות הלאומיים ירושלים

הקונגרס הציוני של הנוער בישראל
יום ד' כא' כסלו תשמ"ו 4.12.85 החל מהשעה 9 בבנייני האומה ירושלים.

המכון להשתלמות עורכי דין של לשכת עורכי הדין בישראל
הפקולטה למשפטים באוניברסיטת תל־אביב
המרכז הישראלי לניהול
חטיבת הדירקטורים

ערב עיון בנושא

כיצד יידאה שוק ההון לאור המלצות "ועדת גבאי"?

בבנין הפקולטה למשפטים, אוניברסיטת תל־אביב, רמת־אביב
יום ג' יד חשון תשמ"ו, 29 באוקטובר 1985

בהשתתפות ה"ה (לפי סדר הופעתם):

מאיר גבאי	מנכ"ל משרד המשפטים
פרופ' יוסף גרוס	הפקולטה למשפטים, אוניברסיטת תל־אביב
ד"ר שמעון וייס	יועץ משפטי של רשות ניירות ערך
יוסף ביצבי	מנכ"ל הבורסה לניירות ערך
אליעזר שילוני	יו"ר רשות ניירות ערך
ד"ר מאיר חת	יו"ר דירקטוריון הבורסה לניירות ערך
דוד ויסברג	אי.בי.אי. בע"מ
אלי כהן	יו"ר ההנהלה המצומצמת, בנק דיסקונט לישראל בע"מ
אריה מינטקביץ	יועץ משפטי של משרד האוצר

פותחים

מר מיכאל ארנון	יו"ר חטיבת הדירקטורים במי"ל
ד"ר גבריאל קלינג	יו"ר הנהלת המכון להשתלמות עורכי דין בישראל

פרטים והרשמה: המרכז הישראלי לניהול
טל': ת"א: 03-257202; י־ם: 02-234863; חיפה: 04-640678; ב"ש: 057-31773

חברת החשמל לישראל בע"מ
אגף הבצוע

מכרז מס' 404/379/85

החברה מזמינה בזה הצעות לבצוע עבודות בניה שונות בתנאי רג'י במתקני החברה באזור הדרום

פרטים וטופסי המכרז אפשר לקבל תמורת תשלום של 46,000 שקל (כולל מ.ע.מ) במשרדי אגף הבצוע, רחוב מקוה ישראל 5, תל־אביב בין השעות 9.00 — 12.00 עד יום שישי 15.11.85.
רשאים להשתתף במכרז הנ"ל רק "קבלנים רשומים".
על ההצעות להגיע למשרדינו עד יום רביעי 20.11.85 שעה 12.00.
אין החברה מתחייבת לקבל את ההצעה הזולה ביותר או כל הצעה שהיא.

רקע / נדב שרגאי

נכשלו ניסיונות להשתיל סוכנים משטרתיים בשכונת מאה־שערים

תקיפות נגד אנשי חוק במאה שערים לא הסתיימו בכתבי אישום ★ מפקד משטרת מרחב ירושלים: אפילו למסדר זיהוי איני יכול להעמיד אותם — כולם דומים

המכות הנאמנות שספגו בסוף השבוע שעבר פקחי מס ערך מוסף בשכונת מאה שערים בירושלים בסוף השבוע שעבר מיקדו את תשומת הלב הציבורית לנעשה בשכונה.

ניסיונות לא מעטים שנעשו בשנים האחרונות להשתיל סוכנים משטרתיים במיגזר החרדי נכשלו, והשתולים נחשפו ברובם. יהודי חרדי מפורסם, אשר נהג להיפגש באורח סדיר עם אחד מהקצינים הבכירים במחוז נמלט לארה"ב לאחר שנתפס "שוטר" ו"מלשין". תקיפות נגד אנשי חוק במאה שערים לא הסתיימו בכתבי אישום כלשהם, למרות הצהרות תקיפות של המשטרה.

במאה שערים עוסקים בודדים וקבוצות במסחר במטבע זר, אך החשודים בעיסוק זה נעצרו דווקא במזרח ירושלים. ובמקרה שהשוטרים נכנסים לעצור חשוד בלשונו במאה שערים — נחלצים לעזרתו אנשי הקבוצות הקיצוניות ומוד לצים אותו בכוח מציפורני "השוטרים הציוניים".

מפקד משטרת מרחב ירושלים, תנ"צ חיים אלבלדס, הודה לפני חברי מועצת העירייה: "אפילו למסדר זיהוי איני יכול להעמיד אותם — כולם דומים".

יש לציין כי הרוב הדומם בשכונות החרדיות בירושלים מסתייג מהמעשים האלימים, אך חושש לפעול נגדם.

התנכלויות לחברות ולעסקים בשולי האיזורים החרדיים — בית הקולנוע אריסון, מאפיית אביחיל, חנות הבגדים של משפחת כובשי, בית המרחץ, קיוסקים, וכן התנכלויות לבעלי דירות חילוניים, מסורתיים, או דתיים ולובשי כיפות סרוגות בצורה של הצתות וחבלות חמורות ברכוש, והפכו זה מכבר למעשים של יום יום. על מעשים רבים כאלה אפילו אין מתלוננים במשטרה.

בגלל התגרות והזירות השו־נות, נמנעים מנהיגים חרדיים לגנות את האלימות בחששם לאבד את ההגמוניה בקרב הציבור החרדי.

עדות ראיה / נורית אמיתי

אם מציגה בכאב תולצת בנה שנשארה למזכרת (צילום: מוטי פתאל)

"הוא היה חולה, לקחנו אותו לבית־חולים, אמרו לנו לבוא מחר, באנו והוא לא היה"

הסיפור הזה חזר על עצמו אתמול עשרות פעמים בכנס של יוצאי תימן המחפשים את קרוביהם שנעלמו אחרי עליית מרבד הקסמים ★ הדוברים באירוע תבעו הקמת ועדת חקירה

"שנים אני מחפש את הורי האמיתיים, אחותי אומץ לבוא הנה, לדבר" — אמר שמואל פייבר שגדל בבית של יוצאי אירופה וגילה כעבור שנים רבות כי הוא ילד מאומץ. "שנים חקרתי מאיפה באתי ומסתבר שאני כנראה שייך לאותם ילדי תימן האבודים". הוא רזה, גבוה, שחום. כל הערב הסתובב במתנ"ס חסר מנוחה עד אותו רגע שעלה לבמה ואמר, כשהוא אחוז התרגשות את המשפטים הספורים שהוכנו. לאחר מכן פינה את המיקרופון כשהוא מלווה במחיאות כפיים ובהרבה עיניים של אבות ואמהות, אחים ואחיות שהביטו בו תוך שהם קופצים את פיהם, ומנסים, בוודאי, לנסות ולהיזכר איך הוא נראה פעם, כילד.

437 ילדים נעדרים. כך לפחות סיפרו אתמול הדוברים בכנס. מחוץ לאולם, ליד שולחן קטן רכנו יוצאי תימן על גבי כרטיסים ומילאו את פרטי ילדם האובד. מאחור, הם רשמו את "סיפור המקרה". "הוא היה חולה, לקחנו אותו לבית־חולים אמרו לנו שנלך תבוא מחר. באנו והוא לא היה", חזר הסיפור על עצמו בעשרות הכרטיסים המתמלאים במהירות. ההורים כבר לא בוכים, הדמעות התייבשו, אמר אבא אחד. אבל הסיפורים מרגשים את העיתונאים הרבים ואמצעי התקשורת האלקטרוניים מישראל ומרחבי העולם שהציפו אתמול את ראש העין.

"איפה הקבר שלו? אין קבר" אומר אב שאיבד את בנו בבכורו. זכריה מראלה מספר איך נעלם אחיו. "אני זוכר אותו, אני זוכר אותו טוב ולא מוכן להשלים עם זה". הילדים של אז, אם הם בחיים הם היום בני 35, 36, או 37. ההורים זקנו, חלקם כבר עברו מהעולם. אחים נשארו.

פנייה להקים ועדת חקירה מחודשת שתחקור את נושא ילדי תימן האבודים יצאה אתמול מאולם המתנ"ס בראש העין. במקום נכחו ח"כ מרים תעסה גלזר, אלוף דוד מימון, הרב מנחם פרוש, אברהם נתן נציב שירות המדינה, הרב יוסף שפירא, ישראל קיסר ועוד רבים אחרים. הדוברים באירוע פנו אל המוזמנים האורחים בבקשה לפתוח את אותה פרשה עלומה שהתרחשה במסגרת עליית מרבד קסמים ולחקור אותה עד סופה. מזכ"ל ההסתדרות ישראל קיסר אמר: "מגיע להורים, למדינת ישראל ולמסכת העלייה שידעו כל מה שקרה".

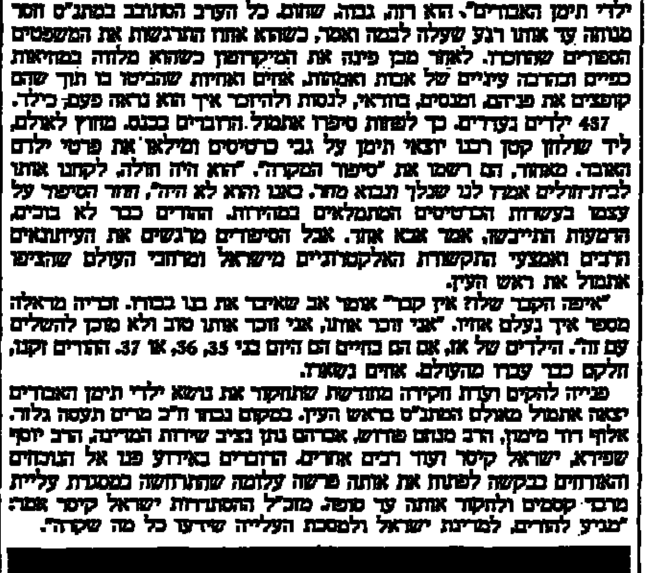

מטוס הקונקורד של חברת איירפראנס הביא באיחור את משלחת ידידי מכון ויצמן (צילום: אפי שילה)

תקלה בקונקורד עיכבה בואה של משלחת ידידי מכון וייצמן

מאת מיכאל גרטי

תקלה באחד ממנועי מטוס קונ־קורד של "אייר פרנס" גרמה לאיחור של יותר משעתיים בבואה ארצה של משלחת ארגון ידידי מכון וייצמן שה־גיעה אמש לארוחת ערב במשכן הכנסת בירושלים. המשלחת מונה יותר ממאה איש, בראשות נשיא הסנאט הצרפתי אלן פוהר.

מיד לאחר ההמראה מפאריס התגל־תה תקלה במערכת אלקטרונית המפקחת על פעולתו של מנוע מספר 3 במטוס העל־קולי. המנוע הודמם והמטוס המשיך בטיסה עם שלושה מנועים למשך כ־10 דקות — זמן שהיה דרוש לו כדי לרוקן את מיכל הדלק. לאחר ריקון הדלק נחת המטוס בשלום עם שלושה מנועים, הנוסעים הורדו ממנו, התקלה תוקנה והמטוס תודלק מחדש.

המטוס העל־קולי נוכר על ידי קבוצת ידידי מכון וייצמן. זמן הטיסה מפאריס לתל אביב — לאחר תיקון התקלה — היה שעתיים ו־20 דקות.

ישראלים יוכלו לקבל אשרות בנמלי סרילנקה

מאת זוהר בלומנקרנץ

בעלי דרכון ישראלי יוכלו מעתה לקבל אשרות כניסה לסרילנקה (ציי־לון, לשעבר) בנמלי האי. שתי המדינות אינן מקיימות יחסים דיפ־לומטיים ביניהן. לסופר "הארץ" נודע כי הנחיות פנימיות בכתב בנושא זה הועברו אתמול לסוכני הנסיעות והמ־תיירות בישראל. על פי ההסדר החדש שעליו הודיע משרד החוץ, יוכלו בעלי דרכון ישראלי לקבל מעכשיו אשרות בנמלי הכניסה של סרילנקה לאחר שיצהירו שבואם הוא למטרת תיירות בלבד, ובתשלום 415 דולר ארה"ב לפחות. עד היום נזקקו תיירים מישראל שביקשו לבקר בסרילנקה לשירותיה של הקונסוליה הבריטית

המשטרה תגביר סיוריה בשכונת מאה־שערים

(ע). בעקבות האירועים האחרונים בשכונת מאה שערים בירושלים תגב־רה משטרת ירושלים את סיורי המשטרה ומשמר הגבול ביום ובלילה ברחובות השכונה.

במשטרה רואים בחומרה את ההתנ־כלות לחוקרי מע"מ בסוף השבוע שעבר ואת עשרות מקרי ההצתה והפ־גיעה בחנויות ובקולנוע "אריסון".

התק"ם תומך במאבק יו"ר הכנסת נגד הצעות כהנא

מאת אלי אלעד

מזכירות התק"ם החליטה אמש להביע תמיכה במאבקו של יו"ר הכנסת שלמה הלל נגד מתן הכרה כל שהיא להצעות גזעניות.

בהחלטתה מציינת מזכירות הת־ק"ם כי לא יעלה על הדעת להעלות על שולחן הכנסת חוקים גזעניים בנוסח נירנברג. מזכירות התק"ם שיגרה מברק ליו"ר סיעת המערך בכנסת רפי אדרי ובו תביעה שהסיעה תפעל לאלתר לשינוי תקנון הכנסת

בבתיה"ס המקצועיים מלמדים דפוס בלט בעידן סדר־הצילום

המדען הראשי של משרד החינוך: המורה הממוצע אינו מסוגל להתמודד עם דרישות החינוך היום ★ למרות הצלחות המחקר החינוכי — הפערים נשמרים מזה 34 שנים

מאת נילי מנדלר
מחברות "הארץ" לענייני חינוך

60 אחוז, מהתלמידים בבתי הספר העל־יסודיים לומדים בבתי ספר מקצועיים, רובם במגמות, שגם הם וגם המורים יודעים כי אין לבוגריהן ביקוש בשוק העבודה בעתיד (למשל תלמידים לומדים דפוס בלט בעידן של סדר־צילום). הסיבה לכך היא של־מורים הקיימים יש הכשרה לאותם מקצועות ומשום שהתלמידים אינם מתאימים למגמות אחרות. תוכנית הלימודים הישראלית יונקת מאידיאולוגיה הישנית והעומס הבודד שהתלמידים הוא בלתי נסבל.

דברים אלה אמר אתמול, המדען הראשי של משרד החינוך, פרופ' יוסף באשי, בסימפוזיון על מגמות במדיניות החינוך בישראל שנערך בבית הספר לחינוך של אוניברסיטת חיפה. עוד אמר פרופ' באשי, כי המורה הממוצע אינו מסוגל להתמודד עם דרישות החינוך היום, וכי למרות כל הצל־חות המחקר החינוכי הפערים נשמרים זה 34 שנה.

פרופ' מיכאל חן מאוניברסיטת ת"א, אמר, כי מעצבי מדיניות החינוך מחליטים החלטות העולות כסף רב כאשר בידיהם מעט מדי נתונים, משום שאנו עניים מכדי לבצע מחקרים. כדוגמה ציין את ההשקעה האדירה במחשבים בבתי הספר, כשהתחושה היא של אכזבה.

פרופ' עוזר שילה, מאוניבר־סיטת חיפה אמר כי במערכת החינוך הישראלית יש הישגים בר־מות הנמוכות של ההשכלה, אבל לא ברמות הגבוהות. עוד אמר, כי קיימת סתירה בין המגמה המוצהרת לקידום שיוויון חברתי ובין המגמה המתמקדת בפרט ומנסה לסגל את המערכת אליו. "כאשר המערכת מסתגלת לכישורי הילד, היא נותנת לו אופציות רבות בהווה, אך יש סכנה שכך היא סוגרת לו אופציות בעתיד".

במחאה על שלא הוטל איסור להעלות המחזה של פאסבינדר

יהודים נזעמים נטשו את הטקס לציון "ליל הבדולח" בפרנקפורט

ראש עיריית פרנקפורט: אין לי ספק שהמחזה אנטישמי אבל החוקה הגרמנית מבטיחה את חופש האמנות

מאת דניאל דגן,
סופר "הארץ" באירופה

עשרות יהודים נזעמים עזבו כאן אתמול טקס לציון פוגרום ליל הב־דולח ב־1938, כאשר ראש עיריית פרנקפורט, ואלטר וולמאן, הודיע כי אין בכוונתו להטיל איסור על הצגת המחזה האנטישמי של פאסבינדר "האשפה, העיר והמוות".

המיקרופון שבאמצעותו דיבר וולד־מאן נותק לדקות אחדות, ומן הקהל באולם בית הכנסת של פרנקפורט הושמעו קריאות בוז מגעשכות. אולם וולדמאן המשיך בשלו, וטען: "אין לי כל ספק שהמחזה הוא אנטישמי, ואני עומד, כמובן, לצדכם. אבל החוקה המערב גרמנית מבטיחה את חופש האמנות, ואיננה מאפשרת לי להטיל איסור על הצגת המחזה. אוכל לאסור את ההצגה רק אם אשתכנע שהיא עלולה לגרום נזק לבטחון ולסדר הציבורי".

נציג הקהילה היהודית בפרנקפורט, הרמן אלטר, אמר בטקס הזכרון כאן, כי לנסיון למנוע את העלאת המחזה אין כל קשר לצנזורה על חופש האמנות, — מפני שאנטישמיות אינה יכולה להחשב לאמנות. יושב ראש הקהילה היהודית בפרנקפורט, איגנץ בוביס, שתואר על ידי רבים כמטפח הקרקעות שאליו התכוון פאסבינדר במחזה האנטישמי שלו, אמר בתשובה לשאלות: "אני מאוכזב מאד מנאומו של וואלמאן. הוא הציג אותנו כמי שעוברים על החוק, והתחמק מן הנושא העיקרי, שהוא הנסיון להעניק לגיטימציה תרבותית לאנטישמיות מסוג הגרוע ביותר".

אנשי הקהילה רכשו כרטיסים להצגת הבכורה מחרתיים כדי לעלות על הבמה ולמנוע את ההצגה.

קבוצה של מנהלי תיאטראות וב־מאים מערב גרמניים פירסמה הצהרה התומכת בהעלאת המחזה. מנהל התיאטרון של ברלין פירסם הצהרה נפרדת, המתנגדת לצנזורה מצד פו־ליטיקאים, אך קובעת שמנהל תיאטרון פרנקפורט עצמו צריך היה להבין, שאין להעלות על הבמה את מחזהו האנטישמי של פאסבינדר.

מחזה המציג באור חיובי עליה לארץ מוצג בתיאטרון במוסקווה

מאת סופר "הארץ"

מחזה המציג באור חיובי משפחה יהודית המבקשת לעלות לישראל מועלה על במת תיאטרון "סובר־מניק" ברחוב גורקי במוסקווה, כתבה מפורסת על כך מתפרסמת, מפי העי־תונאי ויקטור לואיס, ב"ג'ואיש כרוני־קל" הלונדוני. ויקטור לואיס הוא עי־תונאי יהודי במוסקווה אשר לעיתים משמש צינור לשלטונות הסובייטיים להעברת ידיעות לעיתונות המערבית.

המחזה בשם "רחוב שלום עליכם 40", מאת המחזאי היהודי ארקדי סטויצקי, מתאר משבר במשפחת מרגוליק: האם ושני בניה רוצים לעלות לישראל בעוד האב, קומוניסט מושבע, רואה בעצם המחשבה לעזוב את בריה"מ רעיון מעוות. בסופו של דבר האב שולח יד בנפשו.

הדמויות מוצגות בצורה אוהדת והאם מבהירה שאין לראות כבוגדים את היהודים שרוצים לעזוב — דבר שאין לו תקדים בתיאטרון הסובייטי. הבנים, אחד פרופסור לפיסיקה והשני רופא מנתח, גם מסבירים את סיבת רצונם לעזוב: "איני מוכן שהצלחותי תיזקפנה לזכות עמיתי רק מפני ששמי מרגוליק ולו יש שם רוסי", אומר אחד הבנים.

לואיס טוען שמיניסטריון התרבות המליץ על הצגת המחזה. לדבריו, הקהל מהצגה למחזמים קיבל את ההצגה בתשואות.

אסותא

נולדו ל:

קארין ושמואל שלומביץ — בן

אילנה ויחיאל צדוק — בת

חוה ומיכאל בירון — בת

עמליה ויוסף אברט — בת

אסתר וברוך רקנטי — בת

מיכל ויצחק דנוס — בן

צבי ומשה בעד — בן

הוגט וחיים חלימי — בן

נאוה וחיים מלנר — בת

רחל ואמנון ליקובין — בת

התק"ם בחר ברוזוליו ופסה כמועמדים לוועדה המרכזת

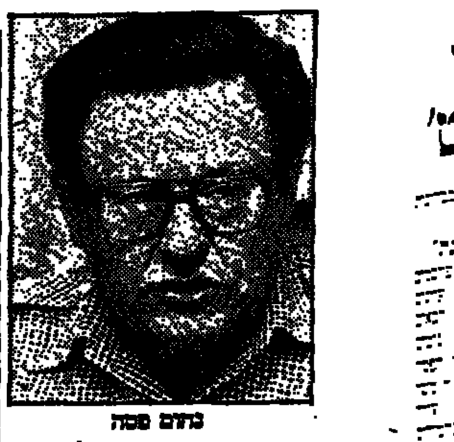

נחום פסה

דני רוזוליו

מאת יהודית וינקלר

מזכירות התק"ם בחרה בדני רוזוליו ובנחום פסה כמועמדים לוועדה המרכ־זת החדשה. דני רוזוליו, מזכיר תנועת העובדים, נהנה משריון בוועדה המרכ־זת, נחום פסה נמנה עם עוד שבעה חברים בוועדה המרכזת המתמודדים במרכז מפלגת העבודה על זכות להציג את מועמדותם האיל וסיים שתי קדנציות ועל כן הוא זקוק לרוב של 60 אחוז בישיבת המרכז הקשורות להערך ביום ה' השבוע.

נחום פסה מכהן כראש האגף לחינוך ולתרבות בוועד הפועל של ההסתדרות, והוא שמועות כאילו ויתר על מועמדותו, אך עתה מתברר, כי הוליט לחזור ולהתמודד. קיבוץ ברור־חיל שבו הוא חבר אישר פה אחד את מועמדותו. פסה נחשב לאיש הצמרת המצומצמת של ההסתדרות ובעבר נמ־נה עם תומכי לרנטון עם המזכ"ל הנוכחי ישראל קיסר.

טעות שלנו

ב"יומן" של מוטי לדני (מוסף "הארץ", 8.11) נפלה שגיאה. צריך לקרוא: היותי יהודי, היותי הקומוניסט (ולא: קומוניסט) והיותי ישראלי אינם פוגעים זה בזה.

עיריית חולון 50

לרגל יובל החמישים של העיר אנו פונים לכל

ותיקי חולון

שהשתכנו בעיר בשנותיה הראשונות ועד 1 בינואר 1940 להמציא פרטים אישיים וכתובתם

לעירית חולון
לשכת ראש העיר
רח' ויצמן 58 חולון טל' 888444

צ'יינה דיילג'
הסינית של רמת־השרון
דרך הרצליה 199, תחנת דלק "טופזי" רמת השרון
(ליד הכפר הירוק) טל. 491873 (03)

חתוך את הפינה ועגל את המחיר

תפריט קבוע ל־2 סועדים
מחיר רגיל ~~15,956~~
מעוגל ל־13,000 ליחיד
תפריט קבוע ל־3 סועדים
מחיר רגיל ~~20,846~~
מעוגל ל־15,000 ליחיד
לא כולל שרות

ישראכרט אלא מה.

הצג פינה זו למלצר.

צ'יינה דיילג'
הסינית של רמת־השרון
דרך הרצליה 199, תחנת דלק "טופזי" רמת השרון
(ליד הכפר הירוק) טל. 491873 (03)
(ה)

מכון משואה(?)

הארץ
מוסף מיוחד
תערוכת ייצוא 85
לשרותי ייצוא ושיווק
בחסות מכון הייצוא
יופיע ב־2 בדצמבר 1985

מפרסמים המעוניינים להבטיח את השתת־פותם במוסף, מתבקשים לפנות בהקדם האפשרי אל מחלקת המודעות של "הארץ" טל. 03-824261 או אל משרדי הפרסום.

8.8% גידול בצריכת הדלק לעומת אוקטובר אשתקד

מאת יהודה שרוני, סופר "הארץ" לענייני כלכלה

צריכת הדלק בחודש אוקטובר הסתכמה ב־87 אלף טונות לעומת 80 אלף טונות באוקטובר אשתקד, גידול של 8.8%. צריכת הדלק באוקטובר גילה באותו השיעור גם אם נשווה אותה לצריכה בחודש ספטמבר. הגידול בצריכת הדלק מלמד יותר לאור העובדה שמחיר הבנזין באוקטובר השנה היה גבוה לעומת המחיר באוקטובר אשתקד.

סיבה אפשרית לגידול בצריכת הדלק היא הורדת מחיר הדלק בשיעור של 4% בסוף חודש ספטמבר.

התערכות במשרד האנרגיה

במשרד האנרגיה היו הערכות מוקדמות כי להורדת מחירי הדלק לא תהיה השפעה על הרגלי הצריכה של הציבור, ועמדת המשרד היא שיש להמתין תקופה נוספת כדי לקבוע אם הורדת המחיר גרמה הגידול בצריכה.

סופר "הארץ" מעיר כי השנה היו חודשים, בהם היתה תצרוכת הדלק גבוהה יותר מאשר באוקטובר.

משרד האנרגיה עוקב בימים אלה אחר מחירי הדלק הבינלאומיים, ואם אלה ימשיכו לרדת, ישקול המשרד הוזלה נוספת של הדלק.

עובדי בל"ל מחריפים העיצומים אך מודיעים שלא יפגעו בציבור

100 עובדי ההנהלה המרכזית יקיימו מדי יום אסיפת הסברה במחלקת הבינוי שהושבתה בידי ההנהלה

מאת אריה לביא סופר "הארץ" לענייני כלכלה

עובדי בנק לאומי יחריפו מהיום את העיצומים שהם נוקטים נגד ההנהלה, עקב רצונה של זו להתחיל בפיטורי עובדים קבועים. לטענת הוועד, שלא הוכחשה על ידי ההנהלה, מבקש הבנק לפטר 1350 עובדים קבועים, מזה 350 עובדים השנה ועוד 1000 עובדים בשנה הבאה. עד כה נמנעה ההנהלה מלפטר עובדים קבועים.

העובדים מאיימים לכנס תוך 10 ימים מסיבת עיתונאים, ולפרט "כי־זבוזים של עובדים בכירים של הבנק" בין היתר מדובר בעובדים בכירים שהתקבלו לאחר אוקטובר 1983, מועד בו התמוטטו מניות הבנקים — מה שהביא את מערכת הבנקאות למשבר.

בינתיים החליטו העובדים, שהחל מהיום יתכנסו כ־100 מעובדי ההנהלה המרכזית של הבנק לאסיפת הסברה. האסיפות יערכו במשרדי מחלקת הבינוי. אותה החליטה ההנהלה להשבית כתוצאה מאי הסכמת העובדים לשתף פעולה עם מנהל המחלקה, מנחם זהבי.

העובדים טוענים כי זהבי, שהוא פנסיונר, התקבל לעבודה אחרי המשבר ויש לפטר אותו [illegible] לפני שמפטרים עובדים קבועים.

דובר מטעם העובדים אמר אתמול, כי ההנהלה מעוניינת להקריב את עשרות עובדי המחלקה על פני פנסיונר עובד אחד. באמצע, החליטה ההנהלה על השבתת המחלקה מאחר ואין היא יכולה לפעול בלא שיתוף פעולה בין העובדים למנהל המחלקה.

במקביל, מתוכננות אסיפות הסברה יומיות של עובדים בכל רחבי הארץ. אסיפות ההסברה יערכו מחוץ לשעות הקבלה כדי לא לפגוע בלקוחות. בין היתר מתכננים העובדים להחריף את הצעדים הננקטים כבר נגד בכירי בל"ל, הכוללים בין היתר אי העברת שיחות ודואר.

גינדי הפסידה 900 אלף דולר לעומת רווח 530 אלף ד' אשתקד

המנכ"ל: האינפלציה ואשראי צמוד גרמו להפסד

מאת אריה לביא

חברת הבניה של אברהם גינדי הפסידה בשנת הכספים שהסתיימה במארס כ־900 אלף דולר לעומת רווח של 532 אלף דולר בשנה הקודמת — כך מתברר מתמצית הדו"חות הכספיים של החברה שפורסמו אתמול באיחור.

מנכ"ל החברה יואל גורודיש הסביר את ההפסד שנוצר באינפלציה הגבוהה שגרמה לכך שהלוואות שנילקחו בגין רכישת קרקעות לבניה, היו צמודות למדד, בתוספת ריבית של 7.5 אחוזים. הגדילו את הוצאות המימון של החברה. סופר "הארץ" מציין שה־הלוואות הבלתי צמודות בתקופה זו היו יותר יקרות מההלוואות הצמודות בריבית של 7.5 אחוזים בחשבון לאור מדדי המימון הוולות במשק בתקופה זו.

לדעת גורודיש ישתקפו עוד בדו"חות הקרובים הרווח ממכירת הדירות שה־חברה בונה. לדבריו איפשר מצב החברה, שמכרה במהלך השנה כ־200 דירות את המשך הפעילות, ברומה לעבר.

מינהל מקרקעי ישראל הקצה לחברה קרקע לבניית 176 דירות בראשון לציון, והיא תבנה בשטח דירות בנות 3 חדרים המיועדות ברובן לדור צעירים.

עירית הרצליה

מכרז מס' 85/ם 59/12

מכרז למכירת דירות בפרויקט לב העיר

עירית הרצליה מזמינה בזאת הצעות לרכישת דירות בפרויקט לב העיר. את תנאי המכרז, שאר המסמכים וכן נוסח החוזה שהזוכה ידרש לחתום עליו ניתן לרכוש בעיריית הרצליה תמורת סך של 5,000.־ שקלים, שלא יוחזר.

העיריה תערוך סיורים בפרויקט לב העיר בימים 12.11.85 — 19.11.85. הסיורים יצאו בשעה 11.00 בבוקר ממשרדו של מר א. יניב, סגן מהנדס העיר, באגף הנדסה רח' סוקולוב 10 (קומה 2) טל: 052-86941 (קו פנימי 252).

על המציע להגיש במצורף לפניתו ערבות בנקאית בסכום השווה ל־3% מהצעתו.

את ההצעות יש לשלוח במעטפות המיועדות לכך בדואר רשום לפי הכתובת ועדת המכרזים, עירית הרצליה ת.ד. 1 הרצליה עד ליום 25.11.85.

אלי לנדאו, ראש העיר

עירית עפולה

מכרז מס' 14/84

השכרת קומת קרקע בבנין העיריה

מוצעת בזה להשכרה בשכירות בלתי מוגנת ולמשך חמש שנים קומת קרקע בבנין העיריה רחוב יהושע (לשעבר בנק לאומי).

את פרטי המושכר ניתן לקבל בשעות העבודה הרגילות במדור הנכסים בעיריה.

דמי השכירות המינימליים יהיו בסכום שווה ערך ל־43 (דולר ארה"ב) לכל מט"ר למשך שנה.

הצעות נמוכות מסכום זה לא תלקחנה בחשבון.

המציע יצרף ערבות בנקאית צמודה ע"ס 1,000,000 שקל בתוקף ל־60 יום מיום ההגשה.

אין העיריה מתחייבת לקבל את ההצעה הגבוהה ביותר, או כל הצעה שהיא. כשיקול חשוב ילקחו בחשבון עיסוקיו המתוכננים ושאר מאפייניו של המציע מבחינת כושרו הכלכלי והיקף פעולותיו השתלבותו בבנין ו/או הפרעה למשרדי העיריה.

תנתן העדפה מרובה לתועלת שתהיה לצבור בעפולה מפעילותו של המציע במושכר ולשרותים שיתן לתושבי העיר ו/או לתושבים או מוסדות בסביבה.

תנתן עדיפות למוסד כלכלי או פיננסי.

הצעות יש להכניס לתיבת המכרזים בחדרו של מזכיר העיריה עד יום ראשון 17.11.85 שעה 12.00 בצהרים.

ח"כ עובדיה עלי
ראש העיר

חדשות המשק

לדברי סגן שר החקלאות אברהם כץ־עוז:

הסיוע לחקלאים יעלה לאוצר רק במתן ערבות ממשלתית לאשראי

עם זאת בשל פריסת האשראי לתקופה ארוכה תוגדל כמות אמצעי התשלום במשק ולכן יהיה הסיוע גורם אינפלציוני

מאת אבירם צהר
סופר "הארץ" לענייני כלכלה

הסיוע למגזר החקלאי לא יעלה לאוצר אלא במתן ערבות ממשלתית לאשראי שיעמידו לרשותם הבנקים; אך בגלל פריסת האשראי לתקופה ארוכה, תוגדל כמות אמצעי התשלום במשק ועל כן יהיה הסיוע גורם אינ־פלציוני — אמר סגן שר החקלאות אברהם כץ־עוז.

לדברי כץ־עוז כמחצית מפריסת החובות המתוכננת תיועד לקיבוצים והמחצית השנייה למושבים במצוקה.

רשימת פרטי הסיוע

ואלה פרטי הסיוע, כמשתמע מהמו־שא ומתן המתנהל בין הבנקים לחקלאות לבנק ישראל:

★ הבנקים המסחריים ימירו אשראי קצר מועד שהחקלאים חייבים באש־ראי לשבע שנים, שיעור האשראי החדש יהיה 90 מיליון דולר.

★ על כ־30 מיליון דולר מסכום זה תינתן ערבות המדינה. לגבי יתרת הסכום, יסתפקו הבנקים בביטחונות הקיימים בסקטור החקלאי.

★ על האשראי קצר המועד שחייבים כיום חקלאים, הם משלמים רבית שנתית ממוצעת של קצת פחות מ־100 אחוז. עבור האשראי לזמן ארוך הם ישלמו רבית דולרית בגובה 1—1.5 אחוזים מעל הריבית המסחרית על היורודולר בשוקי הכספים בעולם.

★ הבנקים המסחריים מוכנים לממן את האשראי שבו מדובר, מכספים שילוו למטרה זו בשוקי הכספים בחו"ל, ולצורך זה מבקשים מבנק ישראל קבלת הלוו־אשראי בגובה הסכום הדרוש. מחיר הכסף בחו"ל הוא בערך כגובה הרבית על היורודולר בתוספת חצי אחוז. פירוש דבר זה שה־מירווח הבנקאי (ההפרש בין הרבית שיגבו לבין הרבית שהם עצמם ישלמו) יהיה בין חצי אחוז לאחוז. בנק ישראל, במסגרת המדיניות לצימצום האשראי במשק, דורש מהבנקים מיר־וח של לפחות 1.5 אחוזים.

אברהם כץ־עוז

בעקבות פניית הרשות לניירות־ערך וכתנאי לגיוס 3.5 מיליון דולר:

בנק הספנות ביקש מביהמ"ש להתיר פרסום פירוט אחזקות בלאס בבנק

בין השאר: כיצד הגיע בלאס ל־49% מהון המניות ומי "אנשי הקש" שבשמם נרכשו מניות הבנק

מאת יהודה שרוני
סופר "הארץ" לענייני כלכלה

בנק הספנות ביקש אתמול מבית המשפט המחוזי בתל־אביב, לאפשר לו לכלול בתשקיף ההנפקה שהוגש לפני כמה שבועות לרשות לניירות הערך את פירוט האחזקות של דוד בלאס בבנק.

בקשת בנק הספנות שתידון בימים הקרובים הוגשה לאחר שהרשות לניירות ערך פנתה בשבוע שעבר לבנק וביקשה בין השאר לפרט כיצד הגיע דוד בלאס לאחזקה של 49% מהון המניות של הבנק ומי הם "אנשי הקש" שבשמם נרכשו מניות הבנק.

עד כה ניתן חיסיון לפרשה זו, על פי צו של בית המשפט, ובתשקיף ההנפקה שהוגש לרשות צוין כי "מניות בלאס" מוחזקות בידי כונס הנכסים עו"ד דוד גולדשטיין, בפקודת המפקחת על הבנקים גליה מאור. אם יאשר בית המשפט את בקשת בנק הספנות, יועברו הפרטים המבוקשים לרשות לניירות ערך, וייתכן שאנשי הרשות יחליטו שלא לתת פומבי לכל הפרטים, אלא לצרף לתשקיף חלק מהם. נראה כי נציג בנק ישראל בבית המשפט, לא יתנגד לבקשת הבנק ואולם ההערכה היא שכונס הנכסים יתנגד לבקשה זו.

במקרה זה עלול הבנק להיתקל בקשיים בהוצאתו לפועל של גיוס ההון בשיעור 3.5 מיליון דולר, ובית המשפט יצטרך בסופו של דבר להכריע בסוגיה זו.

כונס הנכסים של הבנק מחזיק לפי שעה את "מניות בלאס" ברשותו, ואם רצונו לנצל את הזכויות בהתאם לתשקיף ההנפקה, עליו לקבל את אישור נגיד בנק ישראל, ואילו דוד בלאס, או "אנשי הקש" שלו חייבים להעביר אליו את הסכום המתאים.

המלצות מרחיקות לכת בדו"ח ועדת פוהורילס שהוגש לשר החקלאות

חוסר יעילות בשיווק הוריד יצוא ההדרים בשנים האחרונות

בשש שנים פחת יצוא התפוזים ב־41% ★ מוצעת רפורמה בשיטות השיווק והתשלום ★ יוקם מרכז־שיווק באירופה

מאת אבירם צהר, סופר "הארץ" לענייני כלכלה

הירידה שחלה בשנים האחרונות ביצוא ההדרים הישראלי אינה בגלל מיגבלות בשוקי חו"ל, אלא בגלל חוסר היעילות של מערכת השיווק של מועצת ההדרים. כך עולה מדו"ח שהוגש בימים אלה על ידי ועדת פו־הורילס לשר החקלאות. בדו"ח כלולות המלצות מרחיקות לכת לרפורמה בשיטת השיווק של ההדרים ובשיטת התשלום לפרדסנים בארץ. שר החק־לאות אישר במלואן את המלצות הוועדה.

מדו"ח הוועדה עולה, כי בשש השנים שעד סוף עונת 1984 פחת יצוא התפוזים הישראלי ב־41 אחוז. חלקה של ישראל במכירת ההדרים באירופה פחת באותה תקופה מ־32 אחוזים ל־18 אחוזים.

על פי המלצות הוועדה יקבלו הפרדסנים תמורה עבור התפוזים שלהם לפי טיב הפרי. בדרך זו יתגבר התמריץ לשיפור הטיב. יתכנסו שינויים מפליגים בשיטות הדיווח במועצת ההדרים ואף בשיטת התשלומים. יוקם מרכז שיווק באירופה, אשר יקבל את מלוא הסמכות והאחריות על השיווק.

[illegible] דיקת מצב החקלאות" השתתפו נציגי אגרסקו, בנק החקלאות, ההסתדרות, משרד החקלאות וכן מרצים ופרופ־סורים מהפקולטה לחקלאות ברחובות וממכון וולקני בבית דגן. בראש הוועדה עמד פרופ' שמואל פוהורילס, מנהל הרשות לתיכנון החקלאי.

על פי הערכות שבאו לידי ביטוי בחברת העובדים:

מקווים שמיזוג שיכון עובדים עם סולל־בונה יפתור קשיי הקונסרן

חובותיו מוערכים ב־500 מיליון דולר ואף ראשי הקונסרן אינם צופים שיפור משמעותי תוך שנה

מאת אריה לביא
סופר "הארץ" לענייני כלכלה

בחברת העובדים מקווים שמיזוג חברת שיכון עובדים עם קונסרן סולל בונה, יהיה לפתרון קשיי הקונסרן הד־רות לנכסים הרבים של שיכון עובדים ומצבו האיתן, יחסית לסולל בונה.

בבעלות שיכון עובדים מלאי קרקעות גדול, בין היתר בירושלים הרבה מוזמנים. לעומת זאת נתון קונסרן סולל בונה בקשיי נזילות, וחובותיו לבנקים מוערכים בכ־500 מיליון דולר. ואף ראשי הקונסרן אינם סבורים שצפוי שיפור משמעותי השנה או בשנה הבאה.

מינהלת חברת העובדים אמורה לדון היום במיזוג בין שתי החברות על בסיס המלצות ועדת אלניק, שבחנה את הנושא על פי החלטתו של מזכיר חברת העובדים, דני רוזוליו, שהוא גם יו"ר מועצת המנהלים של סולל בונה. חוגים בחברת העובדים ציינו שלא ברור אם הדיון במיזוג יסתיים היום אך בכל מקום יש לצפות שההחלטה על כך תתקבל בזמן הקרוב ביותר.

עובדי שיכון עובדים מתנגדים

ועד עובדי שיכון עובדים מתנגד למיזוג עם סולל בונה. ממזכיר ההסתדרות ישראל קיסר וממזכיר חברת העובדים דני רוזוליו ביקש הוועד שלא יאפשרו לדון במיזוג עם סולל בונה אך ורק לצרכי הילוצה של סולל בונה ממצבה, בלי להתחשב בעמדות עובדי שיכון עובדים. עובדי שיכון עובדים חוששים שהקונסרן מתכוון לפטר לפחות עוד 1000 עוב־דים בשנה הקרובה. הדבר יצטרך לפי־טורים גם בשיכון עובדים, עקב המיזוג.

ערך את העמוד: חיים בר

ועדת החקירה לעניין מפולת המניות

על כלכלת בחירות ומדיניות כלכלית — מפי פרקליט "המזרחי"

(ע). מדיניות אלקטורלית ש־היתה נהוגה במקום מדיניות כלכלית, היתה בין הגורמים העיקריים למפולת המניות ב־1983 — טען אתמול עו"ד יגאל ארנון, פרקליט בנק המזרחי, בפני ועדת החקירה לעניין ויסות מניות הבנקים. הוא אמר את דבריו בעת שהוועדה שמעה השלמת לסיכו־מים שהוגשו לה בכתב מטעם הגו־פים שהוזהרו על ידיה.

"המשבר לא היה בלתי נמנע ואילו נקטו הצעדים המתאימים הוא לא היה מתרחש", טען הפרקליט, בהדגישו, כי הבנקים, שהיו מו־דעים לאפשרות של מפולת ציפו לצעדים מתאימים מצד הממשלה אשר ימנעו את המשבר. לדבריו, בגלל לחץ ציבורי עצום, נאלצו הבנקים במאי 81 לחזור לוויסות מסיבי אשר נמשך עד המפולת הסופית. לפי העדויות בוועדה, אמר, באותם ימים היה ברור לכל בנק שאם לא יחזור לוויסות — הוא יורס ולקוחותיו יטשו אותו.

עו"ד ארנון קרא לוועדה להגיע למסקנה שאי־אפשר לבוא היום בטרוניה אל הבנקים על שיקו־ליהם וההחלטותיהם אשר קיבלו בתקופת המשבר תחת הלחצים הד־תנאים ששררו באותו זמן.

הרווח הנקי של פי־בי גדל ב־38% במחצית הראשונה של 85

ירידה של 5% ברווח מפעולות רגילות לפני מס

מאת אריה לביא

הרווח הנקי של חברת פי.בי. החברה האם של הבנק הבינלאומי הראשון, גדל במחצית הראשונה של 1985 ב־38 אחוז, והגיע ל־5.2 מיליון דולר, לעומת 3.8 מיליון דולר בת־קופה המקבילה ב־1984 — כך עולה מהדו"חות הכספיים של החברה שפור־סמו אתמול.

הרווח מפעולות רגילות לפני מס ירד ב־5 אחוזים והגיע ל־20.5 מיליון דולר לעומת 20.5 מיליון דולר בת־קופה המקבילה ב־1984. הגידול ברו־וח הושג בגלל ירידה בהפרשה לצרכי מס. לחברה היה גם הפסד של 750 אלף דולר, מפעילות של חברות בנות, כפליים מההפסד שהיה לה בס־עיף זה שנה לפני כן.

המאזן של החברה גדל ב־7.8 אחוזים והגיע ל־1.95 מיליארד דולר לעומת 1.8 מיליארד דולר בתקופה המקבילה ב־1984. ההון גדל ב־9.3 אחוזים והגיע ל־65.2 מיליון דולר. התשואה על ההון היא 16.5 אחוז על בסיס שנתי.

ביטול עסקות יהלומים — בשל ירידת הדולר לעומת הין

מאת אבירם צהר
סופר "הארץ" לענייני כלכלה

הירידה החדשה בשער הדולר לעומת הין היפני גרמה לביטולן של עסקות יהלומים בבורסה ברמת גן. קניינים יפנים שהגיעו בשבועות האחרונים לישראל כדי לרכוש כאן יהלומים הודיעו במפ־תיע בסוף השבוע שחלף על בי־טול העסקות ושבו ליפן בלי לרכוש יהלומים בארץ.

יפנים נרתעו מרכישות

נשיא בורסת היהלומים משה שניצר מסביר זאת בירידה של כ־15 אחוזים בשער הדולר לעומת הין. מכיוון שהיפנים רוכשים בישראל יהלומים במחירים דול־ריים, הם נרתעו מקשירת עסקות חדשות. כתוצאה מחוסר היציבות בשוקי הכספים בעולם בשער הדולר מנסים יהלומנים רבים להיפטר מיהלומים שרכשו לפי שער גבוה של הדולר. תופעה זו גורמת לירידות במחיר ולעצבנות רבה בשוק.

בעבר — עונת שיא

בשנים רגילות התקופה הנוכ־חית נחשבת בדרך כלל כתקופת שיא במכירות יהלומים לקראת ראש השנה האזרחי וחג המולד.

משלחת מארה"ב תבוא להמשך הדיון בהגבלות יצוא הטכסטיל

מאת יונתן שרמן
סופר "הארץ" לענייני כלכלה

משלחת של נציגי המימשל האמרי־קאי צפויה להגיע לארץ בקרוב להמשך הדיונים על ההגבלות יצוא שהאמריקאים מתכוונים להטיל על יצוא הטכסטיל מישראל לארה"ב. משלחת זו תמשיך את הדיונים אשר התנהלו עד אתמול בוואשינגטון.

פורר מתעכב בארה"ב

השר שרון הורה למנכ"ל משרדו, יהושע פורר, שעמד בראש המשלחת הישראלית להישאר בארה"ב עוד מספר ימים כדי להשפיע על האמריק־אים במסגרת של דיונים בלתי פורמליים.

עמדת ישראל היא שבהסכם איזור הסחר החופשי, אין כל מיגבלות על היצוא הישראלי לארה"ב ולכן אין כל אפשרות להסכים להטלת מיכסות על היצוא הישראלי, בה גם שיצוא זה מהווה פרומילים יחידים מכלל תעשי־ית הטכסטיל האמריקאית.

דרוזים נוהרים לשירות בתי־הסוהר

מאת נורית כהנא, כתבת "הארץ"

65 צעירים דרוזים מכפרי הגליל [illegible] ועוד 120 צעירים נוס־פים עומדים בבדיקות לקראת הצטר־פותם לשירות. נציב בתי הסוהר רפי סויסה סבור על כך הדגיש כי 34% מהסוהרים בבתי הכלא הם דרוזים.

צעירים דרוזים נוהרים לשירות בתי הסוהר באין תעסוקה אחרת במשק הציבורי והפרטי.

מאמץ באלסינט לשילוב הון חדש

מאת סופר "הארץ"
לענייני כלכלה

ראשי חברת אלסינט ניהלו באחרו־נה מגעים עם גורמים באירופה ובארה"ב בדבר הזרמת עשרות מיליוני דולרים לחברה על ידי הכנסת שות־פים לחברה הקיימת או על ידי שיתוף פעולה בפרויקטים של הדמיה, שבמהלכם יפתחו שותפויות חדשות בחו"ל. מגמה זו היא מגמה חדשה יחסית, שאומצה על ידי אלסינט לאחר פרישתו של אברהם סוחר מראשות החברה. סוחר שלל הכנסת שותפים לאלסינט ומנע ניסיונות כאלו בעבר.

כוונת יו"ר מועצת המנהלים של החברה, עוזיה גליל, היא לפעול באפיק זה במרץ בימים הקרובים, על מנת להקטין חלק מההתחייבויות לזמן קצר של החברה ולהגדיל את השיווק של אלסינט באירופה, שבה החדירה לשוק ללא שותף מקומי היא קשה במיוחד.

בית מכון ויצמן למדע
וסגל המחלקה לאימונולוגיה כימית
משתתפים באבלו של
פרופ' **שמואל שאלתיאל**
על מות
אביו ז"ל

בצער רב אנו מודיעים
על פטירת חברנו הגימלאי היקר
אילת יוסף ז"ל
ומשתתפים בצער המשפחה

אגד — ההנהלה החברים והשכירים
קרן הגימלאות של חברי אגד בע"מ
ארגון גימלאי אגד

לערן בראון ומשפחתו
השתתפותנו הכבדה בצערכם
על מות
האם ז"ל

כור סחר
ההנהלה והעובדים

לחברנו לעבודה
יהודה שמואלי
איתך באבלך במות
אחיך ז"ל

"טפחות" בנק משכנתאות לישראל בע"מ
ההנהלה וחבר העובדים

לבני לנדא ומשפחתו
משתתפים אתך באבלך
על מות
אביך ז"ל

אינדיגו

שר התיירות המנהל הכללי
ועובדי משרד התיירות
משתתפים בצערו של חברם
עוזי גפני (ריינר)
על פטירת
אביו ז"ל

לעליזה גורן וכל המשפחה
המזומים וכואבים את מותו של
אלי גורן ז"ל
מנכ"ל החברה

ההנהלה ועובדי החברה
לפיתוח חוף ים־המלח

שר התיירות, המנהל הכללי
ועובדי משרד התיירות
אבלים על פטירתו של
אלי גורן ז"ל
מנכ"ל החברה לפיתוח חוף ים המלח

רשות נאות מרפא
חברי הרשות ועובדיה
אבלים על מותו של
אלי גורן ז"ל
חלוץ, בונה ומפתח חוף ים המלח

אברהם שכטרמן
יו"ר הרשות

המועצה המקומית ערד
משתתפת בצער המשפחה על מותו של
אלי גורן ז"ל
מנכ"ל החברה
לפיתוח חוף ים־המלח חבל סדום וערד

א. שוחט — ראש המועצה

למשפחת גורן
ולחברה לפיתוח חוף ים־המלח
אתכם בכאבכם ואבלכם על פטירתו
ללא עת של
אלי גורן ז"ל

מועצה אזורית תמר

בצער רב וביגון קודר אנו מודיעים על פטירתה של
אמנו, סבתנו ואחותנו היקרה
הדסה פוגל
ההלויה תתקיים בחוג המשפחה

בניה: דן פוגל
ד"ר עדן פוגל ורעייתו
בתה: ד"ר רות פוגל־ליפקיס ובעלה
נכדים: רום, רנה, שלי
אחיותיה, אחיה
וכל בני משפחתה

נא להמנע מביקורי תנחומים

ספורט

בעריכת יחיאל ארדי

גם 3—0 על ניו־זילנד כבר לא הועיל

הנצחון המר של הפועלים השחורים

דווקא ללא כוכביה המפורסמים שיחקה ישראל בשאפתנות, חריצות ויעילות, כאשר שעריהם של ניסים כהן ואפרים דוידי סוללים את הדרך לניצחון שלא שינה דבר

קדם עולמי

מאת יהושע שגיא

קשה לי להיזכר מתי ראיתי קהל כל כך מאוכזב מניצחון בינ"ארצי כה משכנע, כמו אותם האלפים שיצאו מהאיצטדיון המחודש ברמת־גן אחרי הניצחון הישראלי 3—0 על ניו־זילנד. זה היה אחד הניצחונות המרירים ביותר בתולדות הכדורגל הישראלי, אולי מפני שהוכיח, שבעצם הכל היה יכול להיות אחרת. למרות שאמור כמובן, להתעלם מן העובדה שבצוות הניו־זילנדי חסרו הפעם חמישה שחקני הרכב ראשון, ובראשם שני האמיים המקצוענים לבית רופר, ויננט ושיין, שחוזרו לקבוצת פ.צ. ציריך בשוייץ. אני מתבונן בטבלה הסופית של תת־הבית האוקיאני ומגלה, כי בסופו של דבר החמצנו את הבכורה בטורניר זה באותו יום ג' אומלל של ה־8 באוקטובר, כאשר נכנענו ברמת־גן 1—2 לאוסטרליה משני שערי הובה הפרוים תוך שתי דקות. לא ניצחנו באותו משחק, היתה הבכורה בידינו. אבל עם יד על הלב אני חושב, שנבחרת ישראל זו ראויה רק למקום השני ולא לטוב ממנו. האוסטרלים הם הראויים לבכורה, והיא אכן שלהם.

הגיבור האמיתי

הסיפור של המשחק נגד ניו־זילנד שייך לשני שחקנים שהחליפו זה את זה: משה סיני שנפצע בדקה ה־35 ופינה את מקומו לבאר שבעי אפריים דווידי. המצב היה עדיין 0—0 וכאשר נפצע סיני בתיקול עם ברונזלקן ירינב, היו על הספסל הישראלי אבי כהן וריפעת טורק המצועים, השוער בוני גינצבורג והבלם חנן אוזלאי. מלבדם היו המאמן מירמוביץ', הרופא ד"ר רוטנבסקי והמנהל בנודרי, שאינם יכולים לשחק. מירמוביץ' שאל את דווידי אם הוא מוכן להיכנס. דווידי, הנושא לשחק בעתיד בנבחרת האולימפית, השיב ללא היסוס: בשבילך, יוסל'ה, אני מוכן לעשות הכל. הוא החל לפשוט את בגדי האימון שלו, כאשר מן הקהל נשמעות צעקות: אל תכניס אותו, אל תשרוף אותו לאולימפיאדה. אבל דווידי עט ונכנס במקום סיני, שהוא צלע מן המגרש. אחר כך אמר בחדר ההלבשה: "עשיתי את זה למען יוסל'ה. כבוד גדול לשחק בנבחרת הלאומית. באולימפית כבר הייתי". דווידי הוא הגיבור האמיתי של המשחק הזה. כספורטאי שבנבחרת הלאום היא מבחינתו יותר מכבוד. אכבי. הלוואי רבים כמוהו ובמבחינה זו, דווידי הוא בעיני השחקן המצטיין של המפגש הזה.

עד כניסתו של דווידי איכזב הצוות הישראלי מאוד, בעיקר במחצית הראשונה הלשה, מבולבלת ומרגיזה, שכללה כמה החמצות מקפיאות תוחלתיות. באותן דקות ארוכות, בהן צברה הנבחרת עוד כמה שלה ועם מצבנו של האוהדים, לא יכולתי להחליט אם הנבחרת הזו משחקת כל כך חלש משום שאינה מסוגלת ליותר או שאינה רוצה ללחום ולהציג יותר. שתי האפשרויות גרועות דיין.

עד שבאה הפציעה של סיני. נזכרתי אז, כי לכל אורך המסע באוקיאניה טען באוזני (בשיחות אישיות) עוזר המאמן אליעזר שפיגל, כי הנבחרת הזו אינה מסוגלת להפיק מעצמה את המיטב כששני כוכביה, אורי מלמיליאן ומשה סיני, מתפקדים בצוותא בקישור. שניהם שחקנים מבריקים, מהנרסים, רכים מדי. לדברי שפיגל, חובה לוותר על אחד משניהם, כדי שהצוות הישראלי יתחיל לתפקד ביעילות אגרסיבית.

להזמת הדורסנית

ואמנם, מרגע שיצא סיני בגלל הפציעה, חל שינוי טוטאלי ביעילות הצוות הישראלי שתוך 9 דקות כבש שער יתרון על ידי ניסים כהן. ואחר כך הוסיף שני שערים של משה סלקטר ואורי ארמלי, כשהוא מפגין עליונות בלתי מעורערת.

היה כאן לקח מעניין נוסף: דווקא כאשר על המגרש לא היו כוכביו הגדולים של הכדורגל הישראלי — דווקא אז בא הניצחון הגדול. בלי אבי כהן, בלי רזי פינטר, בלי אלי אוחנה, בלי משה סיני, בלי ריפעת טורק — הפיק הצוות שלנו את יכולתו המשוחררת והיסל את הניו־זילנדים, שהפגינו יכולת פחות מבינונית.

טבלת תת־בית אוקיאניה

(טבלה סופית)

	משחק'	נצ'	תיקו	הפס'	שערים	נק'
1. אוסטרליה	6	4	2	—	2—20	10
2. ישראל	6	3	1	2	6—17	7
3. ניו־זילנד	6	3	1	2	7—13	7
4. טאיוואן	6	—	—	6	36— 1	0

נבחרת ישראל — נבחרת ניו־זילנד 3—0 (0—0)

השערים: ניסים כהן (62), משה סלקטר (71), ואורי ארמלי (84).

* המצטיין: אפריים דווידי.

● נבחרת ישראל: הניג; לסרי, ברדה, קירש, מרילי, מלמיליאן, אקהויז, ניסים כהן, סיני (דווידי, 53), סלקטר, ארמלי. המאמן: יוסף מירמוביץ'.

● נבחרת ניו־זילנד: האן אטום, מאלינן, קראסול, אוטנס, דאנפורד, הוגג, ווקר, ארג', בואת, כריג, מקלואן. המאמן: קווין פאלון.

שופט: דייגר פאולי ממערב גרמניה. 5,000 צופים באיצטדיון רמת־גן.

מעניין: עם כל הכוכבים המיקה הנבחרת רק מעט מאוד נחת — אבל כאשר הכוכבים נותרו בחוץ ועל המגרש היו הפועלים השחורים, הלא מבריקים, היתה זו לפתע נבחרת יעילה וחרוצה, לוחמת ותזזיתית. ייתכן שזה מיקרי הדבר. אבל זו העובדה. בל נשכח, כי נבחרת ניו־זילנד הופיעה בגביע העולמי האחרון ב־1982 בספרד, ואין זה מכתם אותנו כלל כאשר מאמנה קווין פאלון אמר אחרי המישחק, כי ישראל היתה ראויה להיות ראשונה בתת־הבית האוקיאני.

במחצית הראשונה הפגינו הישראלים משחק מרגיז, שהיה המשך להופעות הכושלות במלבורן ובאוקלנד. הצוות הזה חסר תכלית, פעל ברשלנות, התמיד בכשל הדרמטיות מ צייטנות: ניסים כהן בעט סמוך לעמוד השער (7), ואילו כהן (22) בעט ברשת לבת, ומלמיליאן השתלט על הכדור החוזר ומעמידה טובה בעט אותו ובעוצמה לעבר שלט הפירסום על תכנית המבקרים של מפעל הפיס הכרטיסי הסמוך למי שיכול. לא, אולי לא יכול.

סלקטר הציל כדור מן השער שלנו (26), ואורי גנח התורה מהרמה טובה של מלמיליאן (39) ותרגיל של בעיטת עונשין ברחבה (אורי) נכשל.

תכונה מרודה

אז הגלה המחצית השנייה, עם הריפה לקרן של שוער ניו־זילנד מכדור של אקהויז. בדקה ה־50 נגיחה טובה של סלקטר, עצירה יפה של השוער וסוף תשואות בפעם הראשונה. האורחים התאוששו מעט ועברו למיתקפות נגד, ודווקא אז חל המהפך. כאשר סיני נפצע ויצא, דווידי נכנס. לסרי עוד הציל את השער הישראלי (57) ואז הגיע הכדור אל ניסים כהן, שהוסיעה את הגנת היריב ובעט בקשת מעל לשוער, כדי להעניק יתרון 1—0 לישראל. כהן הנרגש רץ לעבר הספסל הישראלי והתחבק בהתרגשות עם הקפטן אבי כהן שישב שם.

עתה היה השלטון הישראלי מוחלט ובעבור דקה (63) שלח ארמלי כדור מעל למשקוף ממסירה מצויינת של מלמיליאן. בדקה ה־71 הרים מלמיליאן מימין את כדור הקרן ה־13 לזכות ישראל, ומשה סלקטר התרומם ונגח את הכדור בצורה מרשימה אל הרשת העליונה. עתה ביתרון 2—0, היה ברור כי ניו־זילנד על סף התמוטטות ובדקה ה־84 הצליח גם ארמלי, הלוחם הזורק ביותר שלנו, להשיג שער כאשר ניצל כדור שחרים מרילי ונגח אותו לרשת הניו־זילנדית.

הסיום מצא נבחרת ישראלית, מרוצה מן הניצחון האחרון שלמדה שוב את המציאות המרה של הכדורגל הישראלי: יש לנו איזו תכונה מרודה כזו לנצח בכל המישחקים הלא־חשובים, אך להחמיץ את ההישגים דווקא במישחק משמעותי. גורלי חשוב.

אולי יש בניצחון הזה מעין המתקת הגלולה המרה מבחינתם של אנשי הכדורגל ובראשם המאמן יוסף מירמוביץ'. אך באופן מעשי זהו רק הוכיח, כי החמצנו הזדמנות גדולה להשיג את הבכורה בבית האוקיאני ולעשות צעד משמעותי נוסף לקראת ליבשת האירופית. אבל עם נבחרת שאינה מסוגלת להגיע להכרה באוקיאניה, מה לנו כי נלין שאין קולטים אותנו באירופה.

מה הם אומרים

מאת יצחק לביא
מספר "ספורט הארץ"

● יוסף מירמוביץ', מאמן נבחרת ישראל: "זו התוצאה כשמנצלים הזדמנויות, ולא מפספסים שערים שמורים. מובן מאליו שהיתה התלהבות לאחר הבקעת השער הראשון, הביטחון חזר לשחקנים והתחלנו לשלוט במישחק. אבל הניו־זילנדים ידעו לעמוד אף המוטיבציה. ניתן לנצח גם עם שני חלוצים בתוצאה גבוהה. כך שכל הדיבורים על שיטות הם חסרי ערך".

● קווין פאלון, מאמן נבחרת ניו־זילנד: "אף פעם איננו מרגיש טוב כשאנחנו מפסידים. היינו טובים בשעה ולאחר מכן שוחי בהות, עד לספיגת השער הראשון. לא שיחקנו כך נגד אוסטרליה, הייתם מבצורים. בכל מקרה, הדירוג הסופי בטולם מתאים לנוכחה הכושר הגופני של האוסטרלים. למרות שלפני המישחקים חשבנו שהדירוג צריך להיות: ישראל, אוסטרליה, ניו־זילנד. ישראל היא הטכנית ביותר".

● אבי כהן, קפטן נבחרת ישראל: "סיימנו את הטורניר כפי שציפינו לסיים אחרי הכשלונות. חבל שהביצוע לא היקנה לנו את הנקודות הדרושות כדי להעפיל לשלב הבא, אלא רק לסיים בכבוד. אני משער שהיינו מסוגלים להתחיל את מישחקי הבית באותה תוצאה".

● ניסים כהן: "למרות ששיחקתי טוב, אין לי ספק שמלמיליאן וסיני הם שחקני הרכב ראשון, ואני רק מחליף שלהם. הפעם שיחקנו בלי לחץ וזה התבטא היטב על כר הדשא. יוסל'ה עשה הכל כדי שנצליח הפעם".

● אפריים דווידי: "אם היינו משחקים באותה התלהבות גם נגד אוסטרליה, היינו מנצחים. הוכחנו כי עוד יש לנו מה להציג".

מירמוביץ': אפשר לנצח גם עם שני חלוצים

הפסד 20 ברציפות לניו־יורק ניקס

אן.בי.אי

ניו־יורק (אי־פי). הבוסטון סלטיקס השתוו ללוס־אנג'לס לייקרס ולדנבר נאגטס עם המאזן הטוב ביותר בליגת האן־בי־איי — 6 ניצחונות לעומת הפסד יחיד. זאת לאחר שגברו במישחק חוץ על הדטרויט פיסטונס 124—105 בזכות הופעת של לארי בארד (29 נק') וקווין מקהייל (28).

אורלנדו וולידג' מנע מניו־יורק ניקס ניצחון ראשון העונה, כאשר קלע שני סלים רצופים בדקות הסיום (בסה"כ 28 נק') בניצחון קבוצתו שיקאגו בולס 97—94 במדיסון סקוור גארדן. היה זה הפסדה ה־20 ברציפות של הניקס מאז העונה שעברה.

לוס־אנג'לס קליפרס, שנוצחה לראשונה ביום שישי ע"י יוסטון רוקטס 115—137, נחלה כעבור 24 שעות הפסד שני, 94—97 לאטלנטה הוקס. הלייקרס זכו תוך 24 שעות בשני ניצחונות: 128—99 על יוטה ג'אז עם 19 נק', 12 מסירות לסלים ו־10 ריבאונדים של מג'יק ג'ונסון ו־116—106 על יוטה עם 25 נק' של קארים עבדול־ג'אבאר.

תוצאות נוספות: סקראמנטו — סיאטל 98—93, יוסטון — דאלאס 115—110, ניו ג'רזי — מילווקי 126—123, אינדיאנה — פיניקס 127—105, יוטה — קליבלנד 121—114.

נצחון רביעי לג'ון מקנרו בשטוקהולם

טניס

שטוקהולם (אי־פי). ג'ון מקנרו זכה אתמול בפעם הרביעית באליפות הפתוחה של סקנדינאביה בטניס בניצחון משכנע 6—1, 6—2 על השוודי אנדרס יארייד. מקנרו קיבל 60 אלף דולאר ועלה לראש דירוג תחרויות "הפרס הגדול".

גליקשטיין נכנס פרקיס הודח

בטורניר בלונדון

מאת שאול צדקא
סופר "הארץ" בבריטניה

לונדון (מיוחד ל"ספורט הארץ"). רק הבוקר יתברר לשלמה גליקשטיין מי יהיה יריבו בסיבוב הראשון של טורניר הסבים הגדול באולם ומבלי שיהיה מוד ושהוא אחד הוותיקים בעולם כיום. זאת אחרי שתייעך הגורל המשחקים לטורניר מטעם חברת הסיגריות "בנסון הדג'ס".

גליקשטיין הבטיח אתמול את מקומו בטורניר כאשר השלים סדרה של שלושה ניצחונות על טניסאים בריטיים בתחרויות המוקדמות, שנערכו באסטבורנה שליד לונדון. בסיבוב השלישי גבר על ניק פאלוזר 6—1, 6—2.

שחר פרקיס לא נכנס לטורניר אחרי שנוצח בסיבוב האחרון של המוקדמות ע"י האמריקני באלאר מארזי 6—4, 6—3, 7—5.

בטורניר משתתפים כמה מטובי הטניסאים בעולם כמו לנדל, מקנרו, בקר, ניסטרום, נואה ואחרים.

ניצחון ללימוז' הפסד לוילרבאן

פאריס (שרות "ספורט הארץ"). אלופת צרפת בכדורסל לימוז', אחת מיריבות מכבי תל־אביב בבית הגמר של גביע אירופה לאלופות, זכתה בניצחונה השישי העונה בליגה הצרפתית — 122—105 על להימאן. המובילה וילרבאן, נחלה הפסד ראשון העונה אחרי 10 ניצחונות רצופים, 87—81 נגד סטאד פראנסה.

משה סלקטר (משמאל) נוגח את השער השני אתמול ברמת־גן, כאשר ארמלי ומגיני ניו־זילנד מלווים בכתונות את הכדור (למעלה) בדרכו לרשת (צילום: עוזי קרן)

בחיפה לא מאמינים

הפועל חיפה, עם ניצחון בודד, הנחיל נוק־אאוט להפועל תל־אביב 94—98 ופתח מחדש את המאבק בתחתית

קליף פונדקסטר מבקיע על פני מייק פיינבאום בניצחון התלוני של אליצור קרית־אונו (צילום: עוזי קרן)

כדורסל

מאת סופר "ספורט הארץ"

הפועל חיפה זקוק לניצחונות כמו אויר לנשימה. אבל ספק אם מישהו בעיר הכרמל האמין שאת הניצחון השני בלבד העונה הוא ישיג על הפועל תל־אביב. אבל זה מה שקרה אמש ברוממה (89—94 להפועל חיפה) ולא רק שהחריף את המאבק על המקום השני ערב המיפגש בין הפועל ת"א ולאליצור נתניה, אבל פתח מחדש את המאבק בתחתית. עתה מאמינים בחיפה כי לא כלו כל הקיצין.

מי שקרובה עתה בפער של נקודה להפועל חיפה היא היריבה העירונית מכבי שנוצחה אתמול בפעם השנייה העונה ע"י בית"ר תל־אביב 78—86.

שלושת המישחקים האחרים הסתיימו בתוצאות גבוהות: אליצור נתניה השיגה 20 הפרש נגד מכבי רמת־גן (88—108), הפועל חולון השיג פער של 42 נקודות על אליצור קרית־אונו (74—116), ומכבי תל־אביב הגיע ל־45 נקודות מול הפועל רמת־גן (76—121) עם 47 נקודות של דורון ג'מצ'י.

הערב הגדול של שביט

איתי שביט שחקן הספסל נמוך הקומה של הפועל חיפה, היה אמש גיבור הניצחון הסנסציוני של קבוצתו על הפועל תל אביב 94—89 לאחר יתרון תל אביבי בהפסקה 52—46. שביט ריכז את מישחק החיפאים לאורך כל המישחק בצורה נפלאה, הוא ידע להפעיל את שחקני הפינה, הבקיע נקודות יעילות יותר מהתל־אביבים, דלול, ואמס, ומרסר, בדקות הסיום כששחקני הפועל תל אביב לחצו על כל המגרש, שיחק שביט בקור־רוח וסייע להבריח להשיג ניצחון שוב בלא מאבק על הישארותם בליגה.

חיפה של אמש היתה ראויה למירב המחמאות. חניכיו של דני כהנא מילאו היטב את הוראות מאמנם. שיחקו בתבונה, שמרו היטב והיו יריב שקול להפועל תל אביב בכל השלבים ובדקות הסיום היו עדיפים בבירור. הפועל חיפה ללא גוסמאס (עבר להפועל תל אביב ולא שיחק לפי הסכם בין שתי האגודות), חשש בתחילה כי יתקשה להסתדר עם רכז אחר שלא שיחק כמעט העונה אבל איתי שביט הוכיח למאמנו כי טעה כשלא שיתף אותו מספיק העונה ואמש היה אדריכל הניצחון. לידו עשו עבודה טובה שני שחקני הצבור קומבס ופרדמן וגם דלול והאופיר היו יעילים מאוד.

הפועל תל אביב איכזב שוב והפסד שלישי העונה: אחרי ההפסדים לאליצור נתניה ולמכבי תל אביב. ההפסד האחרון בטבלה היה להדליק אך אותם אבל פני גרשון וראשי קבוצת הפועל תל אביב. אמש חריק מישחקים כמעט בכל השלבים. בעיקר איכזבו שחקני החיזוק וויליאמס וצימרמן ובעיקר הראשון שיש לו חלק גדול בהפסד קבוצתו. וויליאמס איבד כדורים רבים, גרם להחמצות, איים על כולם ועשה כמעט הכל אבל לא מה שקשור לכדורסל.

הפועל חיפה הוליך בפתיחה 5—2, שמר על שוויון 17—17, הוליך שוב 22—19, 28—25 כשהפועל תל אביב הישווה 36—36 ורכש מיקדמה בהפסקה 52—46. אחרי ההפסקה הגדילו התל אביבים את יתרונם ל־62—52 וכשהפועל תל אביב הוליך 67—62 נראה וויליאמס שרוע על הפרקט כשהוא מחזיק בראשו, הוא התרומם מיד וטען כי החיפאי קומבס פגע בו. הוא החל להשתולל ולשופטים לא נותר אלא לשרוק לעבירה טכנית נגדו כשהם מתאפקים מלנקוט בצעד חריף יותר. מאמנו השיבו אותו על הספסל לשתי דקות כדי להרגיעו.

החיפאים המשיכו בתנופתם, השוו ל־76—76 אבל בדקה ה־32, כשהוליכו 79—76, יצא קומבס בחמש עבירות. דווקא אז, כשכולם חשבו שהכול נגמר, הצליחו שביט וחבריו לשחק בדייקנות ובאחריות. חיפה הגדילה יתרונה ל־88—82 ו־92—86 שתי דקות לסיום. אז החל המנוע לתת אותותיו. התל־אביבים עבדו לשמירת לחץ אבל מלבד ביצוע עבירות לא הצליחו להפוך את היוצרות וחיפה ניצחה בסיום 94—89, ניצחונה השני בלבד העונה.

עם השריקה לסיום הוחלה שמחה שלא נראתה עדיין העונה בעיר הכרמל.

אברהם צינגן

נתניה גמלה ברבית דרבית

שחקני ומנהלי אליצור נתניה לא הסתירו לפני המישחק נגד מכבי רמת־גן את החשש. עד אתמול הם לא נגזרו על קבוצה מבכית. אבל כבר בתחילת היה ברור שהפעם זה יקרה ואכן בסיום: ניצחון הנתנייתים 108—88 (58—38) וגמלו על הפסדם במחזור הפתיחה (84—87).

רק בפתיחה היה מישחק שקול (26—16) בדקה השביעית. אבל האורחים עלו ל־35—30 והגדילו את הפער בהדרגה וכבר במחצית היה להם יתרון של 20 נקודות.

ההבדל העיקרי בין שתי הקבוצות היה בתפקיד הרכז. בעוד שדני ברבה הציג מישחק יוצא מן הכלל במכבי אליצור, בגלל גיל שורצמן הצעיר מהעבר השני וגם ג'ים תומאס לא היה טוב יותר. בנוסף לברבה בלטו בנתניה גם קיל נחרסון וחיליל סימס אישיים מבריקים. ברמת־גן ניתן לציין רק את גרג קורנליוס, שלהם מתחת לסלים, ואגר גודן שקלע בדייקנות.

מנחם כהן

דורון חגג בהיכל

במחצית הראשונה הם רצו כדרגלם. הירידים הרגישו זאת היטב. במחצית השנייה הם כבר הסתפקו בהליכה, אבל מסתבר ששני שעבר מולם גם במצב זה לא יכול לעשות דבר. האלופה, מכבי תל אביב המשיך אמש במשחקי "הקיקוס" שלו מול קבוצות הליגה הלאומית. הפעם היה התורן — היריב ההיסטורי, הפועל רמת גן "שהתמפק" בהפסד 76 — 121.

אתמול ביד אליהו היו מי שחישבו וחישבו. אם מיקי ברקוביץ' חולה והן ליפיץ פצוע, או אולי ניתן... אבל אתמול הסתבר בפעם המי יודע כמה שאולי הוא רק על הנייר. במציאות ראינו שוב את כדורסלני האלוף בי כולת שיא, מנוסטים כליל מעורך רמת גני שכמעט שהוא מנוהל, כך הוא נראה גם על המגרש. שוקבייז של צבי שרף פתחו באוירות לעומת עמיתיהם הרמת גנים שניסו באישיות להצר את צעדיהם של כוכבי מכבי. עד מהרה נוכחו כי קשה מאוד מול הענקים בהרכב — מאגי וג'ונסון. הפועל רמת גן ניסה כוחו בזריקות מבחוץ. אך נכשל בשלומיאליות וסכל אף מהחוטאת, בעיקר של שלכטר. מנגד, דורון ג'מצ'י (10 קליעות מוצלחות של שלוש נקודות), קווין מאגי ולי ג'ונסון, ממש ודסו ללא רחם — 20—8 (6), 25—45 (15) ל־62—34 במחצית.

דורון גמצי הוחלף 6 דקות ו־16 שניות לסיום ובכך נימנע ממנו להציב שיא קליעה עונתי (השיא של ויילי 49 נק').

יצחק לביא

בית"ר אוהב את חיפה

מזל שיש קבוצות מחיפה בליגה הלאומית שאם לא כן אין לדעת באיזו ליגה היו משחקים בית"רי תל־אביב בעונה הבאה: בוודאי לא בליגה הלאומית. הסטטיסטיקה מדברת בעד עצמה: מתוך ארבעה בתוצאותיהם של הבית"רים — שלושה הושגו נגד קבוצות מחיפה. ואם נזכור כי לבית"רים ממתין עוד מישחק נוסף מול הפועל חיפה ללמוד כי יהיו אלה קרוב לוודאי הבית"רים שיוותרו בליגה הבכירה על חשבון חיפה.

הניצחון אמש על מכבי חיפה (66—78) לא הושג בדרך הקלה. מעט מדי אנשים ראו מעט מדי כדורסל באולם הצפון תל־אביבי. מישחק כדורסל קשה לקרוא לו בשם זה. אבל הדאוגות לא חסרו בפרט מאבקים מרעפים מתחת לסלים. פרב גדול במיוחד רשם לזכותו הבית"רי ג'ונס אשר לחם כארי מתחת לסלים וצבר 36 נקודות. חבריו לקבוצה גילד ווליאמס דבה הבפרש פיני חרש שהירבה להחטיא. היריב מחיפה היה חלש מאד למעט עדי גורדון הרכז המחונן.

הבית"רים הוליכו כל העת ולעתים בהפרש מכריע כמו למשל 41—55 בדקה ה־24. אולם בניצחם של גורדון ושפע הצליחו החיפאים לצמצם עד כדי שתי נקודות כשנותרו שלוש דקות לסיום. סיום מצויין של ג'ונס וג'ונסון הזיקה לבית"רים את הניצחון החשוב.

שמואל קליינר

ילדי בית רני התארחו בהיכל

דורון ג'מצ'י, קווין מאגי, לי ג'ונסון — היה כדאי לבוא לראות אותם אמש בהיכל הספורט ביד אליהו.

מי שלבטח נהנו מערב כדורסל קצת יוצא דופן היו 600 ילדי בית רני משכונת התקוה, חניכי בית הספר לכדורסל של אגודת בני יהודה שבאו עם הוריהם וזכו לכניסת חינם כדי לראות את האלילים בכבוד שלא תמיד ניתן לצפות בהם מקרוב.

יצחק לביא

חפש את האשה

בקבוצת הכדורסל של הפועל חולון שקלו אתמול (לא ברצינות רבה מדי) להעניק מענק ניצחון מיוחד לאשה קטנת קומה שחסתה עזה, העונה לשם פטרישיה פונדקסטר. רעייתו של קליף פונדקסטר הגיעה שלשום לישראל וראתה את בעלה לראשונה, לאחר ארבעה חודשים. איש לא ידע לעולם אם זו הסיבה ליכולת המצויינת של קליף, שהייתה הגורם העיקרי לניצחון על אליצור קרית־אונו 116—74. פונדקסטר קלע 29 נקודות, קלט 10 כדורים חוזרים ושמר מצויין על ג'ון ויילי, שאיבד את תואר מלך הסלים. בו החזיק תקופה ארוכה.

במחצית הראשונה השאירו פונדקסטר והג'ן קופר את קבוצתם בתמונת המשחק, כשכל חבריהם משחקים באישיות בלתי מוכרת. השניים קלעו 33 נקודות ושלטו מתחת לסלים. אולם מייק פיינבאום הוקן קרן צלפו ולמרות שיתופו של ויילי הצליחה קרית־אונו להוליך 31—34, בדקה ה־13. חולון, קדי קופר ופונדקסטר, התאוששה וסיימה את המחצית ביתרון קטן (45"50).

את המחצית השנייה פתח הפועל חולון כמי שמתיימר להיאבק בצמרת: ניב בונין ואחר כך פונדקסטר ובארמור העלו את היתרון ל־61"76, בדקה ה־28. כאן התפוצץ הצוות וקרית־אונו שמטה את הפיצוץ כולה: 28 נקודות ללא תגובה, כשקלעים חיים מוקביך נקודות עונשין בדקה ה־35, היתה התוצאה כבר 62—99. שחקני חולון קלטו כל כדור וקלעו מיד, בהתקפה מתפרצת. חיים ולוסיקמן ובארמור הלהיבו את הקהל בהסבעות ולראשונה לאחר זמן רב נראו בחולון הרבה פנים מחייכות. בקרית־אונו ניואל, אותה שעה, פיירבבים וג'ון ויילי תוהות וזריקות בלתי מוצלחות וגם 1500 הצופים התקשו להבחר בנבצה, לאחר ההפסד 116—74.

גיא צוקר

הליגה הלאומית מחזור 12

הפועל חיפה — הפועל תל־אביב 94—89 (52—46)

* המצטיין: איתי שביט

● לחיפה: דלול 24, פרדמן 23, קומבס 23, אופיר 16, שביט 4, קסקי 4.

● לתל־אביב: לארגי 24, מרסר 21, וויליאמס 19, צימרמן 17, יעקבי 8.

שפטו אברהם זגול ואהרון בד. 1500 צופים בהיכל הספורט ברוממה.

מכבי תל־אביב — הפועל רמת־גן 121—76 (62—34)

* המצטיין: דורון ג'מצ'י

● למכבי: ג'מצ'י 47, מאגי 29, ג'ונסון 21, לאסף 12, נלסון 6, כהן 4, שטרייכמן 2.

● לרמת־גן: מקפיים 33, שלכטר 10, בנט 9, מוסקוביץ' 8, פרידברג 4, בדאר 4, ריגודמן 2, קאשר 2, שמואל 2, אברהמוב 2.

שפטו שי שטריקס ודוד רבן. 1500 צופים ביד אליהו.

אליצור נתניה — מכבי רמת־גן 108—88 (58—38)

* המצטיין: דני ברבה

● לנתניה: נחרסון 26, סימס 22, פייר 22, ברבה 17, הול 16, רביד 3, פל 2.

● לרמת־גן: קורנליוס 25, גודן 24, אנקראם 15, תומאס 14, רכלים 10.

שפטו: ערן עמית ונפתלי עובדיה. 1,200 צופים בחולון.

הפועל חולון — אליצור קרית אונו 116—74 (45—50)

* המצטיין: קליף פונדקסטר

● לחולון: פונדקסטר 29, בארמור 22, קופר 21, ולוסיקמן 17, בונין 9, אלימלך, מאור רוזיליס 6 כ"א.

● לקרית־אונו: פיינבאום 22, ויילי 16, וואלאס 14, קרן 10, מוקוביץ' 8, סגולר ואגמי 2 כ"א.

שפטו חדניק וחמות, 1500 צופים בחולון.

בית"ר תל־אביב — מכבי חיפה 86—78 (45"39)

* המצטיין: דייויד ג'ונס.

● לבית"ר: ג'ונס 36, ג'ונסון 21, שטרסוב 8, תחו 8, הבאורד 7, גינזבורג 6.

● לחיפה באטס 21, גורדון 20, שפע 16, פיפלס 10, ירדן רוזנברג 4, דוד 4, שטיינהאוז 3.

שפטו: ראובן ורזוביק וזאב נוימן. 100 צופים באולם אוסישקין.

טבלת הליגה

(אחרי 11 מישחקים)

1.	מכבי ת"א*	[illegible]	22
2.	נתניה	1039—987	19
3.	הפועל ת"א	1101—1041	19
4.	חולון	1022—895	17
5.	מכבי ר"ג	1035—1083	16
6.	גליל *	943—926	15
7.	הפועל ר"ג	933—1134	15
8.	קרית־אונו	1044—1166	15
9.	בית"ר ת"א	945—1031	15
10	מכבי חיפה	965—1088	14
11	הפועל חיפה	990—1024	13

* רק 10 מישחקים

מלך הסלים

● מאגי (מכבי ת"א) 323
● ויילי (ק. אונו) 312
● וואלאס (ק. אונו) 288
● ל. ג'ונסון (מכבי ת"א) 279
● תומאס (מכבי ר"ג) 270

במחזור הבא

● מחר, יום ג': הפועל תל־אביב — אליצור נתניה, אליצור קרית־אונו — הפועל חיפה, מכבי חיפה — מכבי תל־אביב, הפועל גליל עליון — בית"ר תל־אביב, הפועל רמת־גן — הפועל חולון (בשורות).

כדורעף

בנות הפועל נעמן הודחו בברצלונה

ברצלונה (ע"צ). קבוצת הנשים של הפועל נעמן נוצחה כאן במישחק הגומלין, במוקדמות גביע אירופה בכדורעף לאלופות, על ידי אספניול המקומית (2—3), 7—15, 15—12, 11—15, 5—15).

בנעמן אמנם ניצחה במישחק הראשון באותה תוצאה, אולם הספרדיות עלו בזכות הפרש נקודות עדיף בסיכום המערכות.

טניס שולחן

מכבי יוסף — אליצור ת"א הערב בליגה

מאת סופר "ספורט הארץ"

המישחק המרכזי בליגה הלאומית בטניס שולחן יפגיש הערב במחזור החמישי את מכבי יוסף ת"א עם אליצור ת"א "ברדבי" הקטן. הפועל תורה יארח את מכבי הר הכרמל. יתר המשחקים במחוז הצפון: אליצור נתניה — מכבי זכרון יעקב, מכבי פתח תקוה — מכבי תל אביב.

מחוז הדרום: הפועל אשדוד — מכבי רחובות, הפועל בני שמעון/שער הנגב — הפועל לוד, הפועל באר שבע — הפועל רמת גן. המישחק בין מכבי הצופים קרית מלאכי להפועל חולון נידחה. השעה הראשית — 20.00.

● צ'אנג־יונג'יו מדרום־קוריאה הגן בסיאול על תוארו העולמי באיגרוף במשקל קל־זבוב (גירסת מועצת האיגרוף העולמית). הוא ניצח בנקודות את המכסיקאי חורחה קאנו. היתה זו הפעם השמינית בה הגן על תארו.

חדשות חוץ

מיתקן מכ"ם בנמל התעופה בלוקסמבורג נהרס אתמול ממיטען נפץ. הנזק — 1.3 מיליון דולר. זוהי פעולת החבלה ה־12 במניין מאז מאי 1985 בלוקסמבורג. (צילום:אי־פי)

אשתו של נלסון מאנדלה: לא אחזור למקום גלותי

הכריזה כי תתעלם מהוראת השלטונות ותשהה ליד מיטת בעלה עד שיחלים מחוליו

(יוהנסבורג, ע"ד). מנהיגת השחורים בדרום־אפריקה ויני מאנדלה הכריזה אתמול, כי תתעלם מהוראה של השלטונות לחזור למקום גלותה, והוסיפה כי היא מצפה שיעצרו אותה.

מאנדלה, שבאה לקייפטאון כדי להיות ליד בעלה נלסון, המחולים בבית־החולים מגיעות, אמרה כי תשוב לבית משפחתה בסווטו רק לאחר שבעלה יצא מבית החולים ויחזור לכלא.

קצין משטרה בכיר אישר ביום שישי, כי היא נצטוותה לשוב עד יום שישי הקרוב לבראנדפורט, במדינת אוראנג' החופשית, לשם הגלתה על פי צו ממשלתי ב־1977.

כאשר נשאלה מאנדלה אם תחזור לבראנדפורט, אמרה: "לא ולא. אני אסע לסווטו. אעשה מה שכל אחד עושה ואחזור הביתה".

במהומות בדרום־אפריקה נהרגו בסוף השבוע ארבעה אנשים. השלטונות מנעו מאמצעי התקשורת להעביר צילומים של האירועים.

ראשי "סולידריות" לא כלולים בחנינה בפולין

(ורשה, ע"ד). נראה כי המנהיגים הכלואים של סולידריות אינם כלולים בחנינה חלקית עליה הודיעה ממשלת פולין, אמרו אתמול דיפלומטים מערביים.

סוכנות הידיעות הפולנית מסרה בשבת שלא תהיה חנינה לאסירים הנחשבים כ"מסוכנים מבחינה חברתית" או שזכו כבר בעבר בחנינה.

מנהיג סולידריות לך ואלנסה הוקיע החלטה זו באמרו: "זו איננה חנינה... זו כוונה להפריד ומשול... אם לא יהיו צעדים לקראת חברה פלורליסטית, בתי הכלא ישובו ויתמלאו במהירות".

מטוס חברת התעופה של אוגנדה נחטף לאזור המורדים

קאמפאלה (ע"ד ע"צ). מטוס מדגם פוקר פ־27 של חברת התעופה של אוגנדה נחטף אתמול בידי קצין אוגנדי, חמוש באקדח ונחת בדרום־מערב המדינה, באיזור שבשליטת מורדים.

ממקורות מוסמכים נמסר כי האיש שחטף את המטוס הוא סגן מגיסה, וסבורים כי נמלט בשבוע שעבר מהכלא הביטחוני לתירה בקירבת קאמפאלה.

לפי מקור אחר אמר כי היו במטוס 45 איש, ביניהם חמישה אנשי צוות.

מניירובי נמסר, כי שיחות השלום בין הממשלה הצבאית של אוגנדה ובין המורדים, שנועדו לשים קץ ליותר מ־20 שנות שפיכות דמים, הגיעו לשלבים סופיים.

ועדה של הממשלה הצבאית ושל צבא ההתנגדות הלאומית עשויה להשלים עוד היום את הטיוטה של הסכם, ולסלול את הדרך לישיבת מליאה סופית ביום שני.

השיחות נערכות מאז חודש אוגוסט בחסותו של נשיא קניה דניאל ערפמוי.

ביקורת על החלטת בטאנקור שלא לשאת ולתת עם הגרילה

נמתחה ע"י שופט ביהמ"ש העליון בקולומביה שנמלט פצוע מההתקפה על היכל בית־המשפט במהלכה נהרגו 7 שופטים בידי המורדים

(ע"ד). שופט בית המשפט העליון בקולומביה, המבריטו באלן, מתח ביקורת על החלטות הנשיא בטאנקור שלא לשאת ולתת עם אנשי הגרילה שהשתלטו בשבוע שעבר על היכל בית המשפט. הוא תיאר כיצד רגל העץ שלו נתקעה בכבדורים והוא התגלגל מעל גוויות כדי להימלט מהבניין. הוא ראה איך איש גרילה יורה בראשו של שופט אחד. שבעה שופטים של בית המשפט העליון נהרגו במהלך התקיפה על הבניין. כך נהרגו 40 אנשי גרילה, כ־30 עובדים ואזרחים ו־12 שוטרים וחיילים. כמה בני ערובה שהוחזקו כבני ערובה בחדר אמבטיה נהרגו מפגיעת רקטה של שירו חיילים מחוץ לבניין.

עם מותו של מנהיג המורדים הקולומביאנים אנדרש אלמאראלס, במצור על בית־המשפט העליון בבוגוטה, שרדו רק שלושה מבין 8 המייסדים של תנועת הגרילה השמאלנית הקיצונית "מ־19".

שלושת המייסדים שנותרו בחיים, הם המנהיג אלווארו פאייאר, קארלוס פיצארו ואנטוניו נבארו וולף.

11 חיילים נהרגו

אנשי גרילה שמאלנים הרגו אמש 11 חיילים במארב, במחוז לאולה שבמערב המדינה, מסר משרד ההגנה של קולומביה.

סנאטורים זועמים על אי מתן אפשרות נוספת לעריק סובייטי

ג'סי הלמס: משרד החוץ מבקש לפייס את מוסקווה ★ גורדון האמפרי: אכזבה עמוקה לאלה שחשבו כי ארה"ב היא מקום בטוח לבקש בו מקלט מדיני

(וואשינגטון ע"ד, ע"צ). נסיונות מצד ועדה של הסנאט האמריקאי למנוע את הפלגתה של אוניית הדגנים הסובייטית כשעליה הימאי מירוסלאב מדייד שניסה פעמים לערוק, נסתיימו בכשלון והניעו סנאטורים שמרנים לתקוף את ממשל רייגן.

הפלגת האונייה מרשל קוניב עוררה פולמוס בין סנאטורים ופוליטיקאים שמרניים שביקשו לתת למדייד הזדמנות נוספת לערוק, ובין הממשל הרפובליקאי, שהשלים עם הצהרת הימאי כי הוא רוצה לשוב לבריה"מ.

ביום שישי האשים יו"ר ועדת החקלאות ג'סי הלמס את משרד החוץ כי הוא מבקש לפייס את מוסקווה.

הסנאטור הרפובליקאי השמרני גורדון האמפרי אמר, כי הוא רואה קשר ישיר בין ועידת הפיסגה הקרובה ובין מתן האפשרות לאונייה להפליג. האמפרי אמר כי "זהו יום של חרפה לממשל רייגן. יום של אכזבה עמוקה לאלה שחשבו כי ארה"ב היא מקום בטוח לבקש בו מקלט מדיני".

המראות ונחיתות

(ע). להלן ההמראות והנחיתות בנמל התעופה בן־גוריון ביום 11.11.85:

המראות

ב־0545 פאן אמריקן (115א) לפאריס, ניו־יורק וסן פרנציסקו, ב־0630 אל־על (009) למונטריאול ומיאמי, ב־0645 טי.וו.איי. (803) לפאריס, ניו־יורק וסן פרנציסקו, ב־0645 טי.וו.איי. (825) לפאריס ובוסטון, ב־0650 אל־על (311) לפרנקפורט ומנצ'סטר, ב־0705 אל־על (313) לבריסל ולונדון, ב־0750 סוויסאייר (333) לציריך, ב־0800 אל־על (323) לפאריס, ב־0805 אייר פראנס (133) לליאון ופאריס, ב־0845 אל־על (395) למדריד, ב־0850 אולימפיק (302) לאתונה, ב־0900 אל־על (385) לרומא, ב־0915 טי.וו.איי. (881) לאתונה וניו־יורק, ב־0930 אל־על (337) לאמסטרדאם, ב־1000 אל־על (357) לפרנקפורט, ב־1025 אל־על (315) ללונדון, ב־1630 לופטהאנזה (605) לפרנקפורט, ב־1945 אל־על (443) לקאהיר.

נחיתות

ב־0710 אל־על (002) מניו־יורק, ב־1515 לופטהאנזה (604) מפרנקפורט, ב־1525 טי.וו.איי. (800) מסן פרנציסקו, ניו־יורק ופאריס, ב־1545 אל־על (016) מניו־יורק ולונדון, ב־1600 פאן אמריקן (114א) מסן פרנציסקו, ניו־יורק ופאריס, ב־1725 ק.ל.מ. (525) מאמסטרדאם, ב־1730 אל־על (386) מרומא, ב־1750 טאואר אייר (030) מניו־יורק ובריסל, ב־1755 אל־על (006) מלוס אנג'לס, שיקאגו ואמסטרדאם, ב־1845 אל־על (324) מפאריס, ב־1905 סוויסאייר (332) מציריך, ב־2000 אל־על (358) מפרנקפורט, ב־2010 אל־על (338) מאמסטרדאם, ב־2030 אל־על (396) מפאריס ומדריד, ב־2125 אל־על (312) ממנצ'סטר ובריסל, ב־2150 אייר פראנס (132) מפאריס וליאון, ב־2155 אל־על (316) מלונדון, ב־2315 אל־על (444) מקאהיר.

כל ההמראות והנחיתות זמנן אינו סופי. את המועד הסופי יש לוודא כשעתיים לפני הזמן הנקוב לעיל בטלפון 03־381111.

עריכת המדור: אורית גליל

קשר חדש למינויי איתורית

בימים אלה יוחלפו מספרי הטלפון של חברות "איתורית" ו"רוטקום" (ציוד קשר אלחוטי של JHONSON U.S.A) ברמת-גן.

המספרים החדשים יהיו:

מוקד תקשורת לשידור הודעות:
7549111

משרד ראשי ומכירות — ציוד קשר, איתוריות
7549177

משרד מכירות: רדיו טלפון למכוניות
7549188

שינוי מספרי הטלפון נובע מהחלפת מרכזות הטלפונים ומהוספת מאות מספרי טלפונים חדשים לייעול ולשיפור השירות ללקוחותינו. אם בימים אלה יהיו שיבושים בטלפונים של מוקד התקשורת בר"ג — ניתן לטלפן למוקדי "איתורית" האחרים: 224341 — 02 380541 — 04 44615 — 053 איתורית, יותר קשר

בכיר לשעבר בפרקליטות חיפה חשוד בשיבוש מהלכי משפט

קצין משטרה: הפרקליט אמר לעציר שעליו הגן, "למה אתה לא בורח"? ואח"כ הסביר: "סתם התבדחתי"

מאת ירח טל
סופר "הארץ" בחיפה

מי שהיה פרקליט בכיר בפרקליטות מחוז חיפה, וכיום הוא עורך-דין פרטי, חשוד בשיבוש מהלכי משפט ובהכשלת שוטר בתפקידו. תיק חקירה פלילי נגדו נפתח במשטרת מרחב חיפה.

החקירה נגדו נפתחה בעקבות פניה של ראש לשכת החקירות במטה מרחב הגליל, רב פקד מ. ארגמן באוקטובר, לראש לשכת החקירות במרחב חיפה. רפ"ק ארגמן צרף לפנייתו מזכר שחיבר ראש צוות החקירה המיוחד (צח"ם) ביחידה המרכזית (ימ"ר) בגליל, וביקש לראות התלונה כנגד הפרקליט, כחשד של שיבוש מהלכי משפט והתנהגות הנוגדת את כללי האתיקה של לשכת עורכי-הדין.

במזכר, שהופנה לראש לשכת החקירות בגליל, טוען ראש הצח"ם, כי בספטמבר השנה ליווה עצור לבית-המשפט המחוזי בחיפה. העצור, סלמאן דוחי משלב, וקצין המשטרה, עמדו להעיד במשפטו של דיין חסיין מועדי שהתברר באותו זמן בבית המשפט המחוזי בחיפה, לפני השופט ד"ר ביין. "ליוויתי את העצור, שהיה עד מרכזי במשפטו של מועדי. כעד טענה הגנה. בתלונה לשוטרי היחידה המרכזית. כאשר ישבתי עם העצור באולם הדיונים של בית-המשפט, קם לפתע פרקליטו ואמר לו "מה אתה יושב? למה אתה לא בורח?" הודעתי לפרקליט שאסור היה לו לומר את אשר אמר. עו"ד רות גולן מפרקליטות חיפה שנכחה באותו מעמד העירה אף היא לפרקליט על התנהגותו. הפרקליט השיב כי "סתם התבדח".

גישה חופשית לפרקליטות

עוד טען קצין המשטרה בתלונתו כי הפרקליט, במפגשיו עם חוקרי המשטרה התנהג לעתים קרובות בצורה לא נאותה והטיח בהם הערות בוטות. כן נאמר בתלונה כי במשפטו של דיין חסיין מועדי הציג הפרקליט צילום של יומן החקירה מהתיק הפלילי של הנאשם, אף על פי שיומן זה הוא סודי ומשמש כמסמך פנימי, שאינו ניתן לעורכי-דין לצילום או העתקה. "עובדה זו מצביעה על גישתו החופשית של הפרקליט לפרקליטות חיפה, שם הוא מקבל את כל חפצו ללא הכבנה. כיוון ששימש בעבר כפרקליט במחוז חיפה" — נטען בתלונה.

דובר משטרת מרחב חיפה, רפ"ק דוד פתקל, אישר אתמול את פתיחת תיק החקירה הפלילי ואמר כי מרחב הגליל התבקש לגבות עדות מקצין המשטרה המתלונן. הפרקליט עצמו טרם נחקר במשטרה.

כותרות-שיש ביזנטיות נתגלו בעכו

מאת יהודה אריאל
סופר "הארץ"

בחפירות שנערכו בעכו העתיקה על מגרש שעליו עומדים להקים מבנה מסחרי נתגלו שרידים מהתקופה הצלבנית וכן שש כותרות שיש גדולות מהתקופה הביזנטית. הכותרות מעוטרות ועל אחת מהן צלב.

החפירות נעשות בידי גרשון אדלשטיין, מטעם אגף העתיקות ובמימון החברה לפיתוח עכו העתיקה. רק אחרי בדיקה נוספת של הכותרות והשטח, כדי לברר אם הושלכו לשם לאחר שנמצאו במקום אחר או ששרדו מכנסייה קדומה שהיתה במקום, יוחלט אם תימשך בדיקת השטח או שהוא יאושר להקמת המבנה המסחרי המוקם עבור משפחת מסיקה.

כתב הטלוויזיה במח' הערבית מיכאל סרג'יו מואשם בקבלת שוחד

"אחרי שקיבל נסיעות לגרמניה שודר סרט על מרכז הירידים"

יעקב בר־גרא, המנכ"ל לשעבר של מרכז הירידים, מואשם במתן שוחד לכתב: 2 כרטיסי טיסה לגרמניה, כרטיסים לטיסות־פנים ואשל

מאת צבי הראל
סופר "הארץ"

מיכאל סרג'יו (49) מגבעתיים, כתב בטלוויזיה הישראלית במחלקה הערבית מואשם, כי קיבל שוחד מהמנכ"ל לשעבר של מרכז הירידים יעקב בר־גרא (60). לטענת התביעה קיבל הנאשם שני כרטיסי טיסה לגרמניה וסכומי כסף נוספים, ובתמורה לכך הכין על חשבון הטלוויזיה ולצרכיה סרט על מרכז הירידים (חברה בת של עיריית תל־אביב). בר־גרא מואשם בעבירה של מתן שוחד לכתב הטלוויזיה.

בכתב האישום שהוגש אתמול לבית המשפט המחוזי בתל־אביב טוען התובע, עו"ד אמנון רודה, כי לסרג'יו לא היתה כל סמכות להתקשרות כספית עם גורמי חוץ וכי נושאים אלה הם בסמכותם הבלעדית של הנהלת הטלוויזיה ורשות השידור.

בכתב האישום נטען עוד, כי הנאשם יצא את הארץ פעמיים לגרמניה על חשבון מרכז הירידים: במארס 1983 ובחודש השנה. נוסף לכך קיבל הנאשם, כך טוען התובע, אשל והוצאות נוספות, בניהן הוצאות עבור חומרי גלם לצורכי צילום. עלות שתי הטיסות היתה בשיעור של 842 דולר, ואילו ההוצאות הסתכמו ב־664 דולר. ארבעה כרטיסי טיסה בתוך גרמניה עלו 376 דולר, ו־300 דולר שולמו עבור חומרי הצילום.

לטענת התובע, בעקבות נסיעותיו לגרמניה, הפעיל את השפעתו על הנהלת הטלוויזיה וזו אישרה לו לייצר סרט על מרכז הירידים בגני התערוכה — על חשבון רשות השידור. האישורים, מציין התובע, לא כללו נסיעה כלשהי לחו"ל. במארס 1984, מציין התובע, שודר בערוץ לערבית של הטלוויזיה הישראלית סרט על מרכז הירידים.

התובע אמנון רודה מאשים את כתב הטלוויזיה, כי קיבל שוחד עבור פעולה הקשורה בתפקידו וכי הסרט הופק על חשבון הטלוויזיה הישראלית. כן מואשם סרג'יו בקבלת דבר במרמה. לטענת התובע, לא היו הנסיעות לחו"ל דרושות להפקת הסרט.

איזור התעשיה תפן יחובר בכביש חדש למישור החוף

מאת אלי אלעד
סופר "הארץ" לאיכות הסביבה

הקק"ל החלה אתמול בעבודות הפריצה של כביש רוחב חדש בגליל, שיחבר את איזור התעשיה של תפן אל מישור החוף. הכביש החדש יעבור בתוואי טרשים ומצוקים של רכס יונה, בגובה של 600 מ'.

פריצתו כרוכה בעבודת חציבה בהיקף של כ־120 אלף מ"ק סלעים, שישמשו לאחר שייגרסו לסלילת הכביש. הוא יתמשך ממגדל תפן דרך ג'ת לכביש כבירי — כפר יאסיף, ויחבר את מצפה גיתא למרכז התעשייתי של גוש תפן.

מהקק"ל נמסר, כי עבודות הפריצה יתבצעו בפיקוחה של רשות שמורות הטבע, במטרה לצמצם עד כמה שניתן את הפגיעה הנופית.

חשוד בהוצאת 100 מיליון ש' במירמה ממשרד השיכון

קודם לכן נעצר עו"ד יצחק בן־ליאור

מאת איתן רבין

בית משפט השלום בבאר־שבע עצר אתמול ל־11 יום את ליאון שמואלביץ מרמת גן כחשוד בהוצאת כספים במירמה ממשרד השיכון. נציג המשטרה טען בבית־המשפט כי מאוקטובר 1984 ועד פברואר השנה, הוציא כספים אלה בהסוואה של קבלת משכנתאות.

הנציג המשטרתי אמר, שהעציר חשוד בהוצאת כספי ציבור במירמה בתשעה מקרים, על־ידי עריכת חוזים שבהם נופחו מחירי הדירות בשיעור 100 מיליון שקלים. עוד אמר כי בפרשה מעורבים עורך־דין ופקיד בכיר בבנק.

משטרת מרחב הנגב חוקרת זה כמה חודשים, חשד של הוצאת כספים ממשרד השיכון באמצעות משכנתאות. בנושא זה נעצרו עו"ד יצחק בן־ליאור, ומתווך־דירות בבאר שבע.

הוחל בהכשרת שטח מול ציפורי לשכונה חדשה

מאת נורית כהנא
סופרת "הארץ"

משרד הבינוי והשיכון החל באחרונה להכשיר שטח גדול בתחום השיפוט של נצרת, מול הכפר ציפורי, להקמת שכונה לתושבי העיר. היא תכיל 2000 דירות ותיבנה בשלבים, שבראשון שבהם יוקמו 500 יחידות דיור.

מנכ"ל משרד הבינוי והשיכון בצפון, ששון שילה מסר, כי המתכננים הביאו בחשבון את גודלה של המשפחה הערבית ואורחות חייה. בשכונה החדשה יהיו כמה סוגי דירות, ולכל דירה תהיה חצר או גינה. כן מתכנן משרד השיכון הקמת יחידות דיור בכפרים סכנין, תמרה, דבוריה ומגרא.

המח' להשכלת מבוגרים נפתחת היום בחיפה לאחר הזרמת כספים

מאת סופר "הארץ" בחיפה

המחלקה להשכלת מבוגרים של עיריית חיפה שלא נפתחה בראשית השנה, בגלל עיכובים בהעברת כספים ממשרד החינוך, תיפתח היום, לאחר שמשרד החינוך הבטיח להזרים כספים להפעלת המחלקה. לומדים בה כ־2000 מבוגרים עברית, השכלה יסודית, הכנה לבגרות וכדומה.

בבדיקות מבקר עיריית תל־אביב:

חשד כי מנכ"ל עזרה וביצרון תיקן רכב אשתו ותידלק ע"ח החברה

מאת חיים הנדוורקר,
סופר "הארץ" בתל־אביב

מבקר עיריית תל־אביב שמואל יזביצ'ק, בודק חשדות לפיהן מעורב מנכ"ל חברת עזרה וביצרון, ליאור דושניצקי, בחריגות.

על פי מידע שהגיע למבקר, קיים חשד לפיו תיקן דושניצקי את מכוניתו של רעייתו, על חשבון החברה. כמו כן נבדק חשד, כי דושניצקי תדלק את מכוניתו על חשבון החברה.

מלשכת דובר עיריית תל־אביב נמסר בתגובה, כי "אינו נוהגים להתייחס לעבודתו של מבקר העירייה, ולאשר או להכחיש מידע הקשור לעבודתו. במסגרת תוכנית העבודה השנתית הנערכת בחברות העירוניות, מתקיימות בדיקות בחברת עזרה וביצרון וממצאיה יפורסמו בדו"ח המבקר".

המדינה לא תפצה את עופרי שנכלא בגלל תלונה כוזבת

לאחר שנעצר משך 4.5 חודשים שוחרר מחמת ספק וביהמ"ש הסתייג מהתנהגותו

מאת צבי הראל
סופר "הארץ"

בית־המשפט המחוזי בתל־אביב דחה אתמול את תביעת הפיצויים נגד המדינה שהגיש נתנאל עופרי, שנעצר לארבעה וחצי חודשים בגין תלונה כוזבת שהוגשה נגדו במשטרה. נימוקי הוכחת בית־המשפט יינתנו היום.

סיפורו של עופרי (29) שהיה נושא לכתבה משודרת ב"מבט שני", פורסם בראשונה ב"הארץ" ב־10 באוקטובר בשנה שעברה. את התלונה הכוזבת נגדו הגיש בעלה של אשת־רעהו־לשעבר, שמשון מורחי, ועופרי נעצר במארס 1984 כחשוד בסחיטה באיומים ובמילכוד מכוניתו של מורחי. הוגש נגדו כתב אישום והוא נעצר עד לתום ההליכים המשפטיים נגדו. התלונה הכוזבת נחשפה באקראי, כאשר המשטרה עצרה את שמשון מורחי כחשוד בביצוע שוד.

פרקליטו של עופרי, עו"ד שמחה זיו, טען בתביעת הפיצויים, כי בעת מעצרו טען מרשו לחפותו, אולם המשטרה לא חקרה את טענותיו. עוד טען עו"ד זיו, כי מלכתחילה לא היו נגד עופרי ראיות של ממש והראיה היחידה שהיתה למשטרה היתה זכרון דברים שחיבר פקד עמנואל שחר. קצין זה טען, כי שמע במו אוזניו את עופרי סוחט כספים מהמתלונן וכי השיחה לא הוקלטה בגלל תקלה טכנית.

אדם היודע למשוך בחוטים

בהכרעת הדין שבה זוכה עופרי בידי השופט שטיינברג, כתב עליו השופט, כי הנאשם עשה עליו רושם רע. "מדובר באדם", כתב השופט שטיינברג, "היודע כנראה למשוך בחוטים מאחורי הקלעים בלי להסתבך בגלוי. נוצר את לשונו ומתנהג לאורך כל הדרך בתיחכום ובערמומיות".

בנימוקי התנגדותה למתן הפיצויים טענה פרקליטות מחוז תל־אביב, כי עופרי לא התנהג כאדם חף מפשע כאשר סירב להשיב על שאלות החוקרים. עוד טענה הפרקליטות, כי למרות זיכויו מחמת־הספק, ראה בית־המשפט להביע התרשמותו לרעה מחוסר שיתוף פעולה של עופרי עם המשטרה. עוד טענה באת־כוח המדינה, כי ראוי היה להגיש את תביעת הפיצויים נגד שמשון מורחי, שנידון בגין פרשה זו למאסר ממושך.

היום צפוי אישור תקנות המכירות במלונאים וסוכני־תיירות כיצואנים בנושאי עידוד התיירות

מאת זהר בלומנקרנץ

ועדת הכספים של הכנסת אמורה לאשר היום תקנות חדשות המכירות במלונאים ובסוכני התיירות כיצואנים לכל דבר, בקבוצה של נושאים הקשורים לעידוד תנועת התיירות לארץ. מדובר בביטול היטל בשיעור 15% על הוצאות שונות במטבע חוץ של גורמי התיירות לצורכי קידום ושיווק תנועת התיירות לישראל.

במגזר המלונאות מדובר בביטול ההיטל על תשלום עמלות לסוכני תיירות בחו"ל ותשלום תמלוגים. במגזר סוכני התיירות והמלונאות כאחד מדובר עוד בפטור מההיטל על הוצאות פירסום בחו"ל, אחזקת סניפים בחו"ל (כולל דמי שכירות הוצאות משרד ומשכורות) וכן השתתפות בתערוכות ובירידי תיירות של גורמים בארץ בחו"ל.

עקב חופשה מהכלא ללא צו עיכוב יציאה מהארץ:

השופט אבן ארי מתח ביקורת על פרקליט מחוז תל־אביב

העציר יצא "ליממה" להלוויית אביו ונעלם ל־40 יום

מאת צבי הראל
סופר "הארץ"

שופט בית המשפט המחוזי בתל־אביב, אריה אבן־ארי, מתח אתמול ביקורת על פרקליט מחוז תל־אביב, עו"ד אהרון שדר על כך, שאישר חופשה בת 24 שעות לנאשם בעבירות סמים בלי לדרוש ממנו להפקיד את דרכונו ולבקש צו עיכוב יציאה מהארץ.

הנאשם שמשון כהן (25) קיבל חופשה למשך 24 שעות לפני ארבעים יום ולא חזר לכלא. כהן, יחד עם עוד שישה נאשמים מואשם ביבוא 2 וחצי קילו הירואין ובעשיית עיסקאות סמים.

ב־22 בספטמבר 1985 ביקש סנגורו, עו"ד [illegible], מבית המשפט לשחררו כדי שיוכל להשתתף בהלוויית אביו. הבקשה הועברה לפרקליטות מחוז תל־אביב ופרקליט המחוז הסכים לכך, בתנאי שתופקד ערבות של שניים וחצי מיליון שקלים.

אתמול החל שלב ההוכחות במשפטם של שבעת הנאשמים בפרשה. השופט אבן־ארי כתב בהחלטתו: "בית המשפט מביע בזאת את פליאתו הרבה, לנוכח תגובתו של פרקליט מחוז תל־אביב אשר כלל לא ביקש צו עיכוב יציאה מהארץ כנגד הנאשם וכן לא ביקש את הפקדת דרכונו".

עו"ד את העמדה: חייב כל

בפעילות הנמשכת בצניעות: זה תריסר שנים

אישים ממדינות ערביות ביקרו במרכז היהודי־ערבי בחיפה

מאת ירח טל
סופר "הארץ" בחיפה

במרכז היהודי־ערבי באוניברסיטת חיפה ביקרו ב־12 השנים האחרונות, אישים ממדינות ערביות שביקשו להצניע את ביקורם — כך נאמר באיגרת לתלמידי האוניברסיטה, "דד קיום", המופצת מטעם המרכז היהודי־ערבי ודיקן הסטודנטים של אוניברסיטת־חיפה.

האיגרת מזכירה את התלהטות הרוחות מימין ומשמאל בשנת הלימודים הקודמת. במרכז פועל מועדון המופעל על־ידי שני רכזים, יהודי וערבי. השנה ייערכו במועדון סדנאות משותפות לסטודנטים יהודים וערבים שנועדו להיכרות ולליבון בעיות. הידה לגישור פערים באוניברסיטה תארגן סדנה לליבון סוגיות הקשורות ליחסים שבין תושבי הכפרים הערביים לבין תושבי עיירות הפיתוח בגליל. לסטודנטים פעילים במועדון היהודי־ערבי יאורגנו סיורים לכפרים, לקיבוצים, לעיירות פיתוח ולמושבים בחבלי־הארץ השונים.

2,000 דולר ו־111 מיליון שקל הוצאו בכוח בממכר הקרקעות

החזירו הכסף עם ביטול עסקת רכישת קרקע ותוך זמן קצר נשדד הבעלים

מאת נורית אמיתי סופרת "הארץ"

2000 דולרים ו־111 מיליון שקל נשדדו ממשה לוי מחולון במוצאי שבת בחצות בשיכון־התקוה.

הנשדד הגיע ליהוד כדי לקבל כסף מביטול עסקה לרכישת קרקע, והיה בדרכו בחזרה. בדרך חש בתוקף בצמיג וירד להחליפו. שני אנשים רעולי פנים איימו עליו באקדח ותבעו ממנו את כל הכסף. לאחר שהנשדד נסע לתחנת המשטרה, ובעקבות הודעתו שם נעצר לחקירה תושב יהוד בן 35, לצורך חקירה. במשטרה סבורים שהיה קשר בין השוד לבין האנשים הקשורים בעיסקה.

הפורץ דרש תוספת

מהנשדדת שמסרה לידיו 10,000 ש' נגזלו עוד כסף וזהב

מאת נורית אמיתי סופרת "הארץ"

תושבת הרצליה נשדדה אתמול בדירתה שבקומה השנייה, בידי פורץ. רבקה יעיש, בת 28, משכונת נוה־עמל התעוררה ב־4 לפנות בוקר בשמעה קול זר מדבר אליה. הפורץ שהיה רעול־פנים דרש את הכסף שברשותה. היא נתנה לו 10 אלפים שקלים אך הוא לא הסתפק בכך ותבע ממנה דולרים. לאחר שחיפש בתיקה, נטל ממנה 30 אלף שקלים נוספים, ותלש מצוארה שרשרות זהב.

לאחר מעשה התברר כי נכנס בשקט לדירה דרך הווילון שבאורונות, אך משלא מצא דבר, העיר את האשה. בנה הפעוט של האשה ישן ולא חש במתרחש.

חומר נפץ פוצץ בפתח ביתו של עד־מדינה בפ"ת

נגרם נזק לדירתו ולשכנו

מאת נורית אמיתי
סופרת "הארץ" בפתח תקוה

מטען חומר נפץ התפוצץ אור ליום אתמול ליד דלת ביתו של יוסף גגר ברחוב פפר שבפתח תקווה. לא היו נפגעים אך נגרם נזק לדירה ולדירת השכן. התפוצצות אירעה כנראה על רקע פלילי, ומהמשטרה נמסר כי בעל הדירה שימש בשנה שעברה כעד מדינה. עד כה לא נעצר איש.

עו"ד מינה בריטמן לא ברחה מהארץ ודוחה החשדות נגדה

"אלה עניינים עסקיים־אזרחיים שיוסדרו"

מאת ראובן שפירא
סופר "הארץ"

עו"ד מינה בריטמן־ביטוייז מתל אביב, שבשבוע שעבר נמסר כי עזבה את הארץ בהשאירה חובות כבדים, לרבות עבירות כספיות החשודות כמזוייפות, חזרה באמצע השבוע שעבר, יום לאחר הפירסום הראשון על הפרשה ב"הארץ".

לדבריה, היא שבה לארץ ללא קשר לפירסום, והיא דוחה את השמועות והחשדות שהופצו נגדה על הוצאת כספים במירמה מאנשים תוך שימוש כביכול בחתימות מזוייפות של ערבויות.

סיפרה עורכת הדין בת ה־34: "נסעתי לחופשה קצרה, ושהייתי בחו"ל פחות משבועיים. מלכתחילה התכוונתי לחזור. כשהחלו הפירסומים, כבר הייתי בדרך לישראל".

לא פוטרתי — נפרדתי

בעל משרד עורכי הדין טען בשעתו כי פיטר אותה, משהתבררו לו הסתבכויותיה הכספיות אך החוזרת הכחישה כי פוטרה מעבודתה באותו משרד, והדגישה שהיתה שותפה במשרד במשך 10 שנים. "יזמתי את הפירוד ממשרד עורכי הדין מסיבות אישיות ואני מתכוונת להמשיך בעבודתי כעורכת דין: הפירסומים והשמועות שהושמעו נגדי, מוגזמים וחד צדדיים, ולא ניסו אפילו לקבל את תגובתי לפני הפירסום. אם יש עניינים מסויימים הקשורים אליי, אלה עניינים עיסקיים־אזרחיים שיוסדרו בצורה הטובה ביותר."

עורכת הדין סיפרה כי עזבה עם שני ילדיה את דירתם ברמת אביב לפני כמה שבועות, ועברה להתגורר בבית אמה בבת ים, לאחר שהיא ובעלה החליטו להיפרד לתקופת ניסיון. לא היה קשר בין צעד זה לבין השמועות שהופצו נגדה במישור העיסקי. בפגישה עם סופר "הארץ" אתמול נכח גם הבעל, מנחם.

משאיות VOLVO החדשות
מסדרת FL

מוצגות לקהל הרחב ביום חמישי, 14/11/85,
בגני התערוכה (אולם הקונגרסים) בתל אביב
בין השעות 10.00-18.00

"מאיר" חברה למכוניות ומשאיות בע"מ

מתל־אביב לניו־יורק וחזרה
עם
TowerAir
החל מ- 599 $*

לנוסעי טאואר איר מניו־יורק ל־52 ערים ביבשת ארה"ב
עם
NORTHWEST ORIENT
150.- $* (4 שוברי טיסה)
ו־33$ לכל שובר נוסף (עד 4 שוברים נוספים).

* כפוף לתנאים מסוים.

האוניברסיטה העברית בירושלים

הפקולטה למשפטים
מזמינה על
סידרת הרצאות ע"ש ליונל כהן
הרצאה אורח (באנגלית) של:

Prof. Gareth Jones
Downing Professor of the Lows of England,
Trinity College, Cambridge.
On Breach of Confidence:
Conflict of Public and Private Interests

שתתקיים ביום שלישי כ"ח בחשון תשמ"ו (12.11.85)
בשעה 6.30 בערב, באולם ע"ש [illegible]
בנין הפקולטה למשפטים, הר הצופים ירושלים

הציבור מוזמן

אוניברסיטת תל-אביב

חנוכת קרן מילגות ע"ש הלמוט היינמן

רב-שיח:

"התפתחויות במחקר האנרגיה בישראל"

בהשתתפות:

ד"ר נתן אריד — מנכ"ל משרד האנרגיה והתשתית "אנרגיה סולרית בישראל"

ד"ר גד אסף — אורמת טורבינות "שמוש של תנאי מזג אוויר מדברי"

פרופ' אריה בראונשטיין — הפקולטה להנדסה אוניברסיטת תל-אביב "תאים פוטו-וולטאיים"

פרופ' שמואל אורן — אוניברסיטת קליפורניה ברקלי. מרצה אורח באוניברסיטת תל-אביב "תעריפי אמינות במערכות אנרגיה"

פרופ' גי דוישר — מנהל מרכז גורדון ללימודי אנרגיה אוניברסיטת תל-אביב — מנחה

ביום רביעי, כ"ט חשון תשמ"ו, 13.11.85, בשעה 16.00 חדר 525, קומה ה', בניין נפתלי קרית האוניברסיטה, רמת-אביב.

כניסה דרך שער 4

— הציבור מוזמן —

חוק התכנון והבניה, התשכ"ה 1965
מחוז תכנון מקומי ירושלים

הודעה בדבר הפקדת שינוי תכנית מתאר מקומית

נמסרת בזה הודעה, בהתאם לסעיף 89 לחוק התכנון והבניה התשכ"ה 1965 כי במשרדי הועדה המחוזית לתכנון ולבניה מחוז ירושלים ובמשרדי הועדה המקומית לתכנון ולבניה ירושלים, הופקד ביחד עם התשריט המצורף אליה, שינוי לתכנית מתאר מקומית הנקרא: תכנית במ' 3137 שינוי במ' 72/81 לתכנית המתאר המקומית לירושלים ושינוי מס' 1/85 לתכנית במ' 1919, 3145.

ואלה השטחים הכלולים בשינוי התכנית:
ירושלים, שכונת קוממיות (טלביה) שטח המוקף ע"י הרחובות אלחריזי, ז'בוטינסקי, סוקולוב, אחד העם, קרן היסוד, סמולנסקין, עזה, ארלוזורוב, מרקוס, פינסקר.

גוש 30021
חלקות: 1, 2, 3, 4, 5, 6, 7, 8, 11, 12, 13, 14, 15, 18, 19, 20, 21, 22, 23, 25, 26, 27, 28, 31, 32, 33, 34, 35, 36, 37, 38, 39, 40, 41, 42, 43, 44, 46, 47, 50, 52, 53, 54, 56, 57, 58, 59, 60, 61, 62, 63, 64, 65, 66, 74, 75, 76, 78, 87, 88, 91, 92, 95, 94, 95, 248, 249, 250, 259, 262, 264, 265, 267, 268, 269, 271, 272, 273, 288, 289, 290, 298, 299, 300.
חלקי חלקות: 96, 98, 99, 122, 270, 286, 287.
גוש 30022:
חלקות: 1, 2, 3, 4, 5, 6, 7, 8, 9, 10.
חלקי חלקות: 12.
גוש 30026:
חלקות: 49, 50, 51, 52, 53, 54, 55, 56, 57, 58, 65, 66, 67, 68, 69, 70, 71, 72, 73, 74, 75, 76, 77, 142, 144.
חלקי חלקות: 28, 29, 137, 139, 141, 143, 149.
גוש 30027:
חלקות: 2, 3, 4, 5, 6, 7, 8, 9, 10, 11, 12, 13, 14, 15, 16, 17, 18, 19, 20, 21, 22, 23, 24, 25, 38, 39, 90, 91, 92, 93, 94, 106, 107, 108, 109, 110, 111, 112, 113, 114.
חלקי חלקות: 95, 98, 100, 104, 105.
גוש 30028
חלקי חלקות: 17, 21, 34, 35, 36, 37, 101.
גוש 30197 חלקה 6 חלקי חלקות: 1, 2, 3, 11, 13, 14, 15, 18, 105, 107.
הכל עפ"י הגבולות המסומנים בתשריט בקו כחול.

עיקרי הוראות התכנית:
א. שינוי יעוד שטח מאזור מגורים 2 לאזור מגורים 2 מיוחד.
ב. שינוי יעוד שטח באזור מגורים 2 לשטח למוסד.
ג. שינוי יעוד שטח מאזור מגורים 2 לשטח פתוח ציבורי.
ד. קביעת שכונת קוממיות (טלביה) כ"אזור לשימור ושיפוץ" לאור העקרונות הבאים:
1. שמירה על אופי ומבנה הבינוי הקיים.
2. שמירה על פרטי הסביבה כגון: כבישים ומדרכות, חומות, מעקות, גדרות, עצים צמחיה וכיו"ב.
3. קביעת הנחיות לבניה חדשה.
4. קביעת הנחיות לתוספות בניה.
ה. התוויית דרכים חדשות וביטול דרכים מאושרות.

כל המעונין בשינוי התכנית רשאי לעיין בו ללא תשלום בימים ובשעות שהמשרדים האמורים פתוחים לקהל.
כל המעוניין בקרקע בבנין או בכל פרט תכנוני אחר הרואה את עצמו נפגע על ידי שינוי התכנית וכן כל הזכאי לכך עפ"י סעיף 100 לחוק, רשאי תוך חודשיים מיום פרסומה של הודעה זו ברשומות, להגיש התנגדות לשינוי התכנית במשרדי הועדה המקומית האמורה. (מגרש העיריה, רח' הלל 23, ירושלים).

א' חשון תשמ"ו
16 באוקטובר 1985

ד. לוי
יו"ר הועדה המחוזית
לתכנון ולבניה
מחוז ירושלים

מרום נוה העיר בירוק
בלב רמת גן
כתובת שתהיה גאה בה.

כעת הטבות נוספות בתנאי הרכישה.

אותם אנשים אותה אווירה אותה רמה: נוה אביבים, נוה אמירים, מרום נוה

על אדמה פרטית **בלב רמת-גן**, סביב פארק מתוכנן רחב ידיים ומרהיב ביופיו משתרע **"מרום נוה"** - השיא החדש בדירות יוקרה.

"מרום נוה" - מתוכנן להיות אזור מגורים מהודר בדרגה הגבוהה ביותר של איכות חיים. שילוב של בניה עילית, וכל הדרוש לחיי נוחות מודרניים (מרכז מסחרי, משרדים, בידור וספורט).

השלב הראשון הסתיים ומשפחות רבות נהנות כבר היום מרווחת דירותיהם ויופיין.
החל בהקמת הפארק עם פינת משחקים לילדים ומרכז מסחרי

לבחירתך מגוון מרשים של דירות 3, 4-5, 14-5 חדרים, דירות מרפסת, דירות גן ופנטהאוזים מפוארים מדגמים שונים, בתכנון עם מבט לשנת האלפיים.

נוה חברת בנין בע"מ
חברת בת של החברה לנכסים ובנין בע"מ

משרד ראשי: רח' ארלוזורוב 53, ת"א
טל: 241166 ימי א' ב' ג' ה' 13.00-09.00
18.00-16.00 ויום ד' 13.00-09.00

משרד מכירות ודירה לדוגמא באתר:
רמת-גן, רח' תרצה, טל: 03-777137/8
ימים א'-ה' 13.00-11.00, 18.00-16.00

משרד מכירות ת"א: רח' דיזנגוף 173.

לחיות ב-TOP
ברובע היוקרה החדש של "נוה"
מרום נוה-העיר בירוק

לדרום אמריקה עם הנאות הככר

3 טיולים בתקופת הקרנבל

★ **הטיול הקלאסי** 34 יום
פרו, בוליביה, ארגנטינה וברזיל

★ **פטגוניה וארץ האש**
34 יום. לארגנטינה, צ'ילי וברזיל

★ **קרנבלים בברזיל** 17 יום

בחסות מועדון מטיילי מעריב

פרטים והרשמה:
ירושלים: קרן היסוד 36 טל. 02-636494
תל אביב: הירקון 252, טל. 03-463111

הארץ

יום שני, כד בחשון, תשמ"ו
11 בנובמבר 1985

ירושלים: רח' ההבצלת 2 טל' 224245-6 ת.ד 273 מיקוד ירושלים 91002 חיפה: רחוב נורדוי 20 טל' 661166-8 ת.ד 5259 מיקוד חיפה 31052

בתל־אביב: המערכת, ההנהלה, מחלקות המודעות, ההפצה והמנויים, רח' זלמן שוקן 21, טל' 824261 ת.ד 233 מיקוד תל־אביב 61001

המו"ל: הוצאת עתון הארץ בע"מ, רח' זלמן שוקן 21, ת"א
העורך: גרשום שוקן העורך האחראי: מתי גולן
אין המערכת אחראית לתוכן המודעות ואינה מחזירה כתבי־יד.
HAARETZ Daily Newspaper, Tel-Aviv Israel – POB 233. Tel. 824261

מועצת הרבנות הראשית חורגת מסמכויותיה

מועצת הרבנות הראשית קיבלה החלטה לפיה "זכותו של עם ישראל אינה ניתנת לשינוי ולא לוויתור"; והיא הוסיפה כי "יש להצטער על הצהרות שיש בהן משום רמז לוויתורים על חלקים מארץ־ישראל". לפי הסברה מנעו שני הרבנים הראשיים פרסומה של הצהרה שגינתה במפורש את עמדתו של ראש הממשלה שמעון פרס, בנושא יהודה ושומרון; ההצהרה שפורסמה לבסוף, נמנעת מפולמוס אישי. אולם אין להתייחס אליה בשל כך כאל גילוי של מתינות; לגופו של עניין, היא פוגעת במדיניותו של ראש הממשלה, ולתכלית זו נועדה.

היה אפשר לעבור על הצהרה זו לסדר היום, לולא היו בעליה חברי מוסד הקיים מכוח החוק של מדינת ישראל, ואזרחיה כפופים למרותו בכל הנוגע לדיני אישות, ולולא היו חברי מוסד זה מדברים כאילו הם מורי הלכה. אמנם חלק מאזרחי המדינה היהודים, הרואים את עצמם שלומי אמוני ישראל, אינם מייחסים לחברי מועצת הרבנות הראשית כל מעמד המחייב אותם בתחום של פירוש ההלכה, מעבר לסמכויותיהם הממלכתיות־השיפוטיות; תומכי אגודת ישראל רואים ברבנים הראשיים ובחברי מועצת הרבנות הראשית, יצירי כפיה של מפלגת "המזרחי", יריבתם מאז ומתמיד, ומגזרים אחרים בציבור הקרוי "דתי", כלומר האורתודוקסי, מתנכרים לרבנות הראשית בלהט יוקד עוד יותר. אבל ישנם יהודים טובים שגילויי דעתה של מועצת הרבנות הראשית מקובלים עליהם, גם כשהם חורגים מתחום הסמכות שחוק המדינה — התלויות לפי טבע בריאתה — מקנה למועצה זו.

ליהודים אלה צריך לומר, כי הם נתפסים לטעות, אם הם סבורים כי מועצת הרבנות הראשית מוסמכת להורות להם מה לחשוב בעניינים פוליטיים. בעניינים אלה, חברי מועצת הרבנות מדברים כאזרחי המדינה, ואין לדיעותיהם ולהצהרותיהם שום משקל עודף על דיעותיהם והצהרותיהם של אזרחים אחרים.

הגורמים המפלגתיים המתנגדים למדיניותו של ראש הממשלה, הפיקו בוודאי סיפוק מהצהרת מועצת הרבנות; אבל אין זה מתפקידה ומסמכותה של המועצה להתבטא בנושאים שראש הממשלה, הממשלה והכנסת מצווים להחליט עליהם לפי מיטב הכרתם הפוליטית.

הממשלה והכנסת אינם חייבים להתחשב בדעתה הפוליטית של מועצת הרבנות הראשית, כשיבואו להחליט אם לחתום על הסכם עם מדינה זרה — הממלכה ההאשמית הירדנית — ולאשרו, מתוך רצון ליישב את הפלוגתא בדבר עיצוב הגבול המזרחי של מדינת ישראל. הממשלה והכנסת רשאיות להחליט בסוגיה זו, גם אם החלטה זו תצמצם את שטח השליטה הישראלית בגדה המערבית וברצועת עזה בשיעור זה או אחר — כמו שהוועד הפועל הציוני היה רשאי בשעתו לאשר את הקו המדיני של הנהלת הסוכנות היהודית, שחייב את החלטת עצרת האו"ם מכ"ט בנובמבר 1947, שפירושה היה ויתור על חלקים ניכרים של ארץ־ישראל.

הרבנים הראשיים של הימים ההם — הרב יצחק אייזיק הלוי הרצוג והראשון לציון הרב בן־ציון חי עוזיאל, לא נטלו לעצמם רשות לפרסם הצהרות נגד מדיניותה של הנהלת הסוכנות; הם השאירו את הפוליטיקה לפוליטיקאים ולא התעטפו באיצטלת מפרשי ההלכה כדי להתייצב לצדם של גורמים מפלגתיים שגם אז התנגדו לתכנית החלוקה ולהחלטות אחרות שהתבקשו ממנה בכורח המציאות הפוליטית. כלום מועצת הרבנות הראשית של היום רוצה להאשים את הרבנים הראשיים שלפני ארבעים שנה בוויתור על זכותו של עם־ישראל על ארץ־ישראל?

מועצת הרבנות הראשית, כשהיא מפרסמת הצהרה מהסוג המצוטט לעיל, חורגת מסמכויותיה החוקיות ומנסה לסייע למפלגות הימין; ואל יופתעו אם חוגי ציבור המתנגדים למפלגות אלה, יתייחסו אל חברי המועצה כאל גורם פוליטי עוין.

היעדים של גורבצ'וב

לקראת ועידת המפלגה הקומוניסטית הסובייטית, שתיערך בראשית השנה הבאה, פורסמה במוסקווה התכנית הקומוניסטית החדשה, המחליפה את התכנית האופטימית של חרושצ'וב מ־1961. ההבדלים בין שתי התכניות מדגישים את ראייתו המציאותית של גורבצ'וב הן בתחום הכלכלי והן בתחום הפוליטי.

ההבדל הבולט ביותר בין שתי התכניות הוא היעדים של שני יעדים כלכליים־חברתיים, שסימלו עירוב יעדים אוטופיסטיים עם מטרות מעשיות: חרושצ'וב הבטיח, בשעתו, שבשנת 1980 יעלו התפוקה והתוצר התעשייתי הסובייטי בהרבה על אלה של ארה"ב. הדור הזה של האזרחים הסובייטיים, ניבא, "יזכה לחיות בחברה קומוניסטית", כשקיצו של הקפיטליזם מתקרב ובא.

התכנית של גורבצ'וב 'מסתפקת' בתוכניות להכפלת "כושר הייצור" הסובייטי עד סוף המאה. הגדלת התפוקה ב־150 אחוז ב־15 השנים הקרובות. גם בנוסח החדש נידון הקפיטליזם לכליה, אך מצויין שהוא "מתמרן ללא הרף כדי להתאים את עצמו למצבים המשתנים". אשר לחברה הקומוניסטית, מציין הנוסח החדש, "ההתקדמות של האנושות אל סוציאליזם וקומוניזם אמנם לא (מתבצעת) בקצב אחיד, היא מסובכת ושנויה במחלוקת, אך היא בלתי־נמנעת".

סובייטולוגים במערב מציינים, כי קשה להתייחס אל יעדים ומטרות בלתי־מוגדרים, כפי שמופיעים במסמך החדש. אך שני הנתונים המספריים היחידים — ביחס לתפוקה ולתוצר התעשייתי — עדיין נראים אופטימיים מדי נוכח מצבה של הכלכלה הסובייטית.

מעבר לנקודת הכישלון

מאת א. שוייצר

יד נדיבה מדי תסכן את היציבות שהושגה במחיר כבד; קיצוץ התקציב לא יועיל ואף עלול להזיק

באוקטובר 1984 היה שיעור האינפלציה החודשי 24 אחוז. בעוד שבוע יתפרסם מדד המחירים לאוקטובר השנה: הוא ינוע סביב 4 אחוזים. הורדת שיעור ההתייקרות תוך שנה אחת בחמש שישיות (83 אחוז) משקפת הישג מרשים: לממשלה, ובמיוחד לראשה, שהיה אחראי להנהגתה ולביצועה של המדיניות אשר הבשילה תוצאה זו, יש יסוד מוצק לגאווה על ההישג.

תוכנית ההבראה, שהונהגה בחודש יולי, נעדרת כל תחכום: היסוד הקשה בברוטליות, בקיצוץ הכנסותיהם של שכירים, ובמידה ידועה, של עצמאים. לא הכלכלנים שהגו אותה הם גיבורי המעשה, אלא הפוליטיקאים שנחשדו כי לא יעזו להטיל גזירות על הציבור, או לא יוכלו לעמוד בלחצים למיתונן. החשדות הופרכו — ועתה נותר הסיפוק לשמוע את אחד מראשי הגניה של התוכנית, הפרופ' מיכאל ברונו, קובע, כי היא עברה את נקודת הכישלון, כלומר, כי הסכנה שנשוב ונתפס בסחרור אינפלציוני איננה מוחשית עוד.

סכנת הפיתוי החוזר...

לקביעתו זו של הפרופסור ברונו יש משמעות פוליטית רבה: היא משחררת במידה רבה את הפוליטיקאים מן הדאגה לגבי העלול להתרחש במשק, אם תיפול הממשלה ותחלף באחרת, אם ייווצר צורך בבחירות מוקדמות. ואולם, כפי שצריך היה להיזהר מפני פירוש מילולי של האזהרות מפני האסון העומד להתרחש, שהושמעו לפני ביצוע התוכנית הכלכלית, כך יש מקום להיזהר בפירוש אמירתו המרגיעה של הפרופ' ברונו. בפועל נשקפות עתה למשק שתי סכנות: אחת מן הפתיחה החפוזה והבלתי מרוסנת של הברזים, האחרת מפני סיבוב סגירה נוסף שלהם.

רק פתאים יכלו להאמין, כי שחיקה דרסטית בהכנסותיהם השוטפות של הבריות, תעבור בלי להותיר עקבות בביקוש המקומי, בפעילות המשקית וברווחיות העסקים הניזונים בעיקר מן השוק הפנימי. ואולם, הזעקה הנשמעת עתה מכל הכיוונים, רק בחלקה, ולא בהכרח בחלקה הגדול, באה מצד נפגעי התוכנית הכלכלית: אלסינט, צים ודומיהן מוכרות את רוב תוצרתן בשוק החיצון. אך יש יסוד לסברה, שבעתיד יגדל מספרם של מפעלים המספקים את דרישות השוק המקומי, אשר יגיעו לקצה הדרך. אפשר איפוא כי הזעקה עדיין איננה מוצדקת — אך היא עלולה לזכות לצידוק מחר או מחרתיים. אם בשל החשש מפני התמוטטות המונית של מפעלים ומוסדות — כגון רשויות מקומיות, קופות חולים וכו' — המשרתים את האוכלוסיה המקומית, ייפתחו כבר עכשיו ברזי התקציב הממשלתי, ירדו הישגי התוכנית לטמיון.

בחודש אוקטובר לא היה תפר. אך מן הבחינה התודעתית, הביטחון כי תור האינפלציה בא לקצו, עדיין רופף. די בידיעות על נכונות סיטונית לסייע בכספי ממשלה למי שנקלעו למצוקה — כלומר בכסף מודפס שאין לו כיסוי בהכנסות — כדי לעורר זיכרונות מלפני שנה, שעל פיהם זוכה מי שמקדים להוציא את כספו, בין מהכנסה שוטפת ובין מהמרת נכסים פיננסים במכשירי וידיאו, במכונית או במקרר. מי שאינו רוצה בשטיפת הישגי תוכנית ההבראה הכלכלית בתשלול של כספי סיוע למפעלים או למוסדות במצוקה, חובה עליו לקמוץ את ידו. המשק צריך לעבור את עמק הבכא כולו, בטרם יהיה אפשר לחזור לעידן הנדיבות הממשלתית משנים עברו.

...וסכנת ההכבדה היתרה

בשבועיים האחרונים נשמעות שוב תביעות — המיוחסות בין השאר לאוצר — לקיצוץ נוסף, בשיעור של כחצי מיליארד דולר, בתקציב המדינה. זו תביעה אווילית על פניה, אם מתייחסים ברצינות לידיעות על מיתון ועל מצוקה כספית של מפעלים ומוסדות ציבור. קיצוץ תקציב יצר ביתר שאת את מרוב המחיה של אותם מפעלים ומוסדות, שלא לדבר על אבטלה נוספת שתיווצר בעטיו. עד כה לא חדר לתודעה, שהמשק הוא מעגל סגור: דוגמא של בית־הספר לכך נתן השר יגאל הורביץ בראיון ל"קול ישראל". הוא תבע קיצוץ התקציב, לרבות קיצוץ בתקציב הביטחון, אך דרש הוצאת כסף להצלת מפעלים במצוקה. אך כל מה שישיג אם תתקבל תביעתו, הוא החלפת מוטב במוטב: הפגיעה במפעל המספק את הזמנות מערכת הביטחון תהיה שווה בהתרווחותו של מפעל במצוקה המספק הזמנות של צרכן אחר. תועלת מאקרו־אקונומית לא תצמח מכאן; מכיוון שכך, איזה שיקול כללי יכול להצדיק את המעשה?

על אחת כמה וכמה אין להעלות על הדעת קיצוץ בתקציב שכל כולו מוסבר בצורך בהקטנת הגרעון. גרעון זה, במיוחד לנוכח חולשת הרצון בסקטור העסקי להשקיע את חסכונותיו בהרחבת הייצור, מונע את הפעילות המשקית: בלעדיו המשק היה מאט עוד יותר את מהלכו. בשנים האחרונות התברר, כי פעילות כלכלית ברמה של תעסוקה מלאה פירושה המעשי הוא הגדלת הגרעון במאזן התשלומים. מכאן, שמדיניות החותרת לשיפור מאזנה החיצון של המדינה אינה עולה בקנה אחד עם תעסוקה מלאה; כלומר, נגזר על חלק גדול יותר מבעבר של השכירים, להיות מובטלים; ועל מספר מפעלים ומוסדות להתחסל או לצמצם את היקף פעילותם. אך בהתחשב בשיפור שחל בשנתיים האחרונות במאזן השוטף, אין היגיון בצמצום נוסף של הפעילות והתעסוקה. ומכאן, שאין טעם והיגיון בקיצוץ נוסף של הגרעון בתקציב.

אם הברוטליות היא שייחדה את ארבעת חודשיה הראשונים של תוכנית ההבראה, הרי מעכשיו ואילך ידרוש אותו תחכום בהכוונה הכלכלית שחסר בראשיתה. אין טעם בוויכוח מופשט בשאלה, אם צריך לסייע למי שנקלעו למצוקה: ידוע, כי הממשלה לא תעמוד מנגד חסרת מעש. אך אסור לה לתת מהר, ואסור לה לתת לכולם, כדי שלא לסכן את היציבות שהושגה במחיר חברתי גבוה מאוד. על הממשלה להשלים עם אבטלת־קבע כבדה יותר מבעבר, ועם פשיטות רגל, חלקן רועש — כי כך מצווה חובת שיפורו של המאזן החיצון. מן הצד האחר, אין טעם בתרגילי סרק: החלפת הוצאה תקציבית באחרת מועילה רק במקרים מיוחדים, שהגדרתם קשה וזיהויים המעשי על ידי מערכת שפוליטיקאים שולטים בה, קשה שבעתיים. אם אין שבר, אל תתקן, אומרים האמריקאים; כלל זה כוחו יפה גם לגבי ממשלת ישראל.

המתוסכלים והממורמרים

מאת אברהם טל

שום ממשלה לא תחזיק מעמד לאורך זמן, כאשר 25 אחוז משריה סופרים בהתמרה את הימים עד שתתפרק

למעלה (מימין לשמאל) פרס, וייצמן למטה שרון ויעקובי

לפי אומדן בלתי־רשמי, 25 אחוז מבין שרי הממשלה הם שרים מתוסכלים וממורמרים, כלומר שרים, שאינם מרוצים באופן קיצוני מן התפקיד שנפל בחלקם, ונותנים ביטוי לאי־שביעות רצונם בדרכים שונות ומשונות. מנתון זה — שאותו נפרט להלן — אין להסיק, כי 75 אחוז מהשרים מרוצים ומודים יומיום להשגחה העליונה ולגורמים הפוליטיים האחראים למינוייהם. יש לשער, לדוגמא, שיגאל הורביץ היה מעדיף תפקיד ביצועי כלשהו; אמנון רובינשטיין לא חלם משחר ימיו להתעסק עם דוורים וטכנאי־טלפון, ויצחק רבין לא השלים עם כך, שהוא מכהן בממשלה של שמעון פרס, ולא להיפך. אבל אלה הם אנשים, שלמדו לחיות עם המציאות. אם יש בליבם רגשי אכזבה ותיסכול, הם יודעים לכבוש אותם ולתעל את מירצם לאפיקים מועילים.

לא כן הרבע, השייך למחנה המתוסכלים והממורמרים. כאן מדובר באישים, שאינם מוכנים להשלים עם המצב, שבו נגזר עליהם למלא תפקיד נחות מן המתחייב על־פי הערכתם העצמית. הם אינם רוצים או מסוגלים לכבוש את תיסכולם ונותנים לכך ביטוי בצורות שונות.

המקרה הקיצוני ביותר הוא מקרהו של גדעון פת. פת סולק מתפקיד, שאותו אהב אהבת נפש — ומילא, לדעת יודעי־דבר, בהצלחה מתקבלת על־הדעת, לפי אמות המידה המקובלות בממשלות ישראל. במקומו מונה שרון. דבר זה עורר בליבו של פת זעם, ובצדק: לוקחים ברנש, שלפי פירוש קצת יותר הדוק של מסקנות ועדת כהן לא היה צריך לשבת כלל בממשלה, ומוסרים בידו תחום חשוב, שבו הוא אינו מבין דבר; ואילו לו, לפת, מוסרים תיק סינתטי, שאין בו ממש, שפורק כדי לאפשר למחזיקו הקודם להקדיש את זמנו לעניינים אחרים. אפשר להתפקע!

ופת אמנם מתפקע מפעם לפעם. חלק מתיסכוליו הוא מוציא בנסיעותיו המכופלות לחו"ל; בין נסיעה לנסיעה הוא שופך עלינו את מרירותו בצורה של נבואות־זעם על המדיניות הכלכלית. לשמוע אותו, דבר — ולהיזכר בתשבחות, שהרעיף על המדיניות הכלכלית של הליכוד ב־1981 ועל מדיניותו של שר האוצר ארידור ב־1982! אבל לא צריך להתייחס ברצינות — לא לשבחים ולא לגינויים. אין הם מבטאים את דעתו האמיתית של פת, אלא את רמת תיסכולו. תנו לו תיק כלכלי של ממש — ותיראו איך העולם־לפי־פת נעשה באחת מאפור־עד־שחור לבהיר־עד־זוהר.

מקרה קיצוני אחר הוא עזר ויצמן. בתור מי שסלל את הדרך לממשלה בראשות שמעון פרס, כואב לו לראות אחרים "עושים" מדיניות ו"לוקחים" החלטות (כביטויו) — בעוד הוא יושב בתור צד, עוסק בקטנות ועתידו — כך נראה לרגעים — מאחוריו. רק נתנו לו — היה מראה להם איך "לוקחים החלטות", המשנות את מהלך ההיסטוריה. ליבו מר באחרונה לא רק על שרי הליכוד, המצפצפים עליו כמו שהוא מכיר אותם מקרוב (אחרי הכל היה אחד מהם), אלא גם על חבריו החדשים, שכלאו אותו בכלוב זהב סמוך לחדרו של ראש הממשלה. רוב הזמן הוא יושב בכלוב, קודר ומשמים. יש לו ניסיון רב בפוזיציה זו, אבל אין לדעת כמה זמן יתמיד בה. מפעם לפעם בא לו לפוצץ את הקואליציה, שהוקמה הודות לו, ולהראות ל ה ם מיהו עזר ויצמן ולמה הוא מסוגל.

מתוסכל שלישי הוא שרון, שאינו מאבד עם זאת זמן בהרהורי מרה שחורה. ראשו נתון לעניין אחד: איך להגיע במהירות את שמיר — ובו בזמן לוודא, שהמנהיג הבא של הליכוד לא יהיה דוד לוי, ולא משה ארנס, ולא אף אחד אחר — אלא הוא עצמו והוא בלבד. הוא חש, שרוב בכירי מפלגתו (שלא לדבר על מפלגות אחרות) מתעבים אותו, ורואה בדאגה מסויימת, כי כוחו בציבור הרחב מתמעט על־פי המישאלים האחרונים. היש לו סיכוי להשתלט בקרוב על הליכוד — ובאמצעותו על המדינה כולה? תקוותו כרוכה בקעקוע המערכות הקיימות; בתוך מהומה כללית, יש סיכוי להשתלט על מוקדי־הכוח. הוא חושב בגדול — אבל נאלץ לעסוק במחירי סופגניות ובתלונות של סוחרים. זה מעצבן ומתסכל, מה גם שהזמן פועל לרעתו.

מתוסכל נוסף הוא מיודענו משה שחל, אשר חש, כי מתוך חוסר תשומת־לב או הערכה בלתי־מספקת של כישרונותיו נמסר לו תיק דל, המתאים לננסים ולא לבעלי שיעור־קומה כמותו. הוא בטוח, כי יבוא יום והכל יכירו באישיותו וכישרונותיו ומשתדל מאד לתת ביטוי קונסטרוקטיבי לתיסכוליו: שחל הוא אב־טיפוס של המתוסכל הפעיל־פעיל. יחד בכל — כורים גרעיניים מצרפת, תנופת מסחר עם גרעיניות במכסיקו, מו"מ מסחרי עם מצרים ופתרון בעית טאבה, קווי־חשמל מירדן לגדה המערבית, פתיחתה מחדש של אתנא, וכמובן — ייעוץ־סתרים לראש הממשלה, ייעוץ שעליו מתפרסם דו"ח מפורט מדי יום ו' בעיתוני סוף־השבוע. אבל עמוק בפנים — גם הוא רותח.

נזכיר עוד בהקשר זה את גד יעקבי ומרדכי גור, שני מתוסכלים, המתבשלים על אש קטנה. יעקבי, מודח משרד המצחיק, משחק לסירוגין את השותף הנאמן בבניית המדיניות הכלכלית — והמבקר שלה; סוף־סוף מי יכול לדעת מראש, אם העסק יצליח או לא? גור נושא, כידוע, בתיק את שרביט ראש הממשלה ואפשר לשער מה עושה ללחץ הדם שלו, העובדה, שהוא נאלץ להתעסק במשך תקופה ארוכה עם ארבלי־אלמוזלינו על סמכויות, ומבלה את רוב זמנו בוויכוחים עם הפקידים של משרדו על ההשבתות של קופות־חולים.

אין זו בהכרח רשימה מלאה של המתוסכלים — אחרי הכל, חקר ליבו של מיניסטר בלשכתו הסגורה מי ידע? אולי יש עוד שניים שלושה. אך די בשישה כדי להצביע על חומרת המצב. כמה זמן אפשר יהיה להמשיך כך? על סמך הסתכלות ומעקב מדעיים יש לקבוע במידת ביטחון מתקבלת על הדעת, שמכסת המתמרמרים והמתוסכלים בממשלה, אסור שתעלה על שמונה אחוזים לכל היותר. מכל מקום, ממשלה תתקשה להתקיים ולתפקד כהלכה לאורך זמן, כאשר 25 אחוז משריה סופרים את הימים עד שתתפרק.

הליכוד ללא תשובות

מאת דן מרגלית

האם מותר לכנסת לוותר על גרגיר מאדמת ארץ־ישראל? המתנחלים ביקשו לדעת — והמחנה הלאומי ענה בדממה

הסערה שקמה לנוכח ההסכמה למלחמת־אחים ב"אליריה" וב"יד מבצע" תהלוך כלאהיותה, ואפשר, כי גם שפע ההחלטות של מועצת הישובים ביהודה ושומרון — המבטלות זו את זו — ייעלמו מהזיכרון הציבורי. אך כמה סימני־שאלה שהציגו בשבוע שעבר הרב משה לוינגר ואליקים העצני לסיעת הליכוד, יישארו עמוד־התווך של הבירור הלאומי בעתיד הנראה־לעין.

מאז שמעתי ב־1969, מפי לוינגר בביתו בקריית־ארבע, את הסיפור, כי סוסו של תיאודור הרצל לא יכלו עוד למשוך לבדו בעגלת הציונות, ואין להניע מנוס אלא לצרף לעגלה את כוחה של תורת הרב אברהם יצחק הכהן קוק — לא האזנתי להתהדרה כה מובהקת של נושא עקרוני למחלוקת פוליטית־מעשית.

תמצית טיעונו של העצני היתה, לערך, כזאת: יש סייגים לדמוקרטיה. שלמה הלל ונשיאות הכנסת צודקים, בסרבם להעלות על סדר־היום את הצעות החוק הגזעניות של מאיר כהנא. הוא — העצני — מסכים גם לכל מילה, הכלולה ברשימתה של שולמית אלוני בדבר האיסורים החלים על הכנסת. הרוב בכנסת אינו מוסמך לחייב יהודים לחלל את השבת, ואסור לו לכפות עליהם לקיימה — וכל זה דמוקרטי לגמרי. יוצא, איפוא, כי יש מיגבלות, שהדמוקרטיה מקבלת על עצמה, ואינה מפקידה לשגיונות רוחו של רוב פרלמנטרי מקרי זה או אחר. אם כך, מה שמתבקש עתה הוא להוסיף, כי אסור לה גם למסור חלקים מארץ־ישראל לשלטון זר. אין זו מהפיכה בתפישת הדמוקרטיה. זו תוספת סעיף לרשימה מוסכמת של איסורים, החלים על הפרלמנט.

בגלות, הוסיף העצני, לא נמצא יהודי היכול לוותר אפילו על חלק זעיר מארץ־ישראל. מי גדול מן הרמב"ם? האם הוא יכול להורות על ויתור כזה מספרד או ממצרים? אלא מה, לפי מתנגדי ההתנחלות יוצא, כי הציונות חזרה מן הגולה לארץ־ישראל כדי שדווקא מכאן ייצא ההיתר לוותר על חלקים ממנה.

לכן, השאלה שחייבת להתברר בתוך המחנה הלאומי, היא ביסודה עקרונית: האם הוויתור מותר? בהעלאת הסוגייה משרת העצני אינטרס מיידי של הגורם הקיצוני בקרב המתנחלים. אך לטווח רחוק הוא מסייע לאש"ף ולגורמים הקיצוניים משמאל, הטוענים, שמטרתה העיקרית של הציונות היתה להתפשט ולגרש את הפלסתינים, ובנקודה זו נסגר המעגל בינם לבין מאיר כהנא.

בתנאים כאלה אין איש בתנועת העבודה ובמרכז הליברלי, ואפילו בין מתוני הליכוד, יכול לראות את עצמו ציוני. שכן אל־יריד והעצני ואחרים לא רק סוטים מן הגישה הציונית המסורתית, שביקשה לקיים בארץ ישות יהודית ריבונית לצד הערבית, ולא במקומה, אלא שעל־פיהם אין מקום להתפקחות של גישות אחרות בתוך הציונות. לא זו בלבד, שהטוטאליות הפרגמטית שבתפישת העצני ולוינגר מרחיקה ציונים רבים ממחנה המתנחלים, אלא שהיא דוחקת אותם כליל אל מחוץ לתנועת התחיה הלאומית.

— היא מסכנת את האחין. כשנשא העצני את דבריו — שנשמעו בקשב ובהתפעלות מסויימת — לחש על אזני אחד מוותיקי משכן הכנסת, ציוני בעל תפישת־עולם שמאלית, שהוא מתפעם מכושר הניסוח של הפרקליט מקרית־ארבע.

משקיף פוליטי מנוסה לא ייפול בפח, אבל מה על מאזין שאינו רגיל בכגון אלה. הטכניקה של העצני מבוססת על עירוב תחומים. מה שנאמר על־ידי הרמב"ם הוא בתחום ההלכה. מה שעושה הממשלה הוא במישור המדיני־האקטואלי; מה שמלמדת ההיסטוריה הוא שזיקת העם היהודי לארץ־ישראל לא נחלשה מעולם. אבל גבולות הריבונות השתנו בתקופות שונות לפי נתונים פוליטיים ודמוגרפיים. העצני כרך אותם ביחד והעביר ממישור למישור, ולא נמצא פוצה־פה ומצפצף.

החלק המוחצן, המשתק, המקפיא, בתגובת הליכוד על רקע זה בא לביטוי במהות הזויכות. קמו להעצני יריבים בזוויות, ששללו בתוקף את מלחמת האחים שלה מטיפים הקיצוניים שבמתנחלים. אבל איש מאלה, הנחשבים למתונים בליכוד, לא התפלמס עימו בשאלה שתליה על שולחן הסיעה הגדולה: האם מותר לכנסת להחליט על ויתורים טריטוריאליים? ככל שרוממות הדמוקרטיה היתה בגרונם של כמה חכ"ים מן הליכוד — איש מהם לא השיב בלשון המתבקשת בשני מישורים:

* המתנחלים מערבים מין בשאינו מינו. איש אינו מציע לחדול מן הזיקה לארץ־ישראל ולכל אתריה. איש אינו נדרש לוותר על כיסופים העזים לכל אתריה; ויתור מדיני למען ערכים יהודיים נוספים כתחייה לשלום ולפשרה ולשכנות טובה אינו ויתור על הכמיהה הדתית למי שחפץ בה. והעצני עושה שימוש כפול ומטשטש במתכוון בעירוב המדיניות בהלכה. אפשר לדבוק בזכותו, וכנראה גם להיות בה באוטונומיה תרבותית יהודית, גם אם בראש צריחיה יתנופף דגל האשמי ולא הכחול־לבן.

* יהיה אשר יהיה, אם אכן בגדעת הליכוד יימצא רוב, אשר יבקש להיפרד מחלקי ארץ תמורת הסדר מדיני — לא יהיה מנוס אלא לעשות כן.

פרלמנט יהודי ריבוני אינו יכול — ואינו מתכוון — להורות ללב למה לייחל. אך הוא רשאי ויכול ואפילו חייב — אם יש בו רוב לכך המשוכנע, כי הוא מיטיב לדעת מה האינטרס הלאומי — להסיג את הגבול הזה אחור. קביעה עקרונית, בלתי־מתגמשת, שיוויונית, כזאת שיש בה כיבוד דעתו של הזולת, לא נשמעה מפי איש בליכוד. העצני אכן הציג בפני הליכוד דילמה יסודית: באיזו מידה עיקרי תפישתו המדינית, ככל שהיא שורשית, מהותית ודינמית, כפופה לעליונות שלטון־החוק בכל הנסיבות.

בהקשר זה הוסיף העצני ותהה בשאלה, מה יקרה אם הדמוגרפיה תבחר לכנסת הישראלית 61 מוחמד מיעריים, והם יבטלו בצורה דמוקרטית את חוק השבות וימחקו את אופיה היהודי של המדינה. האם נשלים? האם נכבד חקיקה כזאת? לא נמצא בכל הליכוד מי שישיב להעצני דבר ברור על אופניו, אמת עצובה, שאם כך יקרה, חלילה — יהיה זה סימן מובהק, כי העם היהודי בחל בריבונותו המדינית.

עוד לא צילצלו הפעמונים

מאת אליהו סלפטר

הקולות שנשמעו באשר ליציאה המונית של יהודים מבריה"מ הצטיינו באופטימיות־יתירה. שיקוליה של בריה"מ אינם דווקא שיקולים הומניטריים, אלא שיקולים פוליטיים מורכבים, וכלל לא ברור, שמוסקווה תיפתח עתה את שעריה

בניגוד לרושם, שהתקבל מדבריהם של פוליטיקאים ישראלים, ו"ההכנות" לקליטת עשרות אלפי עולים מבריה"מ, לא חלה עדיין שום תזוזה ממשית בעמדה הסובייטית בעניין יציאתם של היהודים. משקיפים מערביים אמנם, שיש סיכוי־מה לפתיחה מסויימת של השערים הן בשל התקוות לשיפור היחסים בין בריה"מ וארה"ב והן בשל שאיפת הקרמלין לחזור ולהיות מעורב בתהליך חיפוש פיתרון של שלום במזה"ת.

אך האופטימיות והפירסומים אינם עומדים בשום יחס למציאות. והציפיות לעלייה המונית בעתיד הקרוב — אין להן, כנראה, על מה להתבסס. הרבה מהפרסומים משקפים תחרות בוסרית של אירגונים יהודיים מערביים שונים. חוגים, הקשורים לטיפול בנושא זה, מעריכים, כי גם בפגישת הנשיא רייגן עם המנהיג הסובייטי גורבצ'וב בג'נווה באמצע נובמבר, תהיה יציאת יהודי בריה"מ נושא שולי, והיא תוזכר יותר בהקשר המזה"ת מאשר בהקשר כיבוד זכויות האדם, שלו התחייבה בריה"מ באמנת הלסינקי.

כאשר התבקש לאחרונה הנשיא רייגן להעלות את נושא יציאת יהודי בריה"מ, הוא אמר, שיעלה את הנושא בשיחות עם הסובייטים "בדרך שתיראה" לו (בלי הבטחה מפורשת שזה יהיה דווקא בפיסגת ג'נווה).

גם בהצעתו לבריה"מ לדון בג'נווה במוקדי־עימות אזוריים, שעלולים להביא לעימות בין מעצמות־העל, לא הזכיר הנשיא רייגן את המזה"ת. אך הסיבה לכך יכולה להיות התגובה, שהסיכסוך באיזורנו להבדיל מבאפגניסטן או ניקרגואה, כבר נמצא בדרך לטיפול במסגרת בין־לאומית. ראש הממשלה, שמעון פרס, התאים את עצמו, בכוונה או לא בכוונה, לרעיון שהעלה הנשיא רייגן; הוא פתח פתח להשתתפות סובייטית ב"מסגרת" תהליך השלום, בשני תנאים: חידוש הקשרים הדיפלומטיים עם ישראל וחידוש העלייה — כשיציאת היהודים חשובה לו יותר מאשר הקשרים הדיפלומטיים. נוצר, איפוא, מצב שבו שלושת הגורמים — בריה"מ, ארה"ב וישראל — מסכימים, שעליית יהודי בריה"מ הוא עניין הקשור בהתפתחויות במזה"ת.

"נושא מסובך ומורכב"

בפרשה מעורבות, מצד שני, גם "מלחמות היהודים": נסיעתו למוסקווה של נשיא הקונגרס היהודי העולמי, אדגר ברונפמן, לא תואמה עם יו"ר הנהלת הסוכנות, אריה דולצ'ין, אך נעשתה על דעתו של שמעון פרס. מועד הפגישה במוסקווה נקבע לפי צרכים סובייטיים: דווקא כאשר בוואשינגטון מתקיימת ישיבת ראשי "ועידת בריסל" (למען יהודי בריה"מ), אשר הפגישות של ברונפמן בקרמלין הפחיתו מחשיבותה.

ברונפמן התנה בשעתו את נסיעתו למוסקווה בשלושה תנאים: שיוזמן כנשיא הקונגרס היהודי העולמי; שהפגישות יהיו רשמיות; ושהן ייערכו בדרג גבוה (כשהכוונה היתה לפגישה עם ראשי הצמרת הסובייטית). שני התנאים הראשונים אכן התקיימו, אך לא התנאי השלישי. לא זו בלבד שברונפמן לא ניהל את השיחות עם גורבצ'וב, הוא נאלץ להסתפק בנציג סובייטי מדרגה שלישית: שיחותיו היו עם ודים זגלארין, סגנו של ראש המחלקה לקשרי חוץ של המפלגה הקומוניסטית, בוריס פונומרב. ברונפמן, אשר הבהיר לסובייטים ששמעון פרס "נמצא בתמונה", הציג בפני זגלארין את הדרישות הידועות בדבר יציאת היהודים; לבקשותיו היתה תשובה מוכנה ומוכרת. אך הוא הוסיף, כי הנושא כולו "מאד מסובך ומורכב" וצריך לדון בו בכובד־ראש. תוך שבועיים יתקשרו אל ברונפמן, הבטיח זגלארין.

ואכן, סגנו של זגלארין התקשר, נפגש עם ברונפמן ומסר, כי "העניין עוד יותר מסובך מכפי שחשבנו". מאז נערכו עוד שלושה מפגשים — בלי תוצאות מעשיות. ד"ר זינגר, מנכ"ל הקונגרס היהודי העולמי, בא לישראל לדווח לפרס ולשמוע את תגובותיו, ובכך נוצר מעין "ציר של יד שנייה ושלישית" בין ירושלים ומוסקווה. על רקע מגעים אלה באו ברונפמן ועקיבא לוינסקי לפאריס, ערב ביקור גורבצ'וב בצרפת, ויעצו לארגונים היהודיים לשמור על "פרופיל נמוך" בהפגנות ומחאות פומביות נגד גורבצ'וב: לא נגד בריה"מ, לא נגד גורבצ'וב אלא למען פתיחת השערים.

כל המגעים והפעולות של ברונפמן היו אמורים להיות חסויים. אך מסך הסודיות הורם, והחשד הוא, כי הדבר נעשה ע"י חוגים בממשלה, שאינם מעוניינים בהידברות עם בריה"מ מחשש שהדבר יתרום למאמצים לקידום "תהליך השלום". יש ידיעות, כי חוסר היכולת של הצד הישראלי לשמור על חשאיות המגעים — החל משיחות השגריר סופר בפאריס עם ורונצוב ועד לתוכן שיחות ברונפמן במוסקבה — מטרידה את הסובייטים. יצירת רושם, כי משהו "זז" בעניין יציאת היהודים מועילה לבריה"מ להפחית את הלחץ מצד ארה"ב ומדינות מערביות אחרות. מאידך, לא נוח לסובייטים להיראות כמי שעוסקים בסחר בבני־אדם, והם לא מעוניינים גם שריבוי הידיעות ייצור רמת ציפיות, אשר מידת ההיענות הסובייטית הנראית־לעין תיראה כמאכזבת.

"לא ריאלי"

כדאי לשים לב בהקשר זה, למה שהסובייטים עצמם אומרים. ויקטור לואיס, העיתונאי אשר לעתים משמש דובר לא־רשמי של מוסקווה, אמר בתשובה לשאלות, שרצוי להפסיק את הרעש על אלפי יהודים שיגיעו לישראל תוך שבועות אחדים. זה "לא ריאלי", אבל ייתכן, כי בהדרגה יבוא שינוי.

חשוב יותר, כמובן, לבחון מה אמר ומה לא אמר גורבצ'וב עצמו, במסיבת עיתונאים שערך בעת ביקורו בפאריס. המנהיג הסובייטי לא התייחס כלל לשאלות על היחס אל הדיסידנטים בבריה"מ. אך הוא כן התייחס לשאלות על היהודים. לגביהם, יש לבדוק כל מקרה ומקרה באופן קונקרטי. הוא הזכיר את הצורך "לשמור על סודות" ביטחוניים, הידועים ליהודים שרוצים לצאת. הסודיות פגה תוך חמש עד עשר שנים. זו הפעם הראשונה, שמנהיג סובייטי קובע בפומבי את גבולותיו של הסיכון ביחס למידע סודי.

שנית, גורבצ'וב חזר על הגישה הסובייטית הידועה, כי "לא קיימת" בעיה יהודית בבריה"מ. מכל זה ניתן להבין, שהלך־המחשבה בצמרת הסובייטית לוקה בחשבון הקלות במתן אשרות־יציאה. אך לפי־שעה אין לצפות בנושא זה לשום נסים ונפלאות גם מתוצאות חיוביות של ועידת־פיסגה.

גם הידיעות האחרונות מוואשינגטון אינן מעודדות ביותר. ב"ניו־יורק טיימס" פורסמה כתבה על הכנות לוועידת הפיסגה. נאמר בה, כי הנשיא רייגן אינו רוצה לפתוח בהתקפה חזיתית על גורבצ'וב בעניין זכויות האדם בבריה"מ, כולל שאלת יציאת היהודים, כדי לא ליצור מתיחות, שעלולה להפריע לשיחות על הנושאים המרכזיים (של מרוץ החימוש). וגם אם מקור הידיעה לא בבית הלבן אלא במיניסטריון החוץ, מלמד הדבר לפחות על מה שהמומחים מייעצים לנשיא.

יש להדגיש, שמבחינת בריה"מ יציאת היהודים אינה שאלה הומניטרית. היא מהווה שיקול במאמצים ליצור דעת־קהל טובה במערב, והיא הפכה גם גורם בשיקולי המדיניות המזרח־תיכונית של מוסקווה. אך לא פחות מכל אלה, זאת גם שאלה סובייטית פנימית, הקשורה, מצד אחד, לחשיבות המיוחסת למומחים האקדמאים היהודים בשיפור פני הכלכלה, שעליו שוקד גורבצ'וב; ומצד שני, לדרך הטיפול בדרישות ההגירה של מיעוטים אחרים בבריה"מ.

תוצאות ועידת הפיסגה בוודאי ישפיעו על ההחלטות של מוסקווה, אך סביר להניח, שההכרעה תיפול רק בראשית השנה הבאה, לקראת ועידת המפלגה. ובינתיים ממשיכים כאן — התחיה והליכוד והמערך, הסוכנות ומשרד הקליטה — להטיח האשמות אלה באלה. פינג־פונג ישראלי־יהודי בלי השתתפות הצד־שכנגד.

חופשת חורף בגרמניה

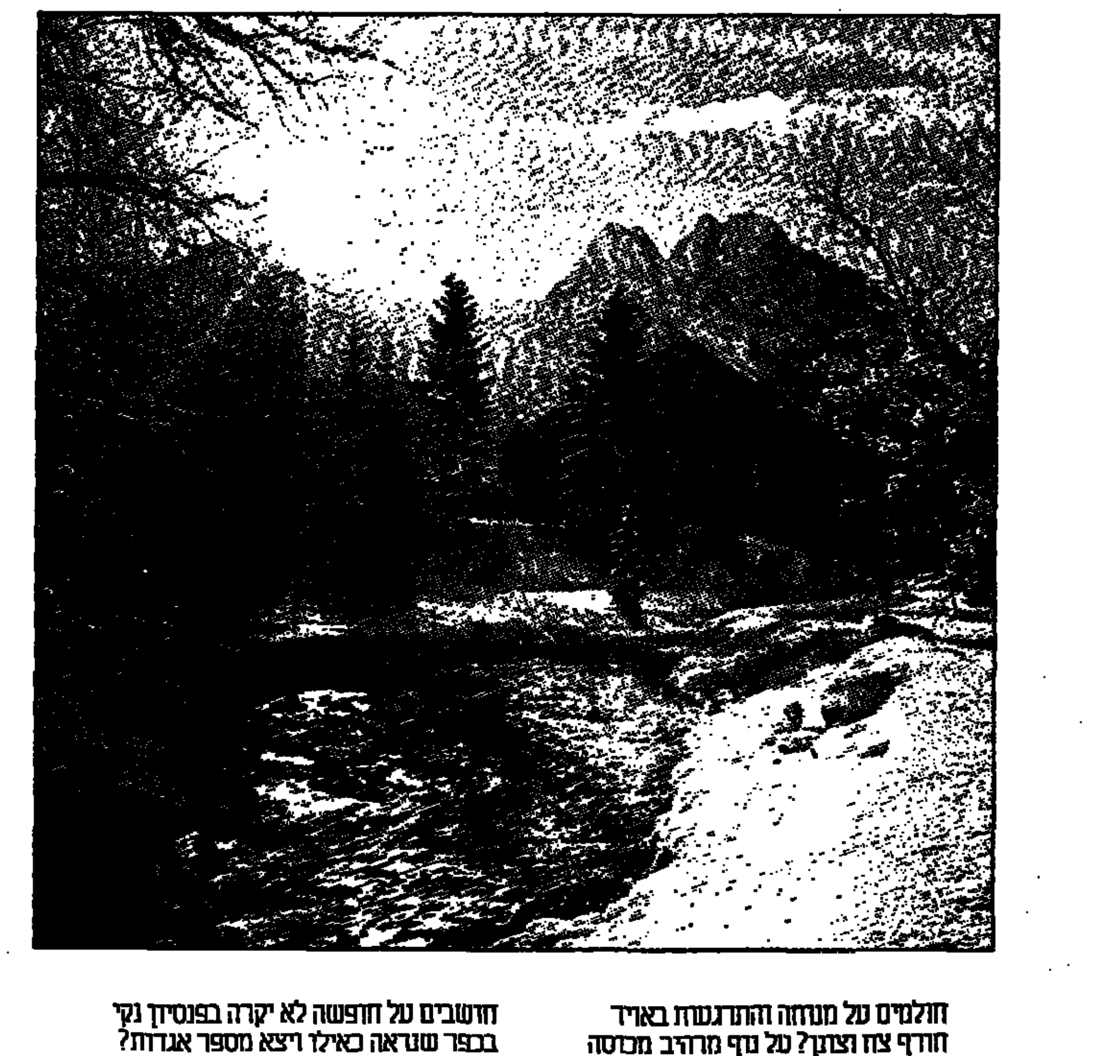

חולמים על מנוחה והתרגעות באויר חורף צח וצונן? על נוף מרהיב מכוסה בשלג, וטיולים קסומים ברגל? חולמים על מזחלות רתומות לסוסים העוברות ביערות מיסתוריים?
אתם חולמים על גרמניה.

משתוקקים להרים עטויי הוד, לספורט חורף, בריכות שחיה מחוממות, להרבה שעשועים ולמסע קניות רב אפשרויות?
אתם משתוקקים לנפוש בגרמניה.

חושבים על חופשה לא יקרה בפנסיון נקי בכפר שנראה כאילו יצא מספר אגדות? חושבים על אוכל טוב, מרתפי יין עתיקים ואירוח לבבי?
אתם חושבים על גרמניה.

באם הנכם מחפשים חופשת חורף בלתי נשכחת תמצאו אותה בגרמניה.

לפרטים נוספים, על התגשמות חופשת החלומות שלכם התקשרו לסוכן הנסיעות שלכם (החבר בי.א.ט.א.) או למשרד התיירות הלאומי הגרמני (DZT).

משרד התיירות הגרמני DZT
מיוצג בישראל ע"י Lufthansa תל־אביב, רח' הירקון 75

המקבל אדם בסבר פנים יפות כאילו נתן לו כל המתנות שבעולם

בשבועות הקרובים מתקיים אצלנו "מבצע אדיבות" של תנועת עם יפה — עם אחד ואיגוד לשכות המסחר ★ הכלכלן ד"ר יהודה שנהב מסביר את הערך הכלכלי של האדיבות ורמת השירות

מאת יהודית קנולר

אצלנו זקוקים כנראה ל"מבצעים", כדי לזכות בשירות סביר בחנויות. ומכיוון שבשבועות הקרובים מתקיים מבצע של "עם יפה — עם אחד" ואיגוד לשכות המסחר (עם תעודות למצטיינים), יש סיכויים טובים שבמהלך ההשתתפות במבצע יתייחסו אלינו באדיבות ונקבל שירות ברמה יותר גבוהה מהמקובל אצלנו.

ד"ר יהודה שנהב, כלכלן ומרצה בכיר למנהל עסקים, שתחום התמחותו בשוק ההון והכספים חושב כי האדיבות ורמת השירות, יש להם שווי כלכלי־מסחרי לא מבוטל, מבלי לזלזל בתעודות הצטיינות.

"דווקא בשוק הישראלי שהוא די מונופוליסטי וקרטליסטי עם פיקוח על מחירים, שיש בו כרגע גם האטה והקפאת מחירים, הדרך היחידה להתחרות ולהגדיל את מה שהכלכלנים מגדירים, 'נתח שוק', היא באמצעות הגברת השירות האדיב". הצרכן רוכש מוצר, אך הוא רוכש גם מעמד, יוקרה, אשליות, סיפוק צרכים פסיכולוגיים תלויים למוצר. בארגון המקצועי קוראים לכך: סיפוק טעם הציבור. בעבר חשבו כי אי אפשר לשנות את טעם הצרכנים, כיום ברור, שאין זה כך.

לדעת ד"ר שנהב שינוי טעם הציבור, משמעו שינוי הרגלי צריכה, והאדיבות מנגנת כאן כינור ראשון. דוגמא מעניינת נתנה לכך גילי, בתו בת ה־11 של ד"ר שנהב, הלומדת כיום על יוון. "ליוונים יש אקלים כמו שלנו, אתרים ארכיאולוגיים דומים, נופים דומים. וגם התרבות אינה שונה בהרבה. מדוע התיירים, מעדיפים את יוון על ישראל — כי שם אדיבים יותר" — כך הקטנה שכנראה עוד תגיע רחוק.

"הביקוש של הצרכנים למוצרים ושירותים תלוי בארבעה גורמים" — אומר ד"ר שנהב: "הכנסתם, מחיר המוצר, מחיר המוצר החליפי וטעם הצרכנים".

שלושת הגורמים הראשונים הם קשיחים וברורים. כאשר ההכנסה יורדת, או המחירים גבוהים, או כשיש מוצר חלופי זול יותר, אין אדיבותו של המוכר גורם שיש להתחשב בו. אך בשינוי טעמים, לדעת הכלכלן, יש לכך חשיבות מכרעת. למשל, בנושא הדלק. "כאשר בארץ, המוצר המוצרים הם אחידים, קל מאד לגרום ללקוח לעבור מתחנת דלק אחת לשנייה, על ידי מאורפנים, יעילות, ושירות קטן נוסף, המעידים על תשומת־לב".

הכל מפיקים תועלת מאדיבות. שלושת הגורמים הפועלים במשק, כפי שהם מוגדרים בשפה המקצועית הם: משפחות — קרי צרכנים, פירמות — עסקים של הסקטור הפרטי והממשלה — ספק השירותים הגדול ביותר.

הפירמות חייבות להשתמש באדיבות כדי להגדיל את נתח השוק. המשפחות חייבות להשתמש באדיבות כדי לקבל משוב חיובי מהפירמות והממשלה, ואפילו הממשלה — קרי השירותים הציבוריים — חייבת לפעול באדיבות, שכן העסק פתוח ויד הבוחרים רושמת". הדברים שאומר ד"ר שנהב הם נאים בתאוריה, אך ספק אם לפקידי משרד הרישוי, למשל, באמת איכפת מה יהיה בבחירות. גם לא ברור מה לכספרית (טלרית) הבנק, העובדת במגע ישיר עם הציבור, הל־ בונות ההנהלה, להגדיל את נתח השוק.

בהמשך דבריו נשמע ד"ר שנהב

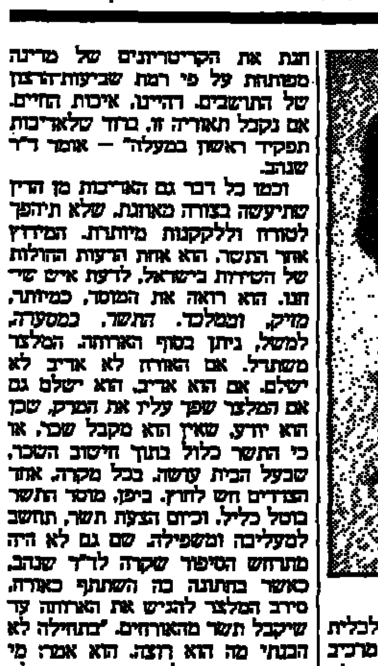
ד"ר יהודה שנהב

משכנע יותר: "ככל שהרמה הכלכלית גבוהה יותר במדינה מסוימת, מרכיב מוצרי המותרות בסל הצריכה הולך וגדל. מאחר ומרכיב השירות והיחס הטוב יותר במוצרי מותרות, הרי ככל שמדינה מפותחת יותר יש לשים דגש גדול יותר על נושא זה. המדד המוכר הוא של ההכנסה הלאומית — משמעו שווים הפיננסי של כל המוצרים והשירותים המסופקים במדינה. אך כיום מוכרת גם תאוריה כלכלית הבוחנת את הקריטריונים של מדינה מפותחת על פי רמת שביעות־הרצון של התושבים, דהיינו, איכות החיים. אם נקבל תאוריה זו, ברור שלאדיבות תפקיד ראשון במעלה" — אומר ד"ר שנהב.

וכמו כל דבר גם האדיבות מן הדין שתיעשה בצורה מאוזנת, שלא תיהפך לטורח וללקקנות מיותרת. המדדין אחר התשר, הוא אחת הרעות החולות של השירות בישראל, לדעת איש שיחנו. הוא רואה את המוסד, כמיותר, מזיק, ומשפיל. התשר, במסעדה, למשל, ניתן בסוף הארוחה. המלצר משתדל. אם האורח לא אדיב לא ישלם. אם הוא אדיב, הוא ישלם גם אם המלצר שפך עליו את המרק, שכן הוא יודע, שאין הוא מקבל שכר, או כי התשר כלול בתוך חישוב השכר, שבעל הבית עושה. בכל מקרה, אחד הצדדים חש לחוץ. ביפן, מוסד התשר בוטל כליל, וכיום הצעת תשר, תחשב למעליבה ומשפילה. שם גם לא היה מתרחש הסיפור שקרה לד"ר שנהב. כאשר בחתונה בה השתתף כאורח, סירב המלצר להגיש את הארוחה עד שיקבל תשר מהאורחים. "בתחילה לא הבנתי מה הוא רוצה. הוא אמר: מי שנותן גם מקבל. חשבתי שזה חלק מטכס השמחה. רק אחר כך התברר כי אין זה מקרה ראשון, שבו דורשים המלצרים במפגיע תשלום מראש על עבודה עבורה הם מקבלים שכר". ומכאן המסקנה: "השירות האדיב צריך להיות האינטרס הישיר של בעל־הבית והוא צריך לתת גמול ישיר לעובדים האדיבים שלו, ולא הצרכנים".

הצעקה האחרונה / שולמית קיסרי

הדוגמניות נהפכו לבשר ודם

זו השנה השניה שאפשר לקבוע בוודאות: עידן הדוגמניות האלילות פס מן העולם עד להודעה חדשה. יש כמה כוכבות, בעיקר בתצלומי הפרסומת לחברות התכשיטים, השעונים, הפרוות, הבשמים והתמרוקים. אך על מסלולי התצוגות הגדולות, שם נעות בכל תצוגה כ־50 נערות יפות, הצועדות במקצועיות, אין הדוגמניות יפות יותר מן הנערות היפות בניו יורק, מילאנו ופאריס. ברור: הן גבוהות יותר מן הממוצע, הן בעלות הופעה מיוחדת בדרך כלל (לא עוד הופעה של בובה מנותחת־עם־אירסולה), ועדיין מופיעות שחורות העור, הנערות השזופות, סיניות, יפניות ובעלות אחורים מלהיבים.

השינוי העיקרי הוא בכך, שהנערות אינן שדופות ואין מצפים מהן להיות "קולב לבגד". יש מהן בעלות חזה גדול (יחסית לעבר), אך לרובן חזה קטן; משקלן הממוצע גבוה יותר (נא לא להסיק מכך שכביכול עידן השמנות הגיע: התצאות הצמודות לירכיים אכן עוטפות ירכיים ולא עצמות. בקצרה, בפאריס מתארים את התופעה: "הדוגמניות נהפכו לבשר ודם". על המסלול הן יותר מאופרות וזוהרות מנערה רגילה ברחוב. כשהן יוצאות מן העבודה הן נראות, כאמור, כנערות יפות שלא הייתם מסובבים אחריהן את הראש. ומה שבעיקר מעורר קנאה, הלוואי שיאומץ על ידי מארגני התצוגות בארץ: הליכת הדוגמניות שקטה וטבעית, ללא עיכוס וללא גיתורים אירוכיים.

זהב על הלחיים

לאופנה, שהיתה לפאלטה של ציירים, ובדומה לתצוגות הנדמות לתערוכות עיצוב וציור מתנועעות, כך גם האיפור. הכללים פחות נוקשים והאפשרויות רבות לאין סוף: לא עוד כחול על העפעפיים, שפתון אדום על השפתיים וסומק על הלחיים. הצבעים משנים מקום. הוורוד עלה לעפעפיים יחד עם סגול, טורקיז וזהב. האיפור מותאם לבגד, לא עוד רק לצבע העיניים והשיער. זהב על הלחיים, זהב על השפתיים ושחור על הציפורניים. גוני הכלתור החוזרים לשיער בעוצמה ומתחרים באדמות השיער, ששערן צבע בין אדום לזהב. יש כמובן גם שחורות שיער, אך בשחור נוצץ וכחה עם שפתיים בצבע כלנית וגבות עבר תות. יש אופנאים האוהבים שפתיים בצבע דם ואילו אחרים מעלים על המסלול שפתיים עמומות, כאילו נעדרות איפור. בעלות שיער קצר יכולות לקנות בפאריס צמות מוכנות, תלתלים ו"בקבוקים" ולהצמיד אותם כתוספת נחמדה לשיער.

המותן חוזר למקומו

הקניינים חוזרים מרוצים. נראה, כי האופנה שהציגו אופנאי פאריס לקיץ הבא היתה בדיוק לפי מרשם הרופא. לדעתם. סוף סוף, הם אומרים, בגדים צמודים לגוף, סוף סוף תוכל האישה להראות את גופה, ללבוש בגדים נשיים, מחמיאים. סוף סוף האישה תיראה רקה ולא כמו ערימת בגדים על גוף שממדיו בלתי מוגדרים. ההתלהבות העיקרית היא בעיקר מהמותן, שחזר למקומו, עטור חגורה, ומהזוריגים שנעשו צמודים.

לוחן עיקרי של הופעות היה על קלוד מונטנה, שהוא כיום ה"מלך", ועל סוניה ריקייל, "מלכה" זה שנים אחדות, שאגב, הולכת ויפה משנה לשנה (בעבר נקל היה להגדירה מכוערת), כיום, לנוכח הצלחתה בגיל 55, היא מרשימה ובעלת קסם רב. אפריה, בין ההצלחות המסחריות: טיירי מוגלר, קארל לגרפלד ואנג'לו טארלצי. אצל ז'אן פול גוטייה, שערך תצוגה מהממת של "קרעים" לדור הצעיר, מומינים רק מקטורנים. הוא טוב בזה.

מראה אופייני לפאריס בסתיו: משובצות מכל הסוגים ובגדים צמודים

האימפריות היפניות בפאריס

היפנים הוזזו קצת הצדה. הזעם וזוהרם של מי שהיו המלכים ובלתי מעורערים של עולם האופנה מאז 1980. פעם הכל נמשכו אליהם כפרפרים אל האור, הם נחשבו לסוריאליסטים של התמורות ויצירתם עוררה התפעלות. אך בימים אלה, הסגנון היפני אינו מייצג את המגמות המבוקשות ואינו הולם את דרישת הקהל. כולם נושאים את עיניהם שוב אל ה"רכוש" הצרפתי. נכסי דלא ניידי שכדאי להשקיע בהם בלא חשש. איב סן לורן, שאנל, ז'יוואנשי, אונגארו ואלנטינו האיטלקי שהיה לאופנאי צרפתי.

אף שהיפנים נדחקו הצדה, אין זה אומר שמזלזלים ביצירתם. איזי מיאקה אף קיבל את פרס האוסקר של האופנה כיוצר הזר הטוב ביותר בצרפת. קנזו הציג אוסף מעניין, בהשראה מזרחית, של סמוראים וכדבשים, תערובת של מקטורנים קלאסיים משובצים עם אבנטים וסודרבנים בשלל צבעי משי מודפס. האוספים האותנטיים הנוכחיים של המעצבים היפנים מעניינים כתופעה תיאטרלית ואין להם עתה היבט מסחרי. אין זה אומר, כי האימפריות היפניות של פאריס יפשטו את הרגל. שמות כמו יוג'י ימאמוטו, קנזאי, קנזו, קום דה גרסון, איזי מיאקה והירוקו קושינו הם איתנים, ועסקיהם לא יתמוטטו בגלל שינוי בולט בסגנון האופנתי. יש לקוחות הממשיכים לקנות אצל היפנים והיפנים היצירתיים יתאימו את סגנונם, בדרכם שלהם, לסגנון העכשווי.

ילדים תובעים הורים לדין

מאת גלעד דותן, קנדה

במשפט יוצא דופן בקנדה, הורשע אב בן 52 בגילוי עריות, בתקיפה מינית ובהתנהגות מגונה. בעקבות תלונה שהגישה נגדו בתו על מעשים שבוצעו לפני 16 שנה. לפני זמן קצר הוחמרה החקיקה להגנת ילדים מפני ניצולם לרעה על־ידי מבוגרים. בין השאר בוטל חוק ההתיישנות על תקיפת ילד על רקע מיני, כדי לאפשר לנפגע להגיש תביעה משפטית כאשר יגדל. כתוצאה מתיקון זה כבר הוגשו מספר תלונות נגד הורה טבעי, הורה מאמץ או אפוטרופוס לשעבר, על מעשים שבוצעו כשהנתקף היה קטין.

רונאלד פוסטר נידון בימים אלה בבית משפט בטורונטו לשלוש שנים מאסר על תנאי, על סמך תלונה שהגישה נגדו דונה אספורד, בתו בת ה־28. היא טענה שאביה בעל אותה ותקף אותה במשך שנתיים, בערך כשמילאו לה 12. מספר תביעות כספיות דומות, נדונות כעת בבתי משפט קנדיים.

התובע הממשלתי של מחוז אונטריו אמר: "יהיו מקרים רבים נוספים כעין אלה בעתיד. אני חושב שיש נשים רבות שעברו את מה שעברה גברת אספורד, והן אומרות לעצמן כמה שקרה אחר היה עייקרה, ויש לדון בכך בפומבי".

האב הודה באשמה, בין השאר משום שאמה של דונה ואחותה העידו לטובתה. מצד שני הוא התלונן: "אני מרגיש שרוצים להתנקם בי".

הכל על השכול

כנס בינלאומי ראשון מסוגו שיוקדש לכל ההיבטים הקשורים במוות — נפתח אתמול בירושלים

מזה 11 שנה מקדיש עצמו יהודה ברזורין, ששיכל את שני בניו במלחמת ששת הימים, להקמת ספריה על נושא השכול באגף השיקום של משרד הביטחון. ספריה זו עומדת להימסר לבית־הספר לעבודה סוציאלית באוניברסיטת תל־אביב, במהלך כנס בינלאומי ראשון מסוגו, שנפתח אתמול, במלון "הילטון" בירושלים ויימשך 4 ימים. במסיבת עיתונאים שנערכה בשבוע שעבר, סיפרו ה"ה אריה פינק, ראש אגף השיקום במשרד הביטחון, ד"ר עמנואל חיגר, מזכיר ארצי של האגודה הישראלית לשיקום ויו"ר הועדה המארגנת ביחד עם יהודה ברזורין, כי בכנס, שעורר עניין רב, משתתפים 200 אורחים מחו"ל ומספר זהה של ישראלים.

הרצאות הפתיחה תהיינה של ד"ר הרמן פייפל מארה"ב, מן החלוצים בקידום המודעות לנושא, ושל שר החינוך והתרבות מר יצחק נבון שיתייחס בדבריו להיערכות החדשה במערכת החינוך, להתמודדות עם השכול. הנושאים בכנס מתחלקים לשניים: התגובות לשכול ודרכי הטיפול והסיוע. משתתפי הכנס ידונו בתגובות ילדים ששיכלו את אביהם, בתגובות של אלמנות, בתגובות למצבים מיוחדים כמו התאבדות, רצח, מוות פתאומי ועוד. הרצאה מיוחדת תוקדש לתגובות על אובדן בן זוג מתום מ"איידס". יהיה דיון על השואה, על שכול מתמשך ועל הבטים תרבותיים של שכול.

דיון נוסף יוקדש על ידי קבוצת מומחים של המכון לרפואה של אזה שידברו על מחקר שנערך במשך שנתיים על השפעת השכול על בריאות השארים ובני המשפחה. יהיה גם דיון בנושא "דת והשכול" ובו ישתתפו אנשי דת יהודית ונוצרית, בני האמונה הבהאית, הנוצרית, המוסלמית והדרוזית.

באשר לדרכי הטיפול והסיוע ידונו על התערבות בשעת משבר, ייעוץ אישי, טיפול נפשי וטיפול מיוחד. כן ידונו בקשיי ההתמודדות בשכול, אצל אנשים חילוניים ומסורתיים דתיים, כדוגמת הקיבוצים שבהם אין יושבים "שבעה", במסורתי של המוות.

יהודית קו

אריגים מהרי האנדים

מאת טובי ארבל

אריגים יפהפיים מהרי האנדים יוצגו החל ביום ג' (12.11) במוזיאון ישראל בירושלים, במסגרת תערוכה הקרויה "היקום — הר אלוהי".

לאמנות העתיקה יש השפעה רבה על תכשיטי נשים, טבעות, צמידים, עגילים, מצנפות ובקבים יעוצבו על פי מיטב הדגמים העתיקים של תרבויות יוון, מצרים או מקסיקו. אחת האמנויות היותר יפות של אריגה אמנותית היא זו שפותחה בפרו שבהרי האנדים, לפני כ־4500 שנה והמשיכה עד הכיבוש הספרדי וקצת אחריו.

האורגים הפרואניים ארגו בנול קטן ובחוטי כותנה וצמר, שהופקו בעיקר מהלאמה. הטכניקות מורכבות מאוד, עד כי היום אפשר לפענח רק באמצעות מחשב. כמכויות אלה השתמשו רק בחלק מבגדי היומיום. האריגים האמנותיים שימשו בעיקר לצורכי פולחן — עיטורים למקדשים, תכולת מתים וכלי־מעלה או הבדיכים, הדמויות המעטרות את האריגים לקוחות מן המיתולוגיה המקומית.

אמני אסכולת פאריס והאקספרסיוניסטים הגרמנים בשנות ה־30, שגילו את הפרימיטיביזם, יצרו

פיסת אריג מפרו (100 לסה"נ)

בהשפעתם ציורים ובהם דמויות של מסכות אפריקאיות מפחידות. הם עשו 4000 שנה מאוחר יותר את מה שהאורגים הפרואנים יצרו לפניהם. שכן, לאורגים אלה היתה יכולת בלתי רגילה של הפשטת דמויות, חיות וחפצים לצורות גיאומטריות, לכתמי צבע עזים ולמארג צבעוני ואורנמנטאלי נדירים. זו גם הסיבה שהתערוכה הזו חובה לחובבי אמנות.

איש העסקים האמריקאי, אלברט בילדנר, שזהו אוספו הפרטי, מקדיש את חייו לקידום פרויקטים בתחום הקשר התרבותי בארה"ב, בראזיל וישראל.

פינת המציאות

נעלי "מגה" ביפו

מאת עידית רוזנבלום

אם נספר שביפו יש נעליים זולות — לא נחדש דבר. בכל זאת נפל דבר גם שם. ובחנות שברחוב הירש 2, הסמוכה לשעון, מוכרים עתה נעלי "מגה" מסוג ב' במחירים של עודפי יצוא.

"מגה", שהיא הקולקציה של "המגפר", יצאה השנה עם מבחר נעלים ספורטיביות, נעלי התעמלות, נעלי גברים וגם נעלי הבית המסורתיות, המשובצות, עם הרוכסן. בחנות זו נמכר כמעט כל המבחר של "מגה" (להוציא, בינתיים, את הקולקציה של ג'ירוסי), פשוט כמוצרי סוג ב'. מכיון שזו חנות של המפעל, והאנשים שהחנות לא תעמוד ללא סחורה וכשאין די נעלים מסוג ב', שולחים נעלים מסוג א'.

נעלי נשים ספורטיביות מעור ונעלי גברים שמחירן במחירון 55 אלף שקל, נמכרים שם ב־18.500 שקל. הפגמים הם באמת לא משמעותיים אבל כדאי להסתכל ולבדוק. כמו כן מספק המפעל את כל המידות, ואם חסר על המדף, לא להתבייש ולבקש שיביאו מה שצריך מהמחסן.

במקום נמכרים נעלי קומפורט לגברים ב־[illegible] אלף שקל (במקום ב־25,900), נעלי ספורט ששון לילדים ב־18,800 שקל (במקום 37,500), נעלי בית לקטנים ב־4,200 שקל, לגברים ב־6,100 שקל ולנשים בין 6,700 — 9,500.

נוסף לכך נמכרות בחנות נעלי נשים של "לאבר", נעלים המיוצרות במפעל הצמוד לחנות ונמכרות בחנויות מרכזיות בתל־אביב, ומחירן כאן אף הוא נמוך ב־50 אחוז מהנדרש בשבילן בעיר.

החנות פתוחה עד 7 בערב. מקבלים צ'קים ואפשרות החניה — סבירה.

בחנות ובשוק / עדנה לוינשטיין

ממטבחה של האם החלוצה

מגש של "דניש": שישה עותקים בלבד

חברתנו הירושלמית נחמה שמיר, כמנוגן, מתחליפים לעוגות היקרות, נזכרה בסלט־צנון, שאמה, המשתייכת לחלוצות, היתה מתקינה בימים שלא היה בכלל כסף, אף שהירקות היו זולות. וזהו סלט טעים שעיקרו — צנון:

המרכיבים: צנון גדול או שניים בינוניים, בצל קטן יבש, כף שמן לטיגון, מיץ לימון, מלח, פלפל, בצל ירוק. ההכנה: מגררים את הצנון במגררת גסה. מטגנים את הבצל הקצוץ ובעודו חם יוצקים אותו, עם שמן, על הצנון (כדי להוציא את המרירות מן הירק). מוסיפים בצל ירוק קצוץ, מיץ חצי לימון או לימון שלם, פלפל ומלח. אפשר להוסיף גם מעט שמיר ופטרוזיליה קצוצים. מערבבים את כל החומרים ביחד, אוכלים, ובכלל לא מתפללים לימים טובים יותר.

שטיחים דוחים

עד עתה שמענו על מעילי־גשם דוחי מים. בימים אלה אנו שומעים גם על שטיחים דוחי כתמים. אלה הם שטיחים מקיר אל קיר, של מפעלי "כרמל". המורכבים מסיבים מיוחדים, שאינם סופגים נוזלים ולכלוך אחר. נוזלים, הנשפכים על השטיח, נשארים על פניו עד שהם נספגים בעזרת מטליה. המחירים: החל מ־30 דולר למטר מרובע ועד ל־90 דולר, בהתאם לסוג השטיח, הצבע והדוגמה. ניתן להשיג בשקם, במשביר, כלבו שלום, ועוד.

(נורית אמתי)

טלה רוסי וכבש פרסי

החורף קרב ועמו הרצון להתעטף במשהו חם. כמו פרבל. כמו רובין, כמו בלייזר וכמו... מעיל פרווה. ל"פרוות פרדיניק" יש כמה הצעות סטנדרטיות

מעיל פרוות שועל של "פרדיניק": (ז'קט — 1200 $. מעיל — 7000 $)

למעילי פרווה, שמאפייניהם השנה הם גיזרה ישרה, כתפיים מרובעות ושרוולים רחבים בגיזרות עטלף. לדברי בעלי החברה, השלושות באופנה הן פרוות המינק והשועל, אבל מבוקשות מאוד עדיין גם פרוות הברייטשוואנץ (טלה רוסי) וכבש פרסי. הצבעים השולטים בפרוות המינק: חום בהיר, צללית של צבע אפור בצבע בז', ושחור. המעילים הם ארוכים במיוחד, והז'קטים הם באורך הירכיים ובאורך שלושה רבעים.

ידיות אירודינמיות

במסגרת "פסטיבאל החורף" שעורכת חברת "דניש פלוס" בתאריכים 15.12—15.11, מוצגים כלי־בית חדישיים, פרי עיצובו של מרוב צג־לינוי האיטלקי, שאומרים עליו כי הוא נולד עם מגש ביד. ואכן, המגשים שעיצב עשויים לוח שחור מגומי קשיח, שמונע את התחלקות המוצרים שעליהם וכן יש להם ידיות אירודינמיות. מחירו של מגש — 101.000 שקל. ייחודו של כלי הוא בהיותו עבור בשישה עותקים בלבד.

היא גרה ברחוב פנורמה

לא, אין מדובר בחתיכה שיש בחיפה, אלא במרכז אופנה חדיש של כלבו שלום, שנפתח בימים אלה בהר הכרמל שבחיפה, כחלק ממרכז הקניות הראשון, שייקרא "מרכז פנורמה". הוא יכלול גם עבודות חנויות נוספות, בית־מלון וממגדל. מרכז האופנה משתרע על שטח של 2000 מ"ר ומתפרס על שלוש קומות. בקומה הראשונה — אופנה צעירה, סריגים, בגדי ים, אופנת גברים, תמרוקים ועוד. בקומת הביניים: אופנה אלגנטית וספורטיבית, בגדים במידות גדולות והגבר עוד. ובקומה ג' — נעליים, בגדי ילדים ובגדי ספורט. מנכ"ל הכלבו הצעיר [illegible] איזק (32), מבטיח, כי לפעמים תבטחנה יהיו במקום מבצעי מכירות. הצוות כולל כ־60 עובדים והחנות פתוחה במשך שעות מדי יום עד לשעה 7 בערב. (ציפי ארמוני).

עומדים בפני נגיסות

באחרונה אפשר למצוא בחנויות הצעצועים ספרוני עץ המיוצרים בארץ, במפעל "זוהון לילד" שבכפר סירקין. הספרים עמידים וחזקים ואינם מתבלים אם התינוק נוגס אותם בשיניו, וכך הם עשויים לעבור מאח לאחיו הצעיר והם יחזיקו מעמד. ספרוני העץ מצוירים וצבועים בצבעים בלתי רעילים. העץ עצמו מעובד מפויף ומצופה בלאכה. מחיר של ספר — 10,115 שקל. (נורית אמיתי).

פרסים, פרסים

מפעל "עוממיד" בפרדס־חנה זכה בפרס העיצוב בתערוכת "דזיני ישראל 86" עבור מערכת סלונית, שעוצבה בידי אלי הופמן. המערכת, הקרויה "מיטר הדיש", מורכבת מ־11 יחידות — כורסה, כורסה דו־מושבית, ספה־מיטה ויחידות מהודליות כבצרפתי. הספה נפתחת למיטה זוגית. כריות הספה הופכות לשמיכה ולכרית שינה. המערכת מיוצרת משלדי עץ אורן עם ברגים, ריפוד בספוג באוקרילן מבפנים ומבחוץ — בדי ריפוד מכותנה, קטיפה ועוד, בגוונים צבעים. במקום הבא בתערוכה זו זכה מפעל "דהיר" ב[illegible] לרהיטי ילדים. הבדקים השלישי: מפעל "דסקר" מנתניה, על עיצוב מערכת ריהוט למשרד הממוחשב. את פרסי העיצוב העניקה ועדה, שהורכבה מאדריכלים ובני איגוד אדריכלי הפנים בישראל.

הנחות על קולקציות

אתא מתה, אבל היא ממשיכה לחיות. כיום היא קרויה "רשת הגיזרה סתה". רשת זו מקיימת בחודש נובמבר, בחנויות המפעל, מכירת־ענק למוצרים מהקולקציות הקודמות להורת הבא עלינו לטובה. מחירים לדוגמא: סוודרים לגברים מתצרית ליוזיים — 29,500 במקום 59,000 שקל, חולצת פלאנל לגבר — 24,500 (49,000), סווטשירט לנשים — 15,000 (30,000) חליפות גזרות לילדים — 19,950 (44,900). כל קנייה מעל 150 אלף שקל ניתן לשלם בשלושה תשלומים.

כושר ספיגה מעולה

"המגן הנשי הנתונה" נעשה נושא מדובר מאד בפרסומות המפרסמים. עתה מציעה חברת "ברק ארגר — מפיצים" מבצע מכירות חדש. שיתחיל ב־1 בנובמבר: קניית שלוש אריזות מגן נשי מסוג "ברוהיה" תזכה את הקונה בקרם ידיים בשם "מפטרי" של אותה חברה. המחיר לצרכן 3,629 שקל, לאריזה בת 30 יחידות, עם דיאודורנט או בלעדיו, ושלוש יחידות יימכרו ב־10,887 שקל.

מלחמה בחלודה

חברת רוסל, המשווקת כימיקלים ביתיים, החלה משווקת באחרונה את "אלחולר" — חומר נגד חלודה בתוצרת לקטיים. יתרונותיו של החומר: ברוב המקרים אין צורך לפרק את החלודה לפני השימוש. את החומר ניתן לדלל במים לצורך ריסוס. או כשהוא מתייבש, דבר המוזיל את העלות: הוא פועל בטמפרטורות גבוהות של עד 40 מעלות צלזיוס. הוא אינו דביק ואיכות התוצאה נשמרת. לדברי המפרסם, המוצר משווק בבאלונים לתקופה ובאריזות קטנות לצרכן הביתי.

מינהל מקרקעי ישראל

הממונה על הרכוש הממשלתי — אזור יהודה ושומרון | המועצה המקומית מעלה־אדומים | ערים. חברה לפיתוח עירוני בע"מ | משרד הבינוי והשיכון — מחוז ירושלים

בניה עצמית במעלה האדומים – שלב ג' יתרת מגרשים

במסגרת תוכנית "בניה עצמית" שפורסמה בספטמבר 1985 נותרו 51 מגרשים לבניה חד משפחתית ו־26 חצאי מגרשים דו־משפחתיים לבניה בקיר משותף.
מגרשים אלה יוקצו לציבור לפי ערך קרקע תנאי תשלום והוצאות פיתוח מעודכנים. שאר התנאים כפי שפורסם בפרוספקט המקורי וכפוף לשינויים המתחייבים מפרסום זה.
הקצאת המגרשים לציבור תחל ביום שלישי 19.11.85 שעה 10.00 בשיטת "כל הקודם זוכה". בשעה הנקובה לתחילת ההרשמה תיערך הגרלה בין הנוכחים במקום.
בעת ההרשמה שתיערך במשרד הממונה על הרכוש הממשלתי, אזור יהודה ושומרון רח' ינאי 6, ירושלים טל' 245335.6 בשעות העבודה המקובלות יש להפקיד סך של 500.000 שקל בהמחאה בנקאית לפקודת מינהל מקרקעי ישראל וזאת כמקדמה על חשבון ערך הקרקע.
פרטים נוספים ניתן לקבל במשרד המחוז בכתובת הנ"ל.
תוקף הודעה זאת עד לגמר שיווק המגרשים ולא יאוחר מ־31.12.85.
תשומת לב לדוגמא: מחיר קרקע למגרש בגודל של 470 מ"ר המשולם למינהל בעת חתימת חוזה פיתוח הוא 9 490.492 שקל (6,425 ד') – המחיר לא כולל מ.ע.מ. ופיתוח.

מינהל מקרקעי ישראל — מחוז ירושלים | המועצה האזורית מטה יהודה | החברה לפיתוח מרכזים כפריים ותעשייתיים – מטה יהודה בע"מ

בניה עצמית ב"צור הדסה"

במסגרת התוכנית הנ"ל מוצעים לציבור 110 מגרשים חד־משפחתיים לבנית 110 יח"ד.
ההרשמה מתקיימת במשרד "בית המושבים" רח' אהליהב 29, רחביה, ירושלים טל' 02־534211 בימים א'–ו' בין השעות 09.00–12.00
ההרשמה החלה ביום שלישי 29.10.85 בשעה 09.00 ותסתיים ביום חמישי 21.11.85 בשעה 12.00.
פרטים נוספים ופרוספקט מפורט ניתן לקבל במשרד החברה לפתוח מרכזים כפריים ותעשייתיים – מטה יהודה בע"מ, בכתובת הנ"ל.
תשומת לב לדוגמא: מחיר קרקע למגרש בגודל של 580 מ"ר המשולם למינהל בעת חתימת חוזה פיתוח הוא 8.504.000 שקל (5.622 ד') – המחיר לא כולל מ.ע.מ. ופיתוח.

מינהל מקרקעי ישראל — מחוז ירושלים | המועצה המקומית בית־שמש | ערים — חב' לפיתוח עירוני בע"מ

בניה עצמית בגבעת סביון – בבית שמש יתרת מגרשים

במסגרת תוכנית "בניה עצמית" שפורסמה במאי 1985 נותרו 13 מגרשים לבניה חד משפחתית ו־27 חצאי מגרשים דו־משפחתיים לבניה בקיר משותף.
מגרשים אלה יוקצו לציבור לפי ערך קרקע תנאי תשלום והוצאות פיתוח מעודכנים. שאר התנאים כפי שפורסם בפרוספקט המקורי וכפוף לשינויים המתחייבים מפרסום זה.
הקצאת המגרשים לציבור תחל ביום שלישי 19.11.85 שעה 10.00 בשיטת "כל הקודם זוכה". בשעה הנקובה לתחילת ההרשמה תיערך הגרלה בין הנוכחים במקום.
בעת ההרשמה שתיערך במשרד המחוז במינהל מקרקעי ישראל רח' בן יהודה 34, קומה 12, ירושלים טל' 02־221121 בשעות העבודה המקובלות יש להפקיד סך של 500.000 שקל בהמחאה בנקאית לפקודת מינהל מקרקעי ישראל וזאת כמקדמה על חשבון ערך הקרקע.
פרטים נוספים ניתן לקבל במשרד המחוז בכתובת הנ"ל.
תוקף הודעה זאת עד לגמר שיווק המגרשים ולא יאוחר מ־31.12.85.
תשומת לב לדוגמא: מחיר קרקע למגרש בגודל של 350 מ"ר המשולם למינהל בעת חתימת חוזה פיתוח הוא 2.206.643 שקל (1.494 ד') – המחיר לא כולל מ.ע.מ. ופיתוח.

הארץ — הלוח החדש — מעריב
בשיתוף ג'רוסלם פוסט. העיר. כל העיר.
המשרד הראשי: רח' הנגב 4, ת"א, מיקוד 66186, ת.ד. 28233 ת"א. טלפונים למסירת מודעות: 371222 (רב־קווי) בלבד.

בפחות מחצי מחיר
מודעות מלים בלוח החדש
ביום ו' במקום 40.208 שקל — עכשיו 19.800 שקל.
ביום חול במקום 30 736 שקל — עכשיו 12.200 שקל

דירות למכירה
מודעה לעיתון? ! 03־621888 03־625773. התשלום גם בכרטיסי אשראי
לתשומת לב! נעשה דף סידעית ל"לוח החדש" מתקבלות בפרסום דרורי". 03־723660
"לחוספתך" שירות מודעות בטלפון! בויזה וישראכרט! 03־292739 (רב קווי)
שירות לקבלת מודעות בטלפון ללוח החדש בכרטיסי אשראי "ויזה" "ישראכרט" ו"דיינרס"! 03־227118, 03־227117 מתנה כל יומן — (פרסום "אירואל")
מרומת גן, קומה כ', 3 חדרים, הכל מרפסות, 03־737232 03־781667

וילות ובתים
שירות לקבלת מודעות בטלפון ל"לוח החדש", בכרטיסי אשראי: ויזה, ישראכרט ודיינרס! 03־227117, 03־227118 מתנה כל יומן — (פרסום "אירואל")
מודעתך! קבלת מודעות באמצעות הטלפון 24 שעות ביממה, חייג: 03־383838
03־894401 03־844008

רהיטים
03־737232 03־781667

מכוניות למכירה
סובארו 1800 4/4 — 1981, 90,000 ק"מ, מיוחדת, מחיר: 319601
ב.מ.וו. 518, 1976, אוטומט+ מזגן. טלפון: 858701
03־853253 03־844956

רוצים לקנות
דיצמן קונה הכל: רהיטים, ירושות, מקררים וחיסולים. 811136 825908
ישראל קונה הכל וירושות, 876224 958678 828567
אלי קונה! רהיטים, ירושות חיסולים, 836108 ובערב — 808269
ברקוביץ קונה הכל!! — רהיטים, ירושות מקררים. 03־838718 052־550222

משלוחי מטען בינלאומיים
א. ב. טורפריים מומחים באריזה והעברת תכולת דירות, ומכחרי לעולם! — 03־421381

דפוי והדזיה
שירות לבית הלקוח ברמה בינלאומית!! להזמנות — 266854
03־661889

הצעות עבודה
מודעתך! קבלת מודעות באמצעות הטלפון 24 שעות ביממה, חייג: 03־383838

נקיון ופוליש
"המלטש" — נקיון פוליש והדברה, עבודה מעולה באחריות! 03־310030

מחסנים
מחסן, לתקופה קצרה/ממושכת 02־242661

נרשמו לנשואין
לשכת הרבנות אופקים
דהן שלמה בן יצחק, רווק, ישראל, אופקים; כהן טל בת אהרון, רווקה, מרוקו, אופקים.
נגר הרצל בן משה, רווק, ישראל, אופקים; [illegible] בת אברהם, רווקה, ישראל, אופקים.
בוסקילה שמעון בן יוסף, רווק, ישראל, אופקים; [illegible], רווקה, ישראל, באר־שבע.
שחום הרצל בן שמואל, רווק, ישראל, מושב פטיש; [illegible], רווקה, ישראל.
עבדית רחמים בן שלום, רווק, ישראל, מושב פטיש; [illegible] בת בנימין, רווקה, ישראל, מושב פטיש.

הארץ / מעריב / THE JERUSALEM POST / העיר / כל העיר

חוק התכנון והבניה, התשכ"ה 1965
מרחב תכנון מקומי ירושלים
הודעה בדבר הפקדת שינוי תכנית מתאר מקומית

נמסרת בזה הודעה, בהתאם לסעיף 89 לחוק התכנון והבניה התשכ"ה — 1965 כי במשרדי הועדה המחוזית לתכנון ולבניה מחוז ירושלים ובמשרדי הועדה המקומית לתכנון ולבניה ירושלים הופקד ביחד עם התשריט המצורף אליו, שינוי לתכנית מתאר מקומית הנקרא: תכנית מס' 2679 שינוי מס' 74/79 לתכנית המתאר המקומית לירושלים ושינוי מס' 1/79 לתכנית מס' 1598.

ואלה השטחים הכלולים בשינוי התכנית: מקום הידוע כ"התואר" בירושלים, ברח' רמז, גוש 30017 חלק מחלקה 5.

עיקרי הוראות התכנית:
א. קביעת בנין "התואר" כאתר לאומי לשימור.
ב. ביטול הרחבת דרך ברח' רמז בקטע שבו ההרחבה נעשתה על הבנין עצמו לפי תכנית 1598.
ג. שנוי ייעוד השטח מדרך לשטח לבניני ציבור.

כל המעונין בשינוי התכנית רשאי לעיין בו ללא תשלום בימים ובשעות שהמשרדים האמורים פתוחים לקהל. כל המעונין בקרקע בבנין או בכל פרט תכנוני אחר הרואה את עצמו נפגע על ידי שינוי התכנית וכן כל הזכאי לכך עפ"י סעיף 100 לחוק, רשאי תוך חודשיים מיום פרסומה של הודעה זו ברשומות, להגיש התנגדות לשינוי התכנית במשרדי הועדה המקומית האמורה. (מול מהנדס העיר, רח' הלל 25, ירושלים).

ר. לוי
יו"ר הועדה המחוזית לתכנון ולבניה, מחוז ירושלים.
2 באוקטובר 1985
יז' בתשרי תשמ"ו

בנו של ספקולנט

בני משפחות לבל הנאבקים עתה למניעת פירוקה של חברת דנות, צברו ניסיון במאבקים קודמים נגד חברות אחרות

מאת אריה לביא

מאות שיחות טלפון אם לא אלפים, התנהלו במהלך תקופה של כשלושה שבועות ויותר בין ישראל לשווייץ, מעל לכמות השיחות הרגילה שבין שתי המדינות.

אך למרבה האכזבה, לא היה בשיחות אלה כדי לבשר על האצה ביחסי הסחר שבין שתי המדינות. השיחות – מציריך, או מטלפונים ציבוריים בעיר זו – נוהלו על ידי איש העסקים בנימין לויבל עם כמה דמויות, רובן בולטות בקהילה הכלכלית של ישראל, ועם כתריסר עיתונאים כלכליים, בניסיון למנוע את פירוקה של חברת ההשקעות דנות שהסתבכה בחובות של 45 מיליון דולר.

רק מעטים מכירים את האיש כבנימין לויבל. לקהילה הפיננסית בתל אביב הוא מוכר יותר בשם בנו לבל, איש עסקים שנוי במחלוקת המצליח מדי פעם להעלות את חמתם של מנהלי חברות הרשומות למסחר בבורסה, כאשר הוא מוכיח להם שאין המדובר בחברות פרטיות אלא בחברות ציבוריות. אנשי עסקים בעלי יומרות מכובדות היו ודאי זועמים אילו הוצמד לשמם התואר ספקולנט. לא כן בנו לבל, המקפיד לציין בכל שיחה עם אדם לא מוכר, שמדובר "בנו לבל הספקולנט" ואשר רואה בכך תואר מכובד.

בשיחות אלה ניסה לבל להשיג כמה מטרות: על ראשי בל"ל ובכללם יו"ר הבנק ארנסט יפת וראשי דנות, הפעיל לחצים כדי למנוע את פירוק החברה, שעתיד להביא לאובדן השקעתו בה. בד בבד ניסה לרתום לעגלתו דמויות אחרות בקהילה הפיננסית, כדי שזו תפעיל את השפעתה ותתייצב לימינו במאבק משפטי־עסקי למניעת הפירוק. בין אלה שלבל הציע להם את ראשות הקבוצה גם יחזקאל פלומין, מי שהיה סגן שר האוצר והמשמש חבר במועצת המנהלים של הבנק הבינלאומי, משה זנבר שהיה נגיד בנק ישראל, ואחרים. כן ניסה לבל לשכנע משפטנים ידועים ליטול על עצמם את המאבק המשפטי. הוא פנה לפרופ' יוסף גרוס מאוניברסיטת תל אביב ולאחרים, ביודעו שלבדו לא יוכל להתייצב במאבק זה. הצלחתו היתה חלקית ביותר. כל אלה הנזכרים לעיל סירבו לפעול בעניינו, אם משום אישיותו ואם מפני שלא האמינו שיש בתוכנית ההבראה שהציע לבל לחברה כדי להולכה. מאחר שבעלי המניות עצמם אינם נכונים להמשיך ולהשקיע בה, וגם בנק לאומי, הנושה הגדול ביותר, אינו מסכים לסחבת נוספת בפרשה.

לחץ ציבורי

באמצעות כתריסר העיתונאים שעמם התקשר, ניסה לויבל להפעיל לחץ ציבורי על ראשי דנות ובנק לאומי. לחלק מהעיתונאים, ובכללם כותב שורות אלה, הוא הציע כרטיס טיסה לציריך, על חשבונו, כדי שיוכלו לראיין אותו והבטיח "חופש עיתונות מלא" בלא להתערב במה שייכתב עליו. לבל התגלה כאיש יחסי־ציבור שקדן, לעתים כדי הטרדה. כאשר המאבק שניהל בעניין דנות היה בשיאו, נהג להתקשר אלי, וכפי שהתברר מאוחר יותר גם אל עמיתי, כמה פעמים ביום ולעדכן אותי בדבר "הישגיו" במאבק.

ללויבל כ־12 אחוז ממניותיה של חברת ההשקעות, יציר כפיהם של מופלאי הכלכלה הישראלית, כפי שנהגו לקרוא להם, מאריק משבייץ, דב לאוטמן, יוסף פקר ואחרים, שאת מעלליהם אין צורך להזכיר. בניגוד לאלה, לויבל לא נמנה עם מייסדי החברה. הוא החל לרכוש את מניותיה, כמקובל עליו, בבורסה. תאריך התחלתה של הקניות, אינו ברור.

מיכאל לויבל, הבן שניהל מתל אביב את המאבק למניעת פירוק דנות, טוען שאת המניות הראשונות קנה אביו "לפני כמה שנים. 100 אלף הראשונות עלו כ־3000 דולר". בכך רוצה הבן לומר, שהמניות הראשונות נקנו כאשר שערן היה גבוה, וכמרים התברר שהחברה בקשיים. ברור לעומת זאת שאת הקניות העיקריות ביצע לויבל במאי 1985, כאשר נהפך לבעל עניין. אז נהיר היה שדנות מסובכת בשורה של צרות. בשלב זה היו מניות החברה בשפל. אילו הבריאו את החברה כפי שציפה־קיווה לבל, היו מניותיה קופצות, ומניבות רווחים הגון ללבל. אך כידוע הדברים התגלגלו אחרת, וההשקעה במניות דנות נשחקה לנגד עיניו.

ה"ה לויבל אינם נכונים לגלות כמה השקיעו ברכישת תריסר האחוזים ממניות דנות ורק מציינים, במסמכים שהגישו לבתי המשפט, כי מדובר ב"כמה מאות אלפי דולר". מכל מקום, את קניית המניות הם ביצעו תוך עבירה על חוק הבנקאות, האוסר קניית 10 אחוזים ויותר בתאגיד בנקאי או בתאגיד שבבעלותו בנק, בלא לקבל היתר מבנק ישראל. בעקבות כך נדרש לבל על ידי המפקחת על הבנקים בבנק ישראל, גליה מאור, להקטין את חלקו בדנות לפחות מ־10 אחוזים; נראה שתביעה זו הגיעה אליו לאחר שהמסחר במניות אלה הופסק.

לבל האב הוא דמות סגנונית בקהילה הפיננסית. הוא התפרסם כבעל כך ברחוב הרצל שמתנוסס עליו שמו המסחרי, בנלי, שם ביצע עסקות ברזולים שונות. הוא נעצר והורשע ואף נחבש בבית הסוהר. בשלב מאוחר יותר פעל בתחום אחר, כאשר קנה מילוות חובה מהציבור במחיר זול. הוא החתים את המוכרים על התחייבות לפרוע את אלה, שכן נאסר על מי שאינו בעל האיגרת לפרוותה. התברר שהוא קשר קשרים עם יועצת ניירות ערך בבנק הבינלאומי, ברטה פרידמן, וזו פרתה בעבורו את האיגרות.

במסגרת זו ניהל מאבק ציבורי למען רישומן של איגרות אלה בבורסה, מאבק שנכשל. כידוע, אך לא איש כלבל יוותר. הוא תרם כמות של איגרות ללבל"י, וקיווה שלבל"י תוכל לפרותן וכך ייקבע תקדים. אך בלבל"י החזירו לידיו את האיגרות.

בעבר אף ביקש להתקבל כחבר הבורסה, אך עקב עברו הפלילי ראשי הבורסה אף היו פטורים מלדון בבקשתו. במהלך המשפט שהתנהל נגדו בעניין מילווה החובה, ביקש להיבדק בידי פסיכיאטר, על מנת להוכיח שאינו מסוגל לעמוד לדין. כאשר טענו נגדו בעלי חברת בית הרכב שעקב כך אין הוא יכול לשמש דירקטור, מינה לחבר מועצת המנהלים את בנו מיכאל שהיה אותה עת קצין בקבע.

מוחיר מבחרין

לויבל ידוע כמי שמנהל את מאבקיו בעקשנות. שמו הוא כמטלית אדומה למי שנתקל בו בעבר. את מאבקו הראשון ניהל לבל במשפחת מאיר, בעלת מגדל שלום בתל אביב ובכלל זה חברת בית הרכב, שהיתה ציבורית בטרם החליט לבל לקנות מניות בה ואז הופסק המסחר בהן. לבל רכש 26 אחוז ממניות בית הרכב. ניהל מאבק חריף במרדכי מאיר יו"ר החברה, מאבק שהגיע לערכאות ומנע ממנו להגדיל את הון החברה וגרם בסופו של דבר למחיקת החברה מהבורסה. בסופו של דבר, מכר את מניותיו לחברה שבשליטת דמות סגנונית אחרת, דוד סופר. מאבק מסוג אחר ניהל נגד חברת שנהר, בבין של

השר יגאל הורביץ ובני משפחת שניידמן, שגם את מניותיה רכש.

מיכאל לבל (33) ומי שמנהל כעת בשמו את המאבק, השתחרר ביום העצמאות האחרון מצה"ל אחרי תשע שנות שירות קבע. הוא היה רב סרן בחיל האוויר בתפקיד שכבי בתחום המחשבים. אף על פי שנולד בארץ, התחנך בתיכון עירוני ה' ואחר כך למד באוניברסיטת תל אביב, הוא מדבר במבטא המזכיר את זה של אביו, שנולד בצ'רנוביץ, כיום בתחומי ברית המועצות. תחילה – מתוודה לבל הבן – הפריע לי שאבי הגדיר את עצמו ספקולנט. אבל זה היה כאשר לא ידעתי מה זה. היום אני כבר לא חושב שיש בכך בושה. להתבייש צריכים אלה שעוסקים במניפולציות. בעניין זה נתלה לויבל הצעיר באילנות גבוהים: הדו"ח המפורסם של מבקר המדינה יצחק טוניק על התמוטטות מניות הבנקים, שבו ניתוח, בין השאר, את ההבדלים בין ויסות למניפולציה.

אגותו, אומר לויבל, מבצלים את זכותו של בעל המניות הקטן לבדוק מה מתרחש בחברה שאת מניותיה אנו קונים. בעלי השליטה בחברות אלה סבורים שהם יכולים לגייס הון מהציבור ולהמשיך לנהל את העסק כאילו היתה זו חברתם הפרטית. טובת הציבור לנגד עינינו, אומר לויבל.

מי שנאלצו להתמודד עם לויבל האב סבורים אחרת. אחד מבני משפחת מאיר אומר, כי ללבל מטרה אחת: להרוויח יותר כסף. לדברי האיש, החושש גם כיום להזדהות, ניסה לבל למכור את המניות שקנה במחיר מופרז. במסגרת זו מנע גיוס הון. הזמין עיתונאים לאסיפות בעלי המניות של בית הרכב תוך שהוא מחלק להם מניות – רק בעלי מניות או מי שמייצגים כאלה רשאים להשתתף באסיפות של בעלי המניות – והסביר שהחברה מנוהלת רע. כפי שעשה בחברת דנות. בחברת שנהר של ה"ה הורביץ ושניידמן, נכונים לומר משפט אחד על הדרך שבה התנהלו הדיונים בינם לבין לבל: כל אימת שלא הסכמנו לדרישותיו, איים במשפט. אומר אחד מבעלי השליטה. שאלתי את לבל, מספר האיש של שנהר, איך אפשר לנהל עסקים כאשר מאיימים כל הזמן במשפטים, הוא אמר: תביעה משפטית מהווה ראשיתה של פשרה. דבריו של מי שניהל מו"מ עם לבל.

לבל הבן מנהל את מאבקיו בנחישות לא פחותה מזו של אביו. כאשר ראה ששמם של ה"ה מאריק מושבייץ יו"ר דנות ואורן סהר מבעלי המניות בחברה ויו"ר חברת הביטוח סהר, מתנוסס על מודעה בעיתונות של הוועד הציבורי להבראת המשק, שלח מכתב ליו"ר הוועד מנחם סביזור העמידו על כך שעברי ביותר קודמים לעיני עיתר. במכתב טען לבל הבן, שלא ייתכן שבוועד הציבורי להבראת המשק ייתבאו אישים המעורבים בפירוק דנות ואשר נגדם שוקלים צעדים משפטיים. מן הראוי שאישים אלה יטפלו תחילה בענייני דנות, ויבראו אותה, ורק אחר כך יוזמנו לפעולות הקשורות בהבראת המשק. בן ביקש שסביזור ישקול את השעייתם של רעיה יגלום וגד פרופר מהוועד, מאחר שבני משפחתם נמנים עם מייסדי דנות.

לדידם של בני משפחת לבל, המאבק בעניין דנות לא תם ולא נשלם. הם ימשיכו אותו בבית המשפט המחוזי, בניסיון למנוע מפרק לחברה גם מטעמם. ההחלטה על הפירוק, שהתקבלה בניגוד לדעתם, אינה מרתיעה אותם. ביקשתי לדעת כמה כסף השקיעו במאבק, ובכלל זה מאות השיחות מחו"ל: עוד אי אפשר לדעת, אמר מיכאל לבל, המאבק שלנו רק בתחילתו.

בנימין לויבל: אלפי שיחות משווייץ

מיכאל לויבל: מאבק מתל־אביב למניעת פירוק דנות

הטור שלי/ מאת נתן דונביץ

יום־הכיפורים של החינוך

אילו הייתי שר החינוך, הייתי מזמין עוד היום מאה עותקים של ספר הי"ה שראה אור בארצות־הברית. ועוד שם היים גדולים, מזמין, מקבל ומחלק את הספרים לראשי משרדו, למנהלי בתי־ספר, לראשי הארגונים המקצועיים של המורים. אולי כך אפשר יהיה לפקוח את עיני המערכת החינוכית לקראת מה שמצפה לה בעוד כעשר שנים. אם תמשיך לעסוק בשביתות והשבתות ובדיונים על שניים או שלושה אחוזי שכר, ייצאו עצמם גם ראשי המערכת וגם המורים במצב מביך ביותר. מערכת החינוך כולה עלולה למצוא עצמה רחוקה מן המציאות החדשה, כמרחק סרט־הראינוע האילם מן הווידיאודיסק.

את הספר "בתי־הספר של העתיד: החינוך אל תוך המאה ה־21" כתבו שלושה שני עתידנים ומנהלת בכירה במערכת החינוך. מארווין ל. סיטרון הוא נשיא החברה "חיזוי בינלאומי בע"מ". ברברה סוריאנו משמשת יועצת־עתידנית, שמקום מושבה בוואשינגטון. השלישית, מרגרט גאייל, היא מנהלת החינוך המקצועי במחלקת החינוך של מדינת צפון קארולינה.

המסר של השלושה פשוט ומקובל: החינוך, כפי שאנו מכירים אותו זה עשרות שנים – נמצא בדרכו האחרונה. בעוד עשר שנים, פחות או יותר, יהיו לחינוך פנים חדשות לחלוטין. בית־הספר יהיה ללא ספר. הכל יהיה ממוחשב. וגם הרבה יותר מתוחכם. מאחר שגם המחשבים הביתיים יהיו הרבה יותר מורכבים. סביר להניח, שיהיו יותר יקרים מאלה של היום. אם כך, יגדל הפער, במידה ניכרת, בין השכבות המבוססות לשכבות מעוטות־היכולת.

גם מימון פעילותו של בית־הספר יהיה שונה לגמרי ממה שהוא עכשיו. רכישת הציוד החדש לא תוכל להיות מכספי־ציבור בלבד. הקופה לא תעמוד בכך. בית־הספר יצטרך לממן את עצמו. תזכורת: בכל 200 שנותיה הוציאה ארצות־הברית על ספרי־לימוד כמיליארד דולאר. ואילו בחמש־עשרה השנים הקרובות תוציא ארצות־הברית על מיחשוב החינוך סכום דומה. רק שליש מן הסכום הזה יגייסו ויממנו בתי־הספר עצמם. את שני־השלישים האחרים יוציאו הורים בעלי־יכולת על מחשבים־מתקדמים לילדיהם. על החברה, אומרים המחברים, למצוא מייד דרכי־מימון לרכישת מחשבים למי שידם אינה משגת.

חינוך מותאם אישית

כמעט לא יהיו ספרים. תהיה תוכנה. התוכנה תשונה לעתים קרובות, והיא גם תותאם ליכולת האישית של כל תלמיד. לא עוד כיתה של ארבעים תלמידים (בארץ), שכל תלמידיה לומדים אותו חומר עצמו, באותה דרך עצמה, ובאותו הקצב. מהירי־התפיסה יתקדמו יותר מהר. האיטיים ילמדו אחרת.

גם מהות החינוך תהיה אחרת. בית־הספר יהיה פתוח עשרים־וארבע שעות ביממה. אחרת לא יוכל להחזיק את עצמו. לפני־הצהריים ילמדו הצעירים. אחרי הצהרים ובערב – מבוגרים. מחצות ועד הבוקר יעבדו המחשבים עבור חברות קטנות ועסקים, שלא יוכלו להרשות לעצמם רכישה ותפעול של מחשבים מתקדמים. בכספים הללו, של העבודה מסביב לשעון, יהיה על בית־הספר לממן את עצמו. עזרת הציבור, מטבע הדברים, תהיה קטנה.

זה אינו מדע בדיוני, אלא תמצית הממצאים של כשלושים תחזיות ומחקרים, של ועדות, כוחות־משימה מיוחדים וחוקרים־בודדים, בנושאי בית־הספר של אמצע שנות התשעים, לקראת הכניסה למאה העשרים־ואחת. שלושת כותבי הספר מזהירים, כי ארצות־הברית תמצא את עצמה בסכנה גדולה, ובסיכון גדול, אם לא תתחיל מייד בהכנות מעשיות לקראת העידן החדש, לקראת המהפכה הגדולה.

אם תרצה ארצות־הברית להמשיך ולהתחרות ביעילות בשוקי־העולם, יהיה על העובדים לקבל הכשרה יותר מעמיקה ויותר מורכבת ממה שהם מקבלים עתה. יהיה דגש יותר חזק על הטכנולוגיות המתקדמות. הם גם יצטרכו להיות מוכנים, מהר ככל האפשר, להסבות מקצועיות. לא פעם אחת, אלא מספר הסבות בכל קאריירה. הטכנולוגיות החדשות יחייבו כישורים חדשים, תפקידיהם של עובדים ישתנו אחת לחמש עד עשר שנים שינוי קיצוני. בתי־הספר ילמדו גם נערים וגם מבוגרים. ייתכן, שתלמיד סיים תיכון או אוניברסיטה, לפני עשר או חמש־עשרה שנים, תקנה לו תארים ותעודות, אך לא את ההכשרה להשתלב במציאות החדשה והמתחדשת. הכל יהיה הרבה־הרבה יותר דינאמי.

המחברים צופים, שבסמוך ל־1990 (בעוד פחות מחמש שנים) יעבוד מבוגר 32 שעות בשבוע. מחשבים במשרדים ורובוטים בתעשייה יפחיתו את תעסוקת העובדים, ומכאן את שעות־העבודה. בעתיד יותר רחוק יגיעו ל־25 שעות עבודה בשבוע. בימים הנותרים יהיה עליהם להתאים את עצמם לצרכים. בית־הספר יעמוד לרשותם. הם עשויים לחזור אליו פעמים מספר במרוצת חייהם. בחודשי הקיץ יהיה בית־הספר פתוח למבוגרים, שאינם יכולים ללמוד כל ימות השנה. "הסבה" היא מלת־המפתח.

וידיאודיסק במקום ספר

המורה, בעוד עשר שנים, לא יהיה זה שאנו מכירים היום. לא שינון, קריאה מספר, בדיקת מבחנים. הם יצטרכו לכתוב תוכנות, לערכן, לבדוק ידע באמצעות המחשב.

אגב, קובלנותיהם של מורים בישראל על שכרם הנמוך, בהשוואה לשכר המורים במדינות אחרות, לא תמיד יש להן על מה להתבסס. שלושת המחברים בדקו ומצאו, כי ב־40 מתוך 50 המדינות בארצות־הברית, שכרו של מורה־מתחיל נמוך מזה של פועל־ניקיון האוסף אשפה.

במציאות החדשה עשוי מצבו של המורה להיות טוב יותר מכפי שהוא עכשיו. מאחר שיעמדו לרשותו מחשבים וידע לחבר תוכנות, יוכל, לאחר שעות ההוראה, לעשות עבודות־נוספות לחברות מסחריות ולמי שזקוק לשירותים כאלה. מורים שיצטיינו בתחומים יוכלו, אם ירצו, לעזוב את ההוראה ולפתוח חברה פרטית לייעוץ ולתי־תוכנה. מורים גם יעבדו בצוותים, ואלה יערכו את תכניות־הלימודים לעתים קרובות למדי, בהתאם לצרכים ולחידושים.

הווידיאודיסק יחליף את הספר. באותו דיסק עצמו יוכל תלמיד ללמוד היסטוריה, שפות, מדינות, פסיכולוגיה, מתימטיקה, דקדוק, מוסיקה, ציור ומחול. או שילמדו את אלה מהדיסק לבדו, או שהוא ישלים את העבוד בכיתה. המוזיקה בקול, תמונה ותנועה, יקלו על התלמיד.

תלמידי כיתות גבוהות לא יהיו רתוקים לכיתות. הם יוכלו להיות שדרות בעסקים ובמפעלים, כל אחד על פי נטיותיו וכישוריו. שם יוכלו לתרגל, הלכה למעשה, את אשר למדו בבית־הספר, ובתוך כך להמשיך בלימודים העיוניים. אם לא יהיה מקור מחו־הכשרה כאלה בקירבתם, יוכלו לנסוע למרכז יותר רחוק, ולשמור על קשר עם בית־ספרם – בימים שיהיה עליהם להתרחק מביתם – באמצעות הטלפון והמחשב.

אפשר להוסיף פרטים עוד ועוד. אלא שמרוב עצים, חוששני, יתחיל להיעלם היער. על כן, אני חוזר אל ההצעה שבפתח טורי היום: כצעד ראשון, יפיץ משרד החינוך למחנכים את הספר (רק 176 עמודים), או יציע להוצאה ישראלית לתרגם אותו לעברית. העותק הראשון חייב לקרות מהר ככל האפשר.

ללא ההכנות לעידן החדש – כדברי המחברים – תמצא עצמה ארצות־הברית נתונה בסיכון גדול ונורא. בסכנה ישראלי בוטה, מותאם למציאות שלנו: ללא הכנות מעשיות לעידן החדש, שכבר ניצב בפתחנו, נמצא עצמנו ביום־הכיפורים של מערכת החינוך הישראלית. והוא גם יום־הכיפורים שלנו, כולנו.

21st century, by M.J. Cetron, B.
FUTURE: Education into the
-Hill, 1985. SCHOOLS OF THE
Soriano M. Gavle, McGraw

התבלין האישי של קראקסי

על־אף נאומו המעט מתון יותר של ראש ממשלת איטליה בסנאט אין להיתפש לאשליה – מדיניות החוץ האיטלקית בעיקרה אוהדת את אש"ף

מאת תולדה ליברומה
סופרת "הארץ" באיטליה

מאז הקמתה לא הגיעו יחסי ישראל־איטליה לשפל כזה המתרחש בתקופה האחרונה. לידי כך הגיעו הדברים שאחרי נאום ראש הממשלה (6 בנובמבר) בבית הנבחרים, בו הצדיק את מאבקו האלים של העם הפלשתיני, שאלו עיתונאים אם לא תקרא ירושלים להתייעצויות את שגרירה ברומא אורן רוך. כפי שהגדיר זאת היטב קראקסי עצמו, קשרי הידידות בין רומא הפוליטית לבין ארגון אש"ף אינם חדשים.

אש"ף שפתח באיטליה משכיפה רחבה פתח ברומא סניף בשנת 1974 את איפוק, התמיכה רכש תמיכה בקרב השמאל הקיצוני, אך במרוצת השנים גם בקרב חוגים רחבים במפלגת הדמוקרטיה הנוצרית, במפלגה הסוציאליסטית וברחוב האיטלקי בכללותו. תמיכה זו הגיעה לשיא לאחר הטבח בסברה ושאתילה, כאשר הכריזו הארגונים המקצועיים באיטליה על שביתת הזדהות עם הפלשתינאים שהפכה למחאה המונית נגד ישראל. עוד קודם לכן הוזמן ערפאת (ביוזמת שר החוץ אנדריאוטי, או יו"ר הכנס הבין־פרלמנטרי ברומא (1982) התקבל על ידי כל מדינאיה של איטליה (למעט המנהיג הרפובליקאי ספאדוליני, שר שימש אז כראש ממשלה) וגם על ידי האפיפיור.

אין ספק שהמדיניות בשטחים, פעולות התגמול ומלחמת לבנון עשו לשחיקת התדמית הישראלית באיטליה. אף על פי כן, נשארה רומא הרשמית נאמנה לעקרונות המדיניות שעליה הוסכם במסגרת השוק המשותף, והיא גם לא הכירה רשמית באש"ף. בבית הנבחרים ומעל במות בינלאומיות הקפידו בדרך כלל נציגיה שלא לבטא גינוי פרו־אשפ"י ולשלם ביטויים מס שפתיים לביטחון ישראל.

המפנה לרעה האחרון חל אחרי הפצצת מפקדת אש"ף בטוניס. לא זו בלבד שראש הממשלה גינה את הפעולה בחריפות, כמעט באופן חסר תקדים, אלא שמצא לנכון להשתמש בכלים מעליבים כלפי ראש הממשלה פרס. חילופי דברים קשים בין ירושלים ורומא שקיבלו ביטוי עיתונאי נרחב, לא תרמו לשיפור האווירה, וגם לא דבריו של שר החוץ אנדריאוטי שהשווה בין רצח בני ערובה בידי הנאצים ברומא ב־1944 (חלקם יהודים) לבין הפעולה בטוניס. שיפור מה חל בעקבות חטיפת אניית הטיולים אכילה לאורו בראשית אוקטובר ופגישת שמיר־אנדריאוטי בבריסל וקראקסי־פרס מאוחר יותר בניו־יורק.

בשעות הראשונות לאחר החטיפה עשו ראש הממשלה קראקסי ושר החוץ אנדריאוטי מאמצים לשחרר באמצעות פנייה לאש"ף. תוצר לוואי של פנייה זו היה להפריד עקרונית בין החוטפים למנהיגות האמיתית של אש"ף וערפאת בראשה. לו הדרה קראקסי פעמים אחדות רשמית על חלקו בשחרור. מסיבה זו "הוברח" אבו עבאס מאיטליה ליוגוסלביה ועקבותיו נעלמו למרות ירוט המטוס המצרי בו הוטס, ולמרות הלחץ האמריקאי הכבד עד כדי משבר ביחסי רומא וואשינגטון.

כל הפרשה אמנם הביאה את ממשלת איטליה אל סף משבר, אך היא לא פגמה בתדמית אש"ף. מכל מקום, התגייסה על מרה בעקבות החלטת המימשל האמריקאי שהעניק להושיט יד לקראקסי. יוקרתו של ראש הממשלה האיטלקי הגיעה אז לשיא בעוד הרפובליקאים יוזמי המשבר, מצאו עצמם בודדים לא רק בממשלה אלא גם ברחוב האיטלקי. הפשרה אליה הגיעו חמש מפלגות הקואליציה ב־31 באוקטובר שאיפשרה את תחייתה של הממשלה, התייחסה בין היתר גם להתנגדות עקרונית לאלימות, ושיתוף אש"ף בשיחות השלום רק במידה שיבחר בדרך המשא ומתן.

למרות עמדתו הפרו־אשפ"ית הידועה של קראקסי התגבשה סברה בחוגים ישראליים ובקרב אחרים, שהמשבר ביחסי שתי המדינות הוא מאחורי ישראל, מה גם שוואשינגטון העדיפה לחרוק שיניים ולהחריש. ב־6 בנובמבר נשא ראש הממשלה את נאום הסיכום של הדיון לקראת הצבעת אמון בממשלתו. בדרכו באופן חופשי, לא מן הכתב, עבר קראקסי על ההסכם הקואליציוני בכל הקשור בנושא המאבק המזרח תיכוני, ובפני בית הנבחרים המופתע דיבר על זכותם של עמים כבושים למאבק אלים והתייחס למאבק הפלשתינאים נגד ישראל. הוא גם פגע ב"פרות קדושות" של ההיסטוריה האיטלקית, כאשר השווה בין ערפאת ומאציני (מאבות האיחוד האיטלקי).

הצדקת האלימות נגד ישראל הדהדה גם הפעם לנימות מעליבות, כאשר יועצו הדיפלומטי של ראש הממשלה, באדיני, כתב בשדר "הערות ממשלת ישראל ביחס לתוכן הכרזות ראש הממשלה קראקסי מעוותות את האמת ואינן משקפות את המלים המדויקות שהוא ביטא". זאת אף שכל המפלגות הבינו את דברי קראקסי, לזכות או לחובה, בדיוק באותה דרך. ממשלת הקואליציה של קראקסי שהגיעה למשבר עקב פרשת אבו עבאס, כשהרפובליקאים היו מבודדים, העמידה הפעם, עקב תמיכת קראקסי באלימות של הפלשתינאים, את ראש הממשלה מול חזית רחבה הרבה יותר של מפלגת הרוב הדמוקרטית־נוצרית בנוסף לרפובליקאים.

לפיכך נסוג קראקסי. נאומו המסכם בסנאט בשמיני בנובמבר נישא בנימה נוחה יותר. הדגיש את תנאי ההסכם הקואליציוני גם בנושא המזרח תיכוני ("איטליה תתרום לחיפוש פתרון כולל צודק של שלום למשבר הערבי־ישראלי, תוך הדגשת האופציה של משא ומתן למשבר הערבי־ישראלי, שיתייחס בעיקר לישראל ולירדן, אך גם למצרים ולסוריה. תוך מציאת דרכים נאותות לשיתוף אש"ף, שיוכל ליטול חלק מלא בתהליך זה רק במידה שינקוט ללא תנאי בדרך המשא ומתן בדרכי שלום. אני חוזר ומדגיש את מחויבותי למאבק נגד הטרור הבינלאומי בצורותיו השונות" היו דברי ראש הממשלה.

יחד עם זאת, קראקסי לא חזר מהצהרותיו בבית הנבחרים על תמיכתו באלימות. הצבעת האמון בבית הנבחרים היתה מסוכנת בכל הנוגע למזרח התיכון. בסנאט הצביעו בעדה הסנאטורים רק אחרי שקראקסי קרא והגדיר את כל תנאי ההסכם. מיד לאחר נאומו בבית הנבחרים שהביא שוב את הממשלה לסף משבר שאל אותו סגנו הדמוקרטי־נוצרי פורלאני: למה עשית זאת? שאלה שכל המשקיפים הפוליטיים שאלו. ברור שקראקסי, מדינאי טאקטיקן ומוכשר, חסר מעצורי נאמנות לעקרונות אידיאולוגיים במידה רבה, ידע היטב לשחק בקלפים שבידיו: א. לא תיתכן ממשלה איתנה באיטליה בלי הסוציאליסטים. ב. מפלגת הרוב הדמוקרטית־נוצרית מעדיפה להגיע לבחירות, כדי לקבוע אז מתי ואיך לחזור להאשמת הממשלה. ג. על־אבילים הסוציאליסטים הקומוניסטים שבקרבם אליציה יודעים שפירוקן של בחירות מוקדמות הוא הפסד קולות נוספים. ד. קראקסי מכיר היטב גם את חולשות המפלגה הקומוניסטית ואת שאיפתה להתקרב לשלטון. ה. הוא יכול לסמוך על תמיכתה של מפלגה זו בכל הנוגע למדיניות המזרח תיכונית שלו. הוא יכול לסמוך על תמיכת חוגים כלכליים רבי השפעה בגלל אישיותו ברוכת היוזמה, בשל העובדה שהממשלה שבראשו שברה את שיא זמן הישארות בכהונה, ובשל ההסכם הכלכלי המוצע והגיאות בבורסה.

ואולם, דווקא אופיו ורצונו להדגיש את מידת סמכויותיו מעוררים זכרונות מימי מוסוליני החוזרים גם בעיתונות נגדו הוא מטיח ביקורת נוקבת מעליבה. המשבר הממשלתי נדחה אמנם ברומא אך כל המפלגות וקפצות עתה את תווים לכל מלה של ראש הממשלה, בתקווה שהמשבר לא יאחר להגיע.

ביחסי ישראל־איטליה, אומרים בחוגי השגרירות, חל שיפור מה. הנאום בסנאט היה יותר דיפלומטי, התייחס גם לזכות ישראל לשלום, היה נאמן לכל פסיק של ההסכם הקואליציוני. עכשיו יוטל על משרדי החוץ האיטלקי והישראלי לשפר את האווירה. אך אין להיתפש לאשליות – מדיניות החוץ האיטלקית בעיקרה אוהדת את אש"ף ואת מדינות ערב הנחשבות למתונות, והיא ביקורתית בעיקרה כלפי ישראל. אף שהנימה החריפה במיוחד היא תבלין אישי של קראקסי.

סודאן נגד הציונות

שליטי סודאן העמידו לדין את אנשי הממשלה הקודמת באשמת הברחתם של יהודי אתיופיה; נומיירי נעדר מספסל הנאשמים

מאת יהודית רונן

המחברת היא חוקרת בנושאי סודאן ולוב במרכז דיין, אוניברסיטת תל־אביב

סודאן מוכת־הפגעים, שנאבקת תחת עולן של בעיות פנים קשות – רעב, מלחמת אזרחים, כלכלה ממוטטת והתדרדרות פוליטית – מצאה לה לאחרונה נושא לעסוק בו: העמדתם לדין של אנשי הממשלה הקודמת באשמת הברחתם מסודאן של אלפי יהודים אתיופיים לישראל (במבצע שנודע מאוחר יותר בשם "מבצע משה").

"אלוהים, האומה הסודאנית וההיסטוריה, לא יסלחו להם (לאנשי השלטון הקודם) על אשר סיפקו בחורים למדינה הציונית", צויין בכתב התביעה שהגישה המדינה נגד סגן הנשיא וראש שרותי הביטחון לשעבר, עומר אלטיב, וכן נגד קצינים בכירים נוספים. הנשיא לשעבר, ג'עפר אל נומיירי, שהודח באפריל האחרון, נעדר מתוך הנאשמים, משום שהשלטונות לא הצליחו לתפסו.

ההפיכה, שהפילה את משטרו בן שש־עשרה השנים, אירעה – ולא במקרה – בעת שהיה בדרכו הביתה מביקור בארצות־הברית. מאז ועד לפני כחודש שהה במצרים, שהעניקה לו אמנם מקלט אך לא כבוד. העבירה לו מסר ברור, כי המשך שהייתו בתחומה גורם לה לחיכוכים קשים עם המשטר החדש בחרטום, ולכן רצוי שימצא לו אכסניה אחרת. ואמנם, ככל הנראה במאמצים משותפים לקהיר ולנומיירי, מצא לו האחרון מקום־שהות אחר. על־פי הדיווחים האחרונים הוא שוהה באחד מאיי הבהאמה, בחסותו של עדנאן חשוגי, המיליונר הסעודי, שגם אותו האשים השלטון הנוכחי בסודאן בניהול עסקות מיליונים לא־כשרות, עם אנשי המשטר הקודם "ובגזילת כספו של העם הסודאני".

נושא משני בחשיבותו

כל מי שעקב אחרי ההכנות המוקדשות למשפט, שנפתח במיקוד תקשורתי "כבד", עשוי היה להתרשם, כי מדובר באחד הנושאים המרכזיים, שמעסיקים את ההנהגה הנוכחית בחרטום או את החברה הסודאנית בכלל. לא כך הם פני הדברים, ולמעשה כל הנושא הקשור ל"מבצע משה", כמו גם התפתחויות הלוואי הקשורות אליו, הם משניים בחשיבותם ושוליים יחסית לבעיות המרכזיות, שמעסיקות את החברה והממשל בסודאן. עם זאת, העלאת הנושא למקום כה מרכזי, ומיקוד דעת־הקהל בזירת הבית והחוץ אליו, בהחלט מאפשרת למשטר הנוכחי לקדם נושאים ואינטרסים, שהם בעלי חשיבות גדולה עבורו.

מן הראוי להדגיש, כי חרף התקפת השלטון הסודאני על הציונות (ועל ארצות־הברית), שסייעה בהברחת יהודי אתיופיה, אין סוגיית הסכסוך הישראלי־ערבי, כמו גם קיומה של מדינת ישראל, נמנים עם הנושאים הבוערים של מדיניות־החוץ הסודאנית. נהפוך הוא: ריחוקה הגיאוגרפי של סודאן מלב הסכסוך הערבי־ישראלי מן הצד האחד, הניעו את שלטונות חרטום לשמור על רמת מעורבות נמוכה־יחסית בעולם הערבי בכלל, ובשאלת הסכסוך בפרט. סודאן לא גיבשה מאז קבלת עצמאותה – לפני כשלושים שנה – כל עמדה אידיאולוגית, עקבית בנוגע למהות הסכסוך ולדרך פתרונו. אמנם תחת משטר נומיירי הדגיש בשנותיו האחרונות את הצורך להכיר במדינת־ישראל, "שהינה עובדה קיימת", ו"המליץ" לעולם הערבי לפנות לדרך המאבק המדיני כדי לפתור את הסכסוך. אולם גם עמדתו זו לא שיקפה תפיסה מגובשת, המקובלת על חוגים רחבים בעם, אלא שיקפה בעיקרה מדיניות פרגמאטית, שנועדה לענות על הצרכים המיידים והקיומיים של המשטר הן בבית, והן בזירה הערבית והבינלאומית.

דוגמא טובה לכך היא תמיכתה של סודאן ב־1977/78 – לצד מדינה ערבית אחת בלבד (עומאן) – במדיניות השלום המצרית־ישראלית. תמיכה זו נועדה לשמר את מתכונת היחסים הקרובים במיוחד עם מצרים, השכנה החזקה מצפון, שהיוותה משענת תמיכה וביטחון למשטר נומיירי, וכן לשמר את מתכונת היחסים ההדוקים עם ארצות־הברית, שבמסגרתה הזרימה ואשינגטון הון ותמיכה מדינית וצבאית לחרטום.

נסיגתה של סודאן מתמיכתה במדיניות השלום הישראלית־מצרית מאוחר יותר, עד כדי החזרת שגרירה מקהיר בעקבות חתימת הסכם השלום בין ישראל למצרים ב־1979, ומדיניות ה"זיגזג" שלה כלפי נושא השלום בשלבים מאוחרים יותר, הדגישו ביתר תוקף את הטענה, כי עמדת סודאן כלפי נושאים הקשורים לסכסוך אינה עמדה ערכית מגובשת, ויש לראותה בעיקר כעמדת תמרון גמישה. כך יש גם לראות את קליטתם בסודאן של המחבלים, שפונו מלבנון בשלהי קיץ 1982. סודאן אירחה אותם לא מתוך אהדה וסולידאריות עמם, אלא כהיענות ללחצים שהופעלו עליה על ידי גורמים שבהם היתה תלויה – מדינית, צבאית וכלכלית.

ניסיון הפיכה

כך גם המשפט שנפתח. בפני עצמו הוא אינו בעל ערך חשוב במיוחד, אך כאמצעי הוא עשוי לסייע בהשגת יעדים חשובים למשטר. הסחת דעת־הקהל המקומית מן הבעיות החמורות של המדינה ומבעיות הקיום הקשות של המשטר החדש ושל האוכלוסיה עצמה, ולו לשעה קלה, תוך כדי ניתוב זעמם ותיסכולם של ההמונים אל עבר יעד אחר מן המשטר הנוכחי, הם כבר הישג בפני עצמו. על כך ניתן להוסיף את היתרונות שמשפט־ראווה שכזה, המדגיש את מחויבותה של סודאן לעניין הערבי, עשוי להקנות למשטר שנמצא ב"תקופת מבחן" לשיפור יחסיו עם לוב, שכנתו המאיימת מצפון־מערב, וכן לשיפור תדמיתו בעולם הערבי בכלל. בהקשר זה חשובה גם התנופה, שהמשפט עשוי להעניק ליחסי המשטר עם סעודיה ועם ארצות המפרץ הפרסי, המהוות משענת פיננסית חשובה לסודאן. משפט זה מהווה גם משקל־נגד לביקורו במצרים, ממש בימים אלה, של שליטה החדש של סודאן, הגנרל סואר אלדהב. התנערותו המופגנת של זה האחרון מן המשטר הקודם, שניהל יחסים קרובים במיוחד עם מצרים (שהיו לצנינים בעיני רבים בחרטום), מאפשרת לו לשקם את יחסיו עם קהיר ללא ביקורת קשה מהבית. יצויין, כי המשך הקרבה המדינית הצבאית בין המשטרים בסודאן ובמצרים הוא אינטרס חשוב ביותר להנהגה החדשה בחרטום.

נומיירי: נעדר מספסל הנאשמים

ניסיון ההפיכה – הראשון נגד המשטר החדש – שאירע לאחרונה בחרטום, ושבמהלכו ניסו כוחות פוליטיים־צבאיים, הנהנים מתמיכה עממית רחבה, להפיל את משטרו של אלדהב, היה תזכורת לא רק לנזילות המצב הפוליטי בחרטום, אלא יותר מכך – לבעייתיות האמיתית של המדינה, השוקעת יותר ויותר בביצה העכורה, שלהיווצרותה היא אחראית במידה לא־מבוטלת.

שלוש דמויות מרכזיות חברו יחד בניסיון לתפוס את השלטון: הקולונל ג'ון גרנג, מנהיג הצבא העממי לשחרור סודאן, שהינו הגוף הצבאי החזק ביותר בדרום המדינה, ואשר מנהל מאז 1983 מלחמה עקובת־דם נגד הממשל המרכזי בחרטום. גוף זה דורש, בין השאר, שינוי משמעותי במעמדו הפוליטי, הדתי והכלכלי של הדרום, (שבו חי כשליש מאוכלוסיית המדינה, שהיא נוצרית ואנימיסטית ונגרואידית במוצאה, בניגוד לצפון, שם חי הרוב הערבי־מוסלמי). שני הגורמים הנוספים, שחברו לגרנג הדרומי בניסיונו להפיל השלטון, הם יעקוב אסמאעיל ויוסף קווה.

הראשון הוא קצין צבא בכיר, שפיקד משורות הצבא הלאומי הנסוג אל מורדי הדרום, למרות שאינו דרומי במוצאו. הוא מייצג "כיס אתני" חשוב באוכלוסיה הסודאנית – אוכלוסיית שבטי הפור – אוכלוסיה נחשלת, החיה במערב המדינה, ואשר התקוממה נגד הממשלה. השני הוא נציג המפלגה הסוציאליסטית, שהיא מן המפורסמות. המנהיג השלישי, יוסף קווה, מייצג גם הוא "כיס אתני" חשוב – הנובה – שלה אוזיה משמעותית בצבא.

שלושת המנהיגים גם יחד מייצגים נתח נכבד באוכלוסיה ובצבא, ואילו היו מצליחים לתפוס את השלטון, יתכן והיו משנים את המפה הפוליטית בסודאן. זו האחרונה נעשית מורכבת ומסובכת מיום ליום, כאשר כארבעים גופים פוליטיים וחברתיים משחקים בה תפקיד. חלקם התפרק וקם מחדש, יצירות חדשות, וחלקם עדיין חסר משמעות פוליטית, אך מוסיף "צבע" לפוליטיקה המקומית. עמם ניתן למנות – ולו רק לשם הפיקנטריות – את "אגודת קטועי השריעה", שבה חברים כמאה איש על בסיס המכנה המשותף הבא: אחד (או יותר) מגפיהם נקטעו בהתאם לחוקי השריעה (ההלכה המוסלמית), שאותה הנהיג הנשיא המודח כשנה וחצי לפני שסולק משלטון. יצויין, כי חוקי השריעה עדיין תקפים בסודאן והם אחד הנושאים שמוזינים אותה ועם זאת אחד מהגורמים הבולטים במדינה בכלל והדרומה במיוחד.

משפט / ד"ר זאב סגל

גם לסיעת יחיד כוח להציע אי־אמון בממשלה

בית־המשפט יתערב בהחלטת גורם בכנסת שיש עמה פגיעה מהותית בעקרונות דמוקרטיים

עתירתם של חברי כנסת לבג"ץ היתה זה מכבר לתופעה רווחת. פניות אלה הפכו לחלק ממירקם החיים הפרלמנטריים. הן מקובלות בעיקר על חברי כנסת שאינם נמנים עם מפלגות הקואליציה. אמונתם של חברי הכנסת ביעילותה של התרופה השיפוטית, היא חלק בלתי נפרד מן ההכרה הציבורית בכוחה של הביקורת השיפוטית. פניות כאלה מקובלות גם במדינות אחרות. כאשר העתירה נוגעת בחוקיות פעולתה של הכנסת, או של גורם בה, מתלבט בית־המשפט בשאלה האם יפעיל את סמכותו, ויתערב בנושא. שאלת הפעלת שיקול הדעת אינה קלה, שכן מצד אחד עומד העקרון של "שלטון החוק במדינה", ומצד שני עומד מעמדה הרם של הכנסת, המוליד את רצונה הטבעי של הרשות השופטת לאפשר לבית הנבחרים לנהל את ענייניו הפנימיים בלא התערבות שיפוטית.

שיקולים אלה הביאו את בית־המשפט העליון לנקוט בנושא זה גישת ביניים ללא איפוק שיפוטי מלא, אך גם לא אקטיביזם שיפוטי. המבחן הכללי הוצב בבג"ץ 652/81 (שריד נ' יו"ר הכנסת) שם נקבע כי נכונותו של בית־המשפט להתערב תושפע מ"מידת הפגיעה הנטענת במירקם החיים הפרלמנטריים" ומ"מידת השפעתה של הפגיעה על יסודות המבנה של משטרנו החוקתי". מבחן זה, שהינו גמיש וכללי, מאפשר לבית־המשפט לבחון כל מקרה על נסיבותיו.

התייחסות מקיפה לסוגיה זו אפשר למצוא בהחלטתו של בית־המשפט העליון שניתנה זה לא כבר (בג"ץ 85/73 סיעת "כך" נגד יו"ר הכנסת).

במקרה שבוחן ביקשה סיעת "כך", שהיא "סיעת יחיד", להגיש הצעת אי־אמון בממשלה. יו"ר הכנסת הודיע לה כי "סיעת יחיד מנועה מלהגיש הצעה להביע אי־אמון בממשלה". יו"ר הכנסת הסתמך על שתי החלטות של ועדת הכנסת, שנתקבלו בשנת 1967 ובשנת 1979, שלפיהן סיעת יחיד אינה רשאית להגיש הצעת אי־אמון בממשלה. השאלה המרכזית הראשונה, שעמדה בפני בית־המשפט, היתה זו הנוגעת לחוקיות החלטותיה של ועדת הכנסת, וזאת לנוכח קביעתו של תקנון הכנסת כי "כל סיעה רשאית להגיש לסדר־היום סעיף של הבעת אי־אמון לממשלה".

מסקנתו של השופט אהרן ברק, שאליה הצטרפו נשיא בית המשפט העליון, מאיר שמגר, והשופט אליעזר גולדברג: פירושו הנכון של הסעיף בתקנון הכנסת הוא שהכוח להציע אי־אמון נתון לכל סיעה, בין סיעת יחיד ובין סיעה שאינה סיעת יחיד. הלשון הרחבה של הסעיף הרלוונטי בתקנון (סעיף 36), והעדר כל מטרה חקיקתית מיוחדת, אינם מאפשרים מתן פירוש אחר. התפיסה החוקתית העוברת בסוד התקנון, מציבה את "הסיעה" במרכז הפעילות הפרלמנטרית, וכיוצא זה בכל שאר חלקי התקנון משתרע גם על סיעת יחיד, האין כל הכוונה לכך שמשמעות הביטוי "סיעה" שונה היא בסעיף האמור. הואיל וכך, הרי שהכנסת ועדת הכנסת בפרשנותה את ההוראה, בה במידה שהתיימרה לתת פרשנות לאותו סעיף. יו"ר הכנסת לא היה יכול לבסס לעצמו סמכות שבאה לו מהחלטות ועדת הכנסת. אם ביקשה הוועדה למצוא בסיס להחלטתה בהוראה אחרת שבתקנון הכנסת, הרי שאין בתקנון הוראה המסמיכה את ועדת הכנסת לסטות מן התקנון בסוג העניין הנדון, הנוגע לכוחה של סיעה להציע אי־אמון בממשלה.

אופי מינהלי

עם זאת, ולמרות גישתו של בית־המשפט שיו"ר הכנסת פעל שלא כדין בעת שסירב להתיר לסיעת היחיד להציע אי־אמון בממשלה, הוא עומד עדיין בפני השאלה: האם יראה לנכון להתערב בשיקול דעתו של יו"ר הכנסת. באכותו של יו"ר הכנסת, עורך־הדין ראנאטו יאראק (שהוא ראש מחלקת הבג"צים בפרקליטות המדינה), טען שלא ראוי הדבר שבית־המשפט יתערב בהחלטתו של יו"ר הכנסת, זאת הואיל והמדובר ב"עניין בעל אופי מינהלי, שמהווה חלק מהליכים הפנים־פרלמנטריים, וחלק מסדרי העבודה שהכנסת קובעת לעצמה. אך שקבע יו"ר הכנסת מטעם הכנסת ועבורה". כל עוד לא חרג יו"ר הכנסת מסמכותו הפונקציונלית, והיא הנוגעת לאישור הגשת הצעה לאי־אמון בממשלה, לא ראוי הדבר, כטענתו, שיתערב בית־המשפט בהחלטתו, אפילו שיקול־דעתו של יו"ר הכנסת היה פסול.

בית־המשפט העליון לא היה נכון לקבל גישה זאת, שקבלתה עלולה היתה להגדיר את ההתערבות השיפוטית, אפילו המדובר במקרה שהשפעתו רבה על מירקם החיים הפרלמנטריים. "מבחן זה", דברי השופט ברק, "אינו מתחשב דיו במורכבותה של הבעיה. לגבי דידי, ראוי לו לבית־המשפט שלא יתערב גם במקרים של חריגה מסמכות פונקציונלית של רשות מרשויות הכנסת, אם חריגה זו אינה נוגעת בעניין מהותי. לעומת זאת, ראוי לבית־המשפט שיתערב גם במקרים של שיקול דעת פסול של רשות מרשויות הכנסת, אם שיקול דעת זה נוגע בעניין מהותי לחיינו הדמוקרטיים".

השלכה כללית

האם החלטתו של יו"ר הכנסת שלא להעמיד הצעת אי־אמון של סיעת יחיד לסדר יומה של הכנסת מהווה פגיעה קלה או חמורה במרקם החיים הפרלמנטריים? לגישתו של השופט ברק, מהווה החלטה כזאת פגיעה ניכרת ומהותית במירקם החיים הפרלמנטריים, והערכים המהותיים של משטרנו החוקתי. "אחד מתפקידיה העיקריים של הכנסת", כך דבריו, "הוא בפיקוח והבקרה על מעשה הרשות המבצעת. שיא של פיקוח זה מתבטא בהצבעת אי־אמון. שלילת כוחה של סיעה פרלמנטרית ליזום מהלך מכריע זה, פוגעת מחד גיסא באמצעי הפרלמנטרי החריף ביותר שעומד לרשותה של סיעה אופוזיציונית, ומאידך גיסא פוגעת בביקורת ובפיקוח של הרשות המחוקקת כולה על הרשות המבצעת. פגיעות אלה אינן בעניינים של מה בכך. סיעה שאין לה כוח להציע אי־אמון בממשלה היא בעלת מום פרלמנטרי. הפגיעה בה היא עמוקה וממשית, והיא פוגעת במירקם החיים הפרלמנטריים כולו. היא פוגעת בכוחה של הכנסת להביע אי־אמון בממשלה, שהוא עיקר מהותי ומרכזי במשטר פרלמנטרי, להבדיל ממשטר נשיאותי".

השופט אהרן ברק

בית־המשפט נתן כאן את הכרעתו בשאלה קונסטיטוציונית מרכזית, וזאת מבלי להתייחס כלל לטיבה של סיעת היחיד שביקשה להציע אי־אמון בממשלה. הקביעה שיו"ר הכנסת פעל שלא כדין נעשתה בהתייחס לתקנון, כפי שהוא. בידי הכנסת האפשרות לשנות את התקנון. אם ישונה התקנון כך שסיעת יחיד לא תוכל להציע אי־אמון בממשלה, קשה להניח כי בית־המשפט יחליט להתערב אז, וזאת בגין מעמדה הרם של הכנסת. עם זאת, ברורה גישתו העקרונית, שלפיה מן הראוי הוא שסיעת יחיד תוכל להציע אי־אמון, ושלא יוגבל כוחה לעשות זאת. כל עוד לא שונה התקנון, ברור שפרשנותו זאת של בית־המשפט העליון מחייבת עתה את כל הגורמים בכנסת. על־סמך פסק־הדין האמור, הציע חבר־הכנסת מאיר כהנא הצעת אי־אמון בממשלה, בחודש אוקטובר האחרון. יו"ר הכנסת העלה את ההצעה על סדר־יומה של הכנסת. סיעות הבית ויתרו על זכותן למסור הודעות, ורק ביקשו להסיר את ההצעה מעל סדר־היום, וכך היה.

את החלטתו של בית־המשפט יש להבין על הרקע הכללי, שאינו נוגע בסיעת "כך". בית־המשפט אף הבהיר, כי בהחלטתו עליו "להשקיף על מלוא האופק החוקתי, ולהתחשב הן במציאות שבה יש אך סיעת יחיד אחת, והן במציאות שבה כל המפלגות בנויות כסיעות יחיד".

הארץ

כלכלה ועסקים

"נשיונל סמיקונדוקטרס" חוששת שלא תעמוד בתחזית הייצור

עקב המשבר העולמי בתעשיית המוליכים-למחצה

מאת יונתן שרמן

יתכן שחברת "נשיונל סמיקונ־דוקטרס" לא תעמוד בתחזית הייצוא שלה, שהוגשה ואושרה במסגרת חוק עידוד השקעות הון על ידי מרכז ההשקעות. החברה הבונה כיום מפעל בהשקעת ענק של 45 מיליון דולר במגדל העמק, לייצור אבות־טי־פוס של מוליכים־למחצה, הודיעה למשרד התעשיה והמסחר, כי קיים חשש שהיא לא תוכל לעמוד בתחזית הייצוא שלה שהוכנה לפני תחילת המשבר העולמי בענף המולי־כים־למחצה. דובר משרד התעשיה והמסחר מסר בתגובה לשאלת סופר "הארץ", כי הודעתה של "נשיונל סמיקונ־דוקטרס" היתה בלתי פורמלית ובשלב זה תוכנית ההשקעה של החברה מתקדמת על פי התחזית המקורית. עם זאת אמר הדובר, כי מרכז ההשק־עות עוקב בפרוטרוט אחר התקדמות התוכנית של בניית המפעל במגדל העמק.

הד"ר גיורא ירון מנכ"ל "נשיונל סמיקונדוקטרס" בישראל מסר ל"הא־רץ", כי המשבר העולמי בענף המולי־כים־למחצה, שסממניו הם עודפים עצומים בעולם, ישפיע על תוכנית הייצור של החברה. אבל השפעתו לא תהא קיצונית, מכיוון שמלכתחילה המפעל במגדל העמק לא נועד לייצור המוני אלא לייצור כמויות קטנות של אבות־טיפוס. עם זאת, הוא ציין שצ־פיה סביה מתוכנית הייצוא המקורית של המפעל, והנשא זה נדון עם משרד התעשיה והמסחר. יצוין, כי בניית המפעל במגדל העמק טרם הושלמה וטרם הוחל בתהליך הייצור בו.

מפעל בסין ייבנה על סמך ניסיון ישראלי

מאת סופר "הארץ"

החברה הגרמנית "דורויס" מתכוונת להקים סמוך לפקינג, סין, מפעל ממו־חשב לייצור טיח תרמי, תוך הסתמכות על הניסיון המעשי של מפעל "תרמוקיר" בקיבוץ חולדשים. המפעל בסין יוקם בהשקעה של כשבעה מי־ליוני דולר — פי שלושה מההשקעה שהושקעה בזמנו ב"תרמוקיר". תוך שותפות עם יזם מקומי בסין. "דר דויס", שסיפקה ל"תרמוקיר" חלק מהידע הנדרש להקמתו, מעוניינת כעת לישם את הניסיון המעשי של המפעל הקיבוצי. המייצר 22 סוגי טיח בכמות של 1000 שקים במשמרת, בפיקוד מלא של מחשב וללא מגע יד אדם. לדעת החברה הגרמנית, המפעל הישראלי הוא מהמתקדמים בעולם בנושא של ניצולת תהליכי הייצור הממוחשבים והבקרה האוטומטית, שכן כל תהליך הייצור בו מצריך רק שני עובדים במשמרת.

תוספת שכר לעובדי "כור":

לדרגות נמוכות 2 אחוזים לדרגות גבוהות 15 אחוז

מאת יונתן שרמן

הנהלת "כור" החליטה להעניק לעובדי הקונצרן תוספת שכר כפי שמתחייב מהמלצות ועדת דילוני, שמונתה בזמנו על ידי האגף לאיגוד מקצועי בהסתדרות לבדוק נושא זה. תוספת השכר — שנכנסה לתוקף באו־קטובר נעה בין שני אחוזים בדרגות הנמוכות ו־15 אחוזים בדרגות הגבו־הות ומבוססת על הפעלת סעיף בהסכם שכר העבודה, הנקרא סעיף 4 כ'.

בתזכיר שהופץ על ידי אגף כוח אדם של "כור" והגיע לידי סופר "הארץ" מופיעות תוספות השכר שמהן ייהנו העובדים. החודשיים בקטגוריות הב־אות: מהנדסים, טכנאים והנדסאים, אקדמאים, פקידים ומנהלי עבודה. תוספת השכר הן כדלקמן:

דרגה	שיעור תוספת באחוזים
5	2
6	4
7	6
8	7.5
9	10
10	12
11	14
11.5 ומעלה	15

* התוספת היא תוספת ענפית לכל דבר ומהווה מרכיב במחיר שעת עבודה והיא תחושב כאחוז משכר הי־סוד ועוד תוספת הוותק. כמו כן, הפרשות "כור" לקרן החסכון של העובדים בשיעור של 3 אחוזים תופס־קנה החל בראשון לאוקטובר ותחד־רשנה בראשון לינואר '87. למעט עבור אותם עובדים שפרישתם עד הראשון לינואר '87. בתזכיר מצויין עוד, כי הצדדים מסכימים כי המשא ומתן לקידום הדירוג האישי ינוהל על בסיס אישי והקידום עצמו יבוצע החל בראשון לאפריל '86.

מועצת ההדרים החליטה להדיח את מנהל הסניף בצרפת

מאת אברם צדר

הנהלת מועצת ההדרים החליטה להדיח את אברהם אריאלי, מנהל סניף המועצה בצרפת, ולמנות במ־קומו את הד"ר אריה דגן. דגן כיהן בעבר כמנהל סניף אגרקסקו בפאריס ולאחר פרישתו מהחברה עבר תקופה ממושכת כנציג חברה פרטית ליצוא חקלאי מברזיל המתחרה באגרקסקו.

על הדחת אריאלי מתנהלת הסניף החולט בהנהלת מועצת ההדרים בשל תקלות כספיות שארעו בעונת היצוא האחרונה ביצוא ההדרים הישראלי לצרפת. תקלות אלה, כפי שדווח בר אשונה ב"הארץ" מיום 25.7, התבטאו בהפרש של כ־3 מיליון דולר שנוצר בין מה שדווח על ידי סניף פאריס על היקף המכירות לבין מה שהתקבל בפועל במועצת ההדרים. כדי לבדוק את הפרשה שוגר לפאריס ראובן אילנר. מי שכיהן בעבר כמנכ"ל משרד החקלאות ואחר כמנכ"ל אגרקסקו. על פי המלצותיו, הוחלט במועצת ההדרים על החלפת אריאלי כמנהל הסניף הצרפתי של מועצת ההדרים. יחד עם אריאלי יוחלף סגנו עופר לוי. לסגנו של המנהל החדש, דגן, יתמ־נה סולי בירון.

ראובן אילנר סירב לאשר או להכחיש ידיעה זו, וטען כי פרטי

ראובן אילנר — הקירה

הדו"ח שהגיש להנהלת מועצת ההדרים מתייחסים לנושאים מסחריים, שהינם חסויים. מועצת ההדרים אושרה כי אכן הוחלט להחליף את אריאלי ואת סגנו, תוך הפסקת העסקתם במועצה. אריאלי עבד במועצה על פי חוזה מיוחד.

לסופר "הארץ" נודע, כי על רקע ההתרחשויות בסניף הצרפתי, הוחלט במועצת ההדרים להדק את הפיקוח על הסניף, ובין השאר להעביר את מזכיר מועצת ההדרים מנחם פורת לשמש כעוזרו של משה רדיטש, המנהל האירופאי של מועצת ההדרים.

מינהל הדלק יבדוק מצב התחנה ביוטבתה

מאת יהודה שרוני

מינהל הדלק אמור לשלוח השבוע מפקחים לתחנת הדלק ביוטבתה שיבדקו את צריכת הדלק בתחנה. מנהלי תחנת הדלק השייכת לסונול טוענים כי מאז ביטול המע"מ על הדלק הנמכר בתחנות באילת (באילת יש 5 תחנות דלק: שתיים של סונול. שתיים של דלק ואחת של פז), ירד היקף מכירת הדלק על ידם ב־70%. בדיקות אחרות הראו כי הירידה במ־כירת הדלק הסתכמה בכ־50%. מנהלי תחנת יוטבתה דרשו כי גם הם יצורפו להסדר הסחר החופשי שהונהג לא מכבר באילת. יצויין כי על אף הדרך לאילת בעין יהב פועלת תחנת דלק של חברת דלק, וקיים חשש כי גם היא תיפגע מהפעלת הסכם איזור הסחר החופשי באילת.

וקסלמן מתכנן הקמת מרכז מסחרי ובית אבות מעל לקולנוע רמת גן

הקבלן ראובן וקסלמן מבקש לבנות מרכז מסחרי ורב קומות שייועד לבית אבות מעל לקולנוע רמת גן הנמצא בבעלותו. הקבלן הכין תכניות להקמת המרכז שיפעל במקביל לבית הקו־לנוע. בית האבות שייכלל במגדל בן 17 קומות יהיה בשיטת הדיור המוגן לקשישים כמו פרויקט גיל הזהב בתל אביב.

נודע שבאחרונה ניהל הקבלן מגעים למכירת הפרויקט המתוכנן, בשטח של 19 אלף מ"ר תמורת כש־לושה מיליון דולר. וקסלמן זכה באחרונה בפיצוי כספי מחברת שיכון ופיתוח לאחר שהבורר עורך הדין רם כספי פסק לו 1.5 מיליון דולר שתשלם חברת הבנייה על פרויקט שהחל וקסלמן לבנות בקרית אונו עבורה. וקסלמן עצמו תבע בבוררות זו כשני מיליון דולר משיכון ופיתוח.

עסקי נדל"ן / אריה לביא

המשרדים המפוארים בתל־אביב פוע־לות כמה שגרירויות ובכלל זה שגר־ירות פינלנד, משרדי השוק המשותף וכן משרדים של עורכי דין ידועים. בל אחת מ־15 הקומות בבניין זה משתרעת על שטח של 500 מטר. בצמצום שטח המשרדים יביא לצמצום ההוצאות של חברת הביטוח שכבע־לותו ובמקביל יגדיל את הכנסות החברה משכר דירה שכן החברה בעלת הבניין הינה בבעלות משותפת לחברת הביטוח ולמשפחת אליהו.

אליהו מסרב למסור את הסכום אותו הוא דורש עבור הקומה הנוספת אך מעריכים שדמי השכירות בבניין זה נעים כעת בין 20 ל־25 דולר למטר.

אליהו מבקש להשכיר קומה נוספת 20—25 דולר למ"ר

איש הביטוח שלמה אליהו מפנה קומה אחת מארבע הקומות בהן שר־בים משרדיו בבית אליהו ומציע אותה להשכרה. לצורך זה תכנן מחדש את הקומות בהן פועלים משרדיו. בבית אליהו הנחשב לאחד מבנייני

איתני קנה פנטהאוז כפול תמורת 525 אלף דולר

מחירי הדירות בתל אביב אומנם בשפל אך דירות מסוימות במקומות מובחרים ממשיכות לזכות במחירים גבוהים ביותר. לפני זמן קצר רכש איש העסקים חיים איתני, שותפו של ח"כ אברהם שפירא ברשת השיווק של שטיחי כרמל פנטהאוז כפול בבנייני רנה ברחוב יהושע בן־נון ושילם תמורתו 525 אלף דולר.

שטח הפנטהאוז 340 מ"ר כולל גג בשטח 70 מ"ר. המחיר הגבוה הושג בזכות התעקשותו של בעל הדירה, תושב חוץ, לקבל את מלוא ההשקעה שלו בפנטהאוז, כן לא גר כלל. איתני עצמו מתגורר בבית פרטי באחד הרחובות השקטים בצפון תל אביב לא הרחק משותפו. אין ברעתו, בשלב זה, למכור את הבית בו הוא מתגורר, גם לאחר שיעבור לפנטהאוז בגלל "חוסר כדאיות למכור כעת נכסים" כהגדרתו.

המכירות במרכז הפנורמה — בעצלתיים

מכירת הדירות במרכז הפנורמה שעל הכרמל בחיפה מתנהלות בעצל־תיים. למרות שבניית הפרויקט כבר הושלמה נמכרו עד כה רק כ־4 אחוזים מכלל 88 הדירות שנבנו במגדל זה. המגדל הסמוך מיועד למלון שיפתח באביב הקרוב. בכל אחת מהקומות ארבעה סוגי דירות, בשטח שבין 130 מ"ר (3 חדרים) ל־176 מ"ר (5 חדרים). מחירי הדירות בכל קומה נעים בין 129 אלף דולר ל־187 אלף דולר לא כולל מע"מ. מחירים אלה מתייחסים לדירות בקומה הראשונה כאשר כל קומה נוספת עולה עוד 3000־4000 דולר.

הפרויקט נבנה על ידי חברת מפעלי ישראל אמריקה האנקו שבש־ליטת בני משפחת פרדמן להם 75 אחוז בפרויקט ומלל בנה השקעות בעלת 25 אחוז בפרויקט. רינה באום מנכ"ל חברת אנקו מציינת שהמ־כירה הוחלה רק לפני כחצי שנה. לפני כן נתנה החברה רק אופציות למי שביקשו לרכוש דירות אך האופציות הללו בוטלו לאחר תיקון בחוק שקבע שגם אופציה למקרקעין חייבת במס. כל מי שקיבל אופציה שכתלה, קנה בסופו של דבר דירה אומרת באום. לדבריה החברה הפחיתה את מחירי הדירות בפרויקט רק בכ־10 אחוז לעומת המחיר ההתחלתי.

עד יום שישי האחרון לא נמכר אף אחד מארבעת הפנטהאוזים במגדל. ביום זה התנהל מו"מ למכירת הפנ־טאוז הקטן ביותר במחיר של 255 אלף דולר. המחיר של הפנטהאוז הגדול הינו 350 אלף דולר כאשר תוספת השטח לפנטהאוז היא רק של 15 מ"ר בנוי ועוד מרפסת של 60 מ"ר.

ההשקעה בכל הפרויקט (מלל המרכז המסחרי בשטח של 18 אלף מ"ר ומלון בשטח של 22 אלף מ"ר) מסתכמת ב־55 מיליון דולר. כמחצית ההשקעה, כ־17 אלף דולר היתה במ־לון, 10 מיליון דולר במרכז המסחרי ו־18 מיליון דולר במגדל המגורים.

עפר וסלע תבנה את הפרויקט של גל דר בקרני שומרון

חברת הבניה עפר וסלע תבנה את הפרויקט של חברת גל דר בקרני שומרון. הפרויקט אמור היה לכלול 210 דירות בנוה עליה בקרני שומרון, על שם רעיתו המנוחה של ראש הממשלה לשעבר עליזה בגין. חברת גל דר בבעלותם של שמואל הולנדר ויהודה גל הוחלה לבנות עבור עמותה של יוצאי ארצות הברית 100 יחידות דיור: 70 בשלב הראשון ו־30 בשלב השני. העולים מארצות הברית התארגנו בעזרתו של נס רוזנצוור מי שהיה נציג סיסקאי בישראל. תחילה נקבע שמחיר יחידת דיור בשטח של 200 מ"ר יגיע ל־70 אלף דולר אך המחיר קפץ ל־100 אלף דולר.

כאשר החברה נקלעה לקשיים ולא יכלה להמשיך את ביצוע הפרויקט הוקמה עמותה של המשתכנים האלה מסרה את המשך העבודה לחברת עפר וסלע הרשומה בבורסה בתל אביבית. היקף הפרויקט כ־2.5 מיליון דולר הוא כולל בינתיים השלמה של 100 היחידות הראשונות אותן כבר התחילה לבנות החברה הקודמת.

מכירות אנגלו סכסון: 25 מיליון דולר בחצי שנה

חברת התיווך אנגלו סכסון שלה 28 סניפים בכל הארץ מכרה במהלך המחצית הראשונה של 1985, אפריל־אוקטובר, נכסים בשווי של 25 מיליון דולר בדומה להיקף המכירות שלה בתקופה המקבילה בשנה הקודמת. במהלך 1982/83 ביצעה החברה מכירות שיא בסך 35 מיליון דולר בחצי שנה. מנכ"ל החברה דוד בלר מבוג אמר שהירקון לקיפאון במכירת דירות הנכסים אחרים הינו יותר בעל אפי פסיכולוגי. להערכתו אף צפויה במחצית השנייה של השנה התאוששות במכירות מאחר ודרים נמנעו מלבצע עיסקות בגלל המחירים הנמוכים. כעת התרגל כבר הציבור למחירים החדשים וצפוי גידול בהיקף העי־סקות.

"אלביט" ו"אל אופ" מהדקות שיתוף הפעולה ביניהן

מאת יונתן שרמן

החברות "אלביט" ו"אל אופ" מהד־קות את שיתוף הפעולה ביניהן, במיוחד בתחום השיווקי — כך מסר ל"הארץ" עמנואל גיל, נשיא "אל־ביט". שתי חברות אלה משתפות פעולה ביניהן ביצירת מערכת בקרת אש לטנקים: "אל אופ" מייצרת את מערכות הראייה האופטית, ו"אלביט" — את מחשבי הירי ומערכות הבקרה. שתי החברות יחדיו את מאמצן השיווקי במטרה להגדיל את מכירו־תיהן בחו"ל, ובכך לפצות במידה כלשהי על הקיצוץ בהזמנות משרד הביטחון, קיצוץ המעיק מאוד על החברות שעיסוקן בתחום הציוד הביטחוני.

עוד נודע, כי "אלביט" משתפת פעולה גם עם חברת אי.סי.איי. בהקמת פרויקט צבאי מסוים בתחום התקשו־רת. שכן "אלביט" מייצרת את המחשב והמנגנון הבקרה, ואי.סי.איי. — את חלקי הקשר במערכת.

יצוין, כי שיתוף הפעולה בין חברות ישראליות המשלימות זו את זו בייצור מוצרים מתוחכמים, רווח באחרונה, על רקע הניסיון להגביר את הרשנות המוצרים לשם התמודדות יעילה עם יצרני ענק בחו"ל. כאמור, בולט הדבר במיוחד בתחום התעשיה הביטחונית, המנסה לפרוץ לשווקים חדשים על מנת לקזז את הירידה הצפויה בהז־מנות מקומיות.

השבוע בוול סטריט / אבנר מרגלית

הדאו־ג'ונס — לשיא של כל הזמנים

בשוק המניות האמריקאי נמשכו השבוע עליות המחירים. מדד הדאו־ג'ונס עלה ביותר מ־14 נקודות, וביום שישי נסגר בשיא של כל הזמנים, מעל לרמת 1400. הסקטור המוביל הוא הבלו־צ'יפס, כלומר החברות האמריקאיות הגדולות המוכרות, וזו עדות לכך שעיקר הכסף הזורם לשוק מגיע מהמוסדות הגדולים — חברות ביטוח, קרנות פנסיה, בנקים, וקרנות נאמנות.

עליות השוק בשבועות האחרונים התרחשו כמעט ללא כל מימושי רווחים, ואלה שציפו לתיקון טכני משמ־עותי כלפי מטה, כדי להצטרף ברמות נמוכות, התאכזבו ונאלצו לקנות במ־חירים גבוהים יותר ויותר. הציפיות להמשך הירידה בשערי הריבית ובמ־חירי הנפט ממשיכות להיות הגורם הכלכלי העיקרי לעליית השוק. ביום שישי הצטרף הכלכלן הנודע הנרי קאופמן לאלה הצופים ירידה בשיעור הריבית, ריביות הבנקים, וריבית הבנק המרכזי, מהרמה הנוכחית של 7.5 אחוזים.

בין השאר, מרוכזות העצבייות המשקיעים בסקטור החברות הרגישות לשערי הריבית — בנקים וחברות ביטוח, החברות הרב־לאומיות, שחלק גדול מרווחיהן מושג בחו"ל, צפויות ליהנות מחולשת הדולר חוזרת אף הן להתעניינות רבה. בולטות כאן חברות התרופות האמריקאיות, שלרובן מפעלים ברחבי העולם.

מבחינה טכנית, השוק נמצא במצב של קנייה יתר, והוא מגיע לגל של מימוש רווחים שיגיע במוקדם או במאוחר. כמו כן, כל שעובר הזמן הדרוש לשוק יותר "הוכחות" מוצקות להתחלת ההתאוששות בכלכלה האמ־ריקאית. רק הוכחות כאלה יוכלו לתמוך ברמת המחירים הגבוהה ש־הושגה בעקבות ציפיות להתאוששות כזו.

תנודות המדד בשבוע השבוע:

יום ו'	+4.82	סגירה	1404.35
יום ב'	−0.58	סגירה	1389.67
יום ג'	+7.00	סגירה	1396.67
יום ד'	+6.76	סגירה	1403.43
יום ה'	−3.90	סגירה	1399.53
יום ו'	+4.82	סגירה	1404.35

הגנודות חריפות בישראליות

קבוצת המניות להשקעה ליש־ראלים ידעה השבוע תנודות שערים חריפות. העליה הגבוהה ביותר נרשמה במניית אלסינט — כמעט 60 אחוזים. במניית העליה התרחשה ביום שישי, במחזור מסחר כבד של יותר ממאה אלף מניות. נראה שהעליה קשורה לי־דיעות בדבר עזרה בממשלתית בפתרון בעיית הנזילות של החברה. החברה האם אלרון עלתה אף היא והוסיפה 9.25 אחוזים בסיכום שבועי. אינטלי־ג'נט סיסטמס עלתה ב־21 אחוזים, והאינדיגו — ב־14 אחוזים. לעומת זאת, מניית אלקטרוניקה לישראל איבדה כ־11 אחוזים, ואליאנס כ־18 אחוזים.

שערי הסגירה בבורסת ניו־יורק ביום ו'

(השינויים לעומת השבוע הקודם)

מדד דאו ג'ונס	1404.35	+14.1
מדד תחבורה	678.13	+12.53
מדד שירותים	161.92	+0.15
מחזור שבועי בע.ג.	565,000,000	
זהב	322.3	−3.80
כסף	6.10	−0.02

מניות הדאו־ג'ונס

אלומיניום אמ.	33½	+1
אליד כמיקלס	43⅞	− ¼
אמ. בראנד		
אמ. קאן	60½	+ ⅞
אמ. אקספרס	47⅞	+2⅛
אמ. טי־טי	21⅛	− ⅛
בתלהם סטיל	14	+1⅜
דו פונט	61½	−1⅝
א. קודאק	45⅛	+2
אקסון	53	−2½
ג'נרל אלקטריק	61¼	+1¼
ג'נרל פוד	—	—
ג'נרל מוטורס	67⅛	− ⅜
גודייר	27⅛	+ ½
אי.בי.אמ.	132½	+1⅝
אינ. הרווסטר	8	+ ¼
אינ. פייפר	46	+ ½
מרק	119¼	+1⅝
מינסוטה מ.	79¾	+ ¾
אינקו	11⅝	+ ⅝
אוונס אילינויס	52⅝	+2⅛
פרוקטר ג.	66	+1⅞
סירס	35⅞	+1¼
שברון	37½	−1¼
טקסקו	38⅞	+ ⅛
יוניון קרביד	59⅞	− ⅜
יונייטד טק.	40⅝	+ ⅝
יו.אס.סטיל	26⅜	−1⅛
וסטינגהאוס	43	− ½
וולוורת	52¼	+ ⅜

מניות ישראליות בארה"ב המותרות לישראלים

בייר תודה	6½	− ¼
אליאנס	1⅝	− ⅜
אי. סי. איי.	9¼	−1
אלרון	7⅞	+ ⅜
אלסינט	3⅞	+1¼
עין לבוד	28½	−1
אינטליגנט סיס.	5	+ ⅞
אינטרפארם	4½	−1¼
ת. לייזר	9¾	+ ⅜
אופטרוטק	9¼	+ ¼
סייטקס	10	+ ¼
תאראכיים	3	+ ⅜

הנתונים נמסרו באדיבות משרד ד"ר בועז בדק חברת אוסקר גרוש ובנו.

פינת המס / נחום פריידקס

אלפי קנסות הוטלו החודש — ללא בדיקה ובירור

אלפי מעסיקים קיבלו החודש הו־דעות המטילות עליהם קנסות כבדים בשל אי הגשת הדוחות השנתיים על ניכוי המס במקור על ידם. את ריכוזי הניכויים האלה (טופסי 126) המתייח־סים לכל שנה שנסתיימה ב־31 במארס חייבים להגיש עד 30 ביוני. רבים ממקבלי הקנסות הופתעו כאשר התברר שההודעות אינן מתייחסות כלל לשנת המס האחרונה אלא לשנות המס 1981, 1982, ו־1983. למרות הזמן שעבר מהמועד החוקי להגשת הדוחות לאותן שנות המס ההודעה על הקנס שנתקבלה החודש הינה בדרך כלל ההודעה הראשונה שקיבל הנ־שום באותו עניין.

קרוב לוודאי שחלק ממקבלי הוד־עות אכן לא הגישו את ריכוזי הני־כויים עד עצם היום הזה. בשאלה השאלה מדוע נציבות מס ההכנסה לא טיפלה בהם עד עכשיו. מסתבר גם שחלקם הגדול של מקבלי ההודעות הגישו את הדוחות במועדם אך הדו־חות לא נקלטו כשום מה במחשב.

פקידי השומה הממונים על כך יוד־עים היטב שכשלים אלה בגלל תקלות ארגוניות באגף לא נקלטו במחשב אלפי דוחות. במקום לערוך בדיקה יסודית בתיקים או לפנות לנישומים ולבקש מהם העתקים, הם בחרו בדרך הקלה של משלוח אלפי הודעות מבו־ססות על הטלת קנסות. יצויין שתש־לום הקנס אינו פוטר את המעסיק מחובת הגשת הדוח. מאחר ואי הגשת הדו"ח הינה עבירה נמשכת, צפוי מי שישלם את הקנס לקנסות נוספים בע־תיד בשל אותה העבירה כל עוד לא

"ישתכנע" המחשב שהדו"ח אכן הוגש. מובן שמי שהגיש בזמנו את הדו"ח יכול לפנות לפקיד השומה ול־הוכיח לו שהדו"ח הוגש, להמציא העתק ולבקש ביטול הקנס.

אין זו הפעם הראשונה שמינהל ההכנסות מכתמש בשלולה מיכנית של ההודעות הממוחשבות במקום לבדיקת כל תיק ותיק. כך היה גם לפני זמן קצר כאשר הוטלו הקנסו־מות לפי "הוראת שעה" לשנת 1985. ההודעות נשלחו לרבבות נישומים שחלקם הגדול לא היה חייב בתשלום הנוקף הנדרש. בדיקת התיקים הינה מאפשרת הבחנה בין החייבים הבלתי חייבים במקדמות הנוספות. אבל גם הכנסה לא היה מסוגל מבחינה טכנית וארגונית לערוך בדיקה כזאת והעדיף לשלוח הודעות לכולם.

הנציבות הודיעה לציבור כי מי שסבור שהדרישה לגביו אינה מוצ־דקת רשאי לפנות בבקשה מנומקת לפקיד השומה וכו'. המיתהום מתנ־כח אדיר בידי הרשות לביצוע פעו־לות המבניות. הפעלתו היא מוחה הולה יותר מבדיקת כל תיק ותיק. השאלה היא מה היא העלות הכוללת הכוללת שמשלם משק המדינה כתוצ־אה מהסתמכות על המיחשוב בלב־ללא הבחנה. ההתמרמרות של מקבלי ההודעות הבלתי מוצדקות. הטירחה הכוללת עליהם להוכיח כדי פעם שהדרישה אינה מוצדקת בפקיה שלהם וגם הזמן שנאלצים בשקטי של דבר להשקיע עובדי המס לבירור פניות ההשגות אלה מתוך כלל כבד ובלתי מוצדק.

נדל"ן? = מלד"ן!

מלדן

עמותת המתווכים לנכסי דלא ניידי בישראל

פז השקעות ופתוח בע"מ

הודעה על אסיפה כללית שלא מן המנין

ניתנת בזה הודעה כי אסיפה כללית שלא מן המנין של החברה תתקיים ביום ה' 12 דצמבר 1985, בשעה 10:00 לפני הצהרים במשרדי פז – חברת נפט בע"מ בתל־אביב, דרך יפו 3, קומה ...

סדר היום :–

1. הצעת החלטות מיוחדות להגדיל את ההון הרשום של החברה מ־60.000.000 שקל ל־300.000.000 שקל ולתקן את תזכיר ותקנות ההתאגדות של החברה בהתאם.

2. הצעת החלטה מיוחדת לתקן תקנה 63 ע"י מחיקה במשפט הראשון של המילים "בדרך המוזכרת להלן" ולהוסיף במקום בסוף המשפט את המילים "ע"י פרסום ההודעה בלפחות 2 עתונים המופצים בישראל".

3. הצעת החלטה מיוחדת לתקן תקנה 66 לפי דרישת המרשם ל"נ"ע בת"א בע"מ.

ש.בר־לבב, מזכיר

מכרזים

רכבת ישראל
מחלקת אספקה — ת.ד. 44 חיפה
טל. 04/531211

מכרז

רכבת ישראל מבקשת בזה לקבל הצעות לרכישת הטובין לפי המפרט:

מכרז מש/126/85 — רכישת שלט רחוק של מתקני איתות להעברת 248 פקודות — 648 בקודות

טופסי המכרז ומפרט טכני יש לקבל במחלקת אספקה, ת.ד. 44 חיפה, טל. 04/531211 קו פנימי 2236 החל מהיום בין השעות 08.00–12.00.

ההצעות תתקבלנה מאת מפעלים שהתמחו בתכנון ובבניית מערכות לוגיות והיכולות להצביע על מערכות מיוצרות על ידם ופועלות. כמו כן על המפעלים להציג מערך שרות ואספקת חלפים.

אין רכבת ישראל מתחייבת לקבל את ההצעה הזולה ביותר או כל הצעה שהיא.

את ההצעה יש להגיש לפי תנאי המכרז לא יאוחר מתאריך 8.12.85 שעה 08.00.

אוניברסיטת תל-אביב

יחידת אספקה

מכרז לכריכת ספרים/כתבי עת/עתונים הס/85/9

אוניברסיטת תל־אביב/יחידת הספקה מבקשת לקבל הצעות מחיר מכריכיות ו/או כורכים לביצוע סוגי העבודה הר"מ:

מס. סד.	תאור	מחיר ליחידה בשקלים
1.	כריכה קשה לספרים עם תפירת יד לכל גודל ועובי בד בלם/פלסטי	
2.	כריכה קשה לספרים עם תפירת יד לכל גודל ועובי חצי בד/פלסטי	
3.	כריכה קלה בכל גודל ועובי	
4.	הדפסה	
5.	כריכה קלה לספרונים	
6.	חצי בד לספרונים	
7.	בד שלם לספרונים	
8.	כריכה קלה לעתונות יומית	
9.	כריכה קלה כולל הדפסה לעתונות יומית	

הצעות בכתב לכל הפעולות המפורטות לעיל יש להגיש במעטפה סגורה למזכירות יח' הספקה באוניברסיטת ת"א רמת־אביב מיקוד 69978 במסירה ביד או בדואר עד לתאריך 20.11.85.

אין האוניברסיטה מתחייבת לקבל את ההצעה הזולה ביותר או כל הצעה אחרת.

הזוכה במכרז יתחייב להתקשר עם האוניברסיטה בחוזה ל־12 חודש ניתן לחידוש.

תנאי תשלום

המחירים יוצמדו למדד המחירים לצרכן ויעודכנו אחת לשלושה חודשים בהתאם להוראות כל דין לרבות חוק יציבות מחירים במצרכים ובשירותים (הוראת שעה) תשמ"ה 1985.

מכרז זה יתנהל עפ"י הוראות נוהל מכרזים (החלק כללי) הנהוג באוניברסיטה. הבציע רשאי לעיין בנוהל במזכירות יח' הספקה. ההלכה בפסילת הצעה. נתונה לשיקול ועדת המכרזים.

טיוטת הסכם התקשרות ניתן לקבל במזכירות יח' הספקה תמורת סך 5000 שקל שלא יוחזרו.

על המציעים לצרף רשימת מוסדות שנבנים עם לקוחותיהם לצורך חוות דעת והמלצות.

לפרטים נוספים ובירורים ניתן להתקשר לטל. 416381, 420882.

שרות בתי הסוהר

שרות בתי הסוהר מבקש הצעות מחיר:

מכרז 35/85 תיבה מס' 1

בנית אגף חדש, כולל עבודות הריסה ובניה – עבודות אסטלציה ועבודות מתכת ריצוף והרסינה וצביעה.

בדבר פרטים נוספים ניתן לפנות לענף קניות בתובת ת.ד. 81 מיקוד 72100 טלפון 08־239847 בשעות העבודה הרגילות של משרדי הממשלה.

עבור קבלת המכרז יש לצרף 30.000 שקל שלא יוחזרו.

מועד אחרון להגשת המכרז 2 בדצמבר 85 שעה 10.00.

רשאים להשתתף קבלנים הרשומים בפנקס רשום הקבלנים. אין שרות הסוהר מתחייב לקבל ההצעה הזולה ביותר או כל הצעה שהיא. כמו כן שומר לעצמו הזכות להחלק המכרז בין המציעים.

יצוא 85

תערוכה וכנס בינלאומיים לשירותי ייצוא ושיווק • 2־5.12.85 בחסות מכון הייצוא הישראלי:

כבר נרשמו להציג בתערוכה למעלה משבעים וחמש חברות משמונה מדינות הנותנות שירותי ייצוא

יצואן ונותן שירותי ייצוא, המעוניין לקחת חלק בתערוכה או בכנס: צלצל ל־239507 או 222041

בוא נעשה לך עסק

כנס, יום עיון או אירוע מסחרי? גן אורנים הוא המקום המתאים לך ביותר. במרחק דקות ספורות מלב תל־אביב, מציע לך גן אורנים אוירה כפרית ואינטימית. מבחר אולמות לכל סוג של אירוע ולכל מספר של משתתפים וחניה בשפע. מחלקת העסקים של גן אורנים תדאג לארגון האירוע שלך על כל פרטיו: כיבוד ברמה בינלאומית, שירותי משרד בזמן האירוע, שירותי מזכירות, טלקס וכו'.

עסקאות עושים בגן אורנים. כי בגן אורנים מתייחסים ברצינות לעסקים שלך.

גן אורנים

גן אורנים. עשינו עסק.

גני התערוכה, שד' רוקח תל־אביב, טל' 03-422171.

מיטק
המרכז הישראלי לניהול

הם כבר הודיעו על הרשמתם (רשימה חלקית)

לתחרות הארצית בניהול

קבלת החלטות עיסקיות בעזרת מחשב אישי

סיום ההרשמה: 15.11.85

אבנר - איגוד לביטוח
אפיק
בנק דיסקונט
בנק הפועלים
בנק כללי
בנק לאומי
דן אנד ברדסטריט
הסוכנות היהודית
חברת הברום
חברת החשמל
טו-די' מחשבים בע"מ
כ.א.ל
כתר פלסטיק
עירית ירושלים
פזגז
קרן היסוד
רשת מלונות דן
תדיראן תקשורת
תרכובות ברום
רצוותים משולבים ממספר חברות

ואתם?

IBM-PC

* פרסים לחברי הצוותים הזוכים:

4 מחשבים אישיים נישאים (פרס ראשון),
4 מדפסות, 4 כרטיסי טיסה, 34 חבילות תוכנה,
150 פרסי ספרות ניהולית ומינויי עתונות מקצועית וכללית.

סדנאות הכנה ופגישות תדרוך מתקיימות באוקטובר ועד מחצית נובמבר '85

מתנת:

י ב מ ישראל (תורמת הפרס הראשון), ארקיע, טמיר תוכנה ומערכות, לליין/מתי"מ, לדגו מחשבים, מלם מערכות, משוב מחשבים, מ ל ל מיקרו מחשבים, פי.סי סופט, עורק רשת זהב, קומפיוטרלנד, אנשים ומחשבים, מירב הוצאה לאור ועיתון הארץ.

להרשמה ולקבלת פרטים נוספים: המרכז הישראלי לניהול, רח' הנרייטה סולד 4, ת.ד. 33033 ת"א 61330, טל. 03-257202.

בחסות: ממאוד דיסקונט, יבמ ישראל, עיתון הארץ

גלגל הבורסה / יהודה שרוני

עליות שערים סלקטיביות במניות

שבוע המסחר בבורסה נפתח במגמה סלקטיבית של עליות שערים. לאחר ירידות שערים התלולות מהשבוע שעבר, המסחר התנהל אתמול באווירה רגועה־יחסית, ומחזורי המסחר היו נמוכים. במניות בעלי רמת־סחירות נרשמו עליות שערים מתונות, וזאת כתוצאה מפעילות יזומה של קרנות־הנאמנות. בבורסה מעריכים, כי מדדי המסחר הבוכים עשויים להימשך גם בימים הקרובים, אם כי לא מן הנמנע, שמגמת עליות השערים, שהחלה להסתמן כבר אתמול, תתחזק בימים הקרובים. אתמול, כמו בימי המסחר האחרונים, הודגשה פעילות ספקולטיבית בחלק מניירות־הערך, שהביאה לעליית שערים תלולות. מדד המניות הכללי ללא בנקים עלה ביום המסחר הראשון של השבוע ב־1.6 אחוזים, במחזור של מיליון דולר.

ריאקציה שלילית במניות אי.די.בי.

המסחר במניות הבנקאיות שבהסדר התנהל אתמול בדרך־כלל על מי־מנוחות, למעט ירידת השער במניית אי.די.בי. שער המניה ירד ב־1.4 אחוז כריאקציה לעליית השער התלולה־יחסית במניה זו, שנרשמה בסוף השבוע שעבר. ביקוש למניית הסטוק של בנק לאומי העלה את שערה במחצית האחוז, ואילו היצע במניית בנק הפועלים נקלט ללא שינוי שער. מחזורי הפעילות במניות ההסדר ירדו בצורה דרסטית, והסתכמו ב־700 אלף דולר בלבד.

בנק	תשואה שנתית דולרית באחוזים
בל"ל 0.1	14.80
הפועלים ש	14.91
אי.די.בי. רג	15.03
דיסקונט א	14.95
המזרחי ש	14.95

שינוי חיובי במניות הבכורות

אתמול הורגש מפנה חיובי במסחר במניות הבכורות בבורסה, ושערי מניות רבות נטו בדרך כלל לעלות. המפנה מיוחס לפעילותן של קרנות הנאמנות, שהחלו לגלות יוזמה ותמיכה אקטיבית יותר בשוק. מספר דוגמאות: מניית אי.די.בי. פיתוח עלתה ב־4.1 אחוזים, דלק ב־3.6 אחוזים, נכסים ובנין ב־4.7 אחוזים, מרכזית ב־7.1 אחוזים ושמפרוס ב־1.4 אחוזים. ביקוש למניית שופרסל ב' סופק ללא שינוי שער, ואילו היצעים במניית כלל תעשיות ודיסקונט השקעות נקלטו ללא שינוי שער. בבורסה מעריכים, כי אם קרנות הנאמנות ימשיכו בפעילות החיובית בשוק, כי אז מעגל המצטרפים להשקעה בבורסה ילך ויגדל בימים הקרובים.

מדד מניות האלקטרוניקה עלה ב־6.06 אחוזים

מדד מניות האלקטרוניקה עלה אתמול ב־6.60 אחוזים כתוצאה מפעילות יוצאת־דופן, שהיתה במניות אלה אתמול. פעילות זאת מוסברת בידיעות שנפוצו על הצטרפות אפשרית של משקיעים חדשים לחלק מחברות האלקטרוניקה. עליית השער הבולטת ביותר אתמול היתה במניית אלרון, שעלתה ב־9 אחוזים, מניית אלביט עלתה ב־7.1 אחוזים, ואילו מניית כלל אלקטרוניקה עלתה ב־3.5 אחוז.

זים. נעיר, כי מאז משבר אלסינט נשחק שערן של מניות אלה בעשרות אחוזים.

עליות שערים חריגות

בניירות־ערך בעלי רמת סחירות נמוכה היו אתמול עליות שערים יוצאות־דופן. כך למשל, עלתה מניית אטאס ב־22.4 אחוז, לאחר שבשערה נרשם בסוף השבוע שער קונים בלבד בפעם השנייה. כתב האופציה של כבלי ציון עלה ב־28.6 אחוז, ובכך השלים עלייה של כ־60 אחוז בשלושת ימי המסחר האחרונים. כתב האופציה של מתכת מרום עלה ב־13.9 אחוז, וכתב האופציה של ברסון עלה ב־19.9 אחוז. היצע חריג בגודלו למניית כלל נדל"ן נקלט בירידת שער מירבית של 10 אחוז, ובמחזור מסחר חריג. היצע החריג למניית החברה הופיע אתמול לרגל פרסום מחירי הנפקת הזכויות.

פעילות ערה באיגרות הצמודות חלקית

המסחר באיגרות־החוב היה אתמול בדרך כלל משעמם, ומדד האיגרות נותר ללא שינוי. מה ששבר את שיגרת המסחר היתה הפעילות הערה יחסית באיגרות הצמודות חלקית למדד, שבהן היה מחזור המסחר כשליש מהמחזור הכולל. איגרות אלה עלו עד 2.5 אחוזים, כאשר את הטון נתן אחד הבנקים הגדולים. איגרות־החוב הדולריות ירדו בממוצע ב־0.7 אחוז.

התשואות במק"מ ממשיכות לרדת

רמות התשואה לפידיון על המק"ם המשיכו לרדת, זאת בהמשך למגמה שהסתמנה בסוף השבוע שעבר. בסידרה 225 אזל המלאי שבידי בנק ישראל, והמסחר בה נערך באופן פומבי. עקב כך ירדה רמת התשואה לפידיון בסידרה ל־2.44 אחוזים. היקף הפעילות במק"ם היה נמוך מהצפוי, והסתכם ב־3.3 מיליון דולר.

הסידרה	ימים לפדיון	שער	תשואה חודשית
125	2	99.75	3.88
135	9	99.00	3.45
145	16	98.35	3.21
215	23	97.60	3.26
225	30	97.65	2.44
235	37	96.20	3.24
245	44	95.55	3.20
116	52	94.85	3.14

הודעות בורסה

* פ.י.ב. סיימה את המחצית הראשונה של 1985 ברווח מתואם של 6.5 מיליארד שקל לעומת רווח של 4.7 מיליארד שקל בתקופה מקבילה אשתקד.
* אברהם גינדי הפסידה בשנת 85/1984 713 מיליון שקל לעומת רווח של 424 מיליון שקל בתקופה מקבילה אשתקד.
* חברת הביטוח צור הרוויחה במחצית הראשונה של 1985 251 מיליון שקל לעומת הפסד של 1.1 מיליארד שקל בתקופה מקבילה אשתקד.
* ... אחזקות ... כללה במחצית הראשונה הפסד של 248 מיליון שקל כתוצאה מפירוק חנות.

זקוק דחוף למודעה?
מודפון
לשרותך 24 שעות ביממה
03־38 38 38
לבעלי כרטיסי אשראי בלבד

התאם לעצמך השקעה בבנק לאומי
לפי טווח הזמן, סוג ההצמדה ואפשרויות המימוש.
בנק לאומי

שערים יציגים של מטבע חוץ
10.11.85

	המטבע	שער
ארה"ב	דולר	1477.5
בריטניה	לירה	2091.4
גרמניה מע'	מרק	563.55
צרפת	פרנק	184.92
הולנד	גילדן	499.92
שוויץ	פרנק	685.61
שוודיה	כתר	187.44
נורווגיה	כתר	187.20
דנמרק	כתר	155.69
פינלנד	מרק	262.67
קנדה	דולר	1073.8
אוסטרליה	דולר	999.53
דרו"א	רנד	553.62
בלגיה	10 פרנק	278.38
אוסטריה	10 שילינג	801.08
איטליה	1000 לירה	834.75
יפן	100 ין	716.89
אירלנד	פאונד	1741.8
מצרים	100 גרוש	916.25
ירדן	דינר	3863.7
לבנון	לירה	84.550
קפריסין	לירה	851.04

שערי מטבע־חוץ 10.11.85
בנק לאומי

המטבע	העברות והמחאות קניה	העברות והמחאות מכירה	מזומנים קניה	מזומנים מכירה
1 דולר ארה"ב	1467.8426	1486.1574	1443.77	1508.74
1 לישט	2077.7312	2103.6558	2038.55	2130.28
1 מארק גרמני	559.8179	566.8030	550.64	575.42
1 פרנק צרפתי	183.7100	186.0022	177.99	188.83
1 גילדן הולנדי	496.6478	502.8447	488.50	510.49
1 פרנק שוויצרי	681.0702	689.5682	669.90	700.05
1 כתר שוודי	186.7484	189.0785	183.69	191.95
1 כתר נורווגי	186.4519	188.7783	183.39	191.65
1 כתר דני	154.8357	156.7677	152.30	159.15
1 מרק פיני	261.2982	264.5585	257.01	268.58
1 דולר קנדי	1066.7461	1080.0563	1049.25	1096.47
1 דולר אוסטרלי	994.4634	1006.8716	946.81	1041.49
1 ראנד דרא"פ	548.9731	555.8229	481.39	529.53
10 פרנק בלגיים	275.2635	278.6981	270.75	282.93
10 שילינג אוסטרי	796.0101	805.9422	782.96	818.19
1000 לירטי איט'	829.5239	839.8742	811.84	856.90
100 ינים יפן	712.8910	721.7860	701.20	732.75
1 דינר ירדני			3810.96	4046.68
1 לירה מצרית			815.49	866.21

שערי מטבע חוץ בין־בנקאיים
אתמול 10.11.1985 באירופה
מסירה מידית (ספוט)

$ ארצות הברית	ל־1 שטרלינג	1.4160/1.4180
מרקים גרמניים	ל־1$ ארה"ב	2.6215/2.6230
פלורינים הולנדיים	"	2.9530/2.9560
פרנקים שוויצריים	"	2.1540/2.1560
פרנקים בלגיים	"	52.95/53.05
פרנקים צרפתיים	"	7.9800/7.9900
לירטות איטלקיות	"	1768.50/1770.50
ינים יפאניים	"	205.40/205.60
$ ארצות הברית	ל־ס.ד.ר.	1.0725/1.0735

שער הזהב $ 321.95 אה"ב אונקיה לונדון מיקסינג.

מסירה מאוחרת (פורוורד)

	$/ל"ש	פר"ש/$	מרג/$
1 ח'	1.4119/1.4142	2.1451/2.1478	2.6136/2.6154
3 ח'	1.4037/1.4062	2.1317/2.1347	2.5994/2.6014
6 ח'	1.3931/1.3956	2.1130/2.1165	2.5797/2.5822

הנתונים נמסרו על־ידי בנק דיסקונט לישראל בע"מ

שערי המניות 10.11.85

שם החברה	קוד	השער אתמול	המחזור אלפי ש"ע	השינוי בנקודות	השינוי ב%	היצע ביקוש אלפי ש"ע
בנקים שאינם בהסדר ההצמדה						
אתנה ש		13400	4.4			-4
הספנות 0.1		1300	418	+55	+4.4	+88.8
הספנות א 0.5	תב	521	493.6	-58	-10	-676
כללי לא בהסדר		33200	39.4	+700	+2.2	+52.3
בנק צפ"אמר' 1.0			הפסקת מסחר			
בנק צפ"אמר' 5.0			הפסקת מסחר			
בנק צ'אמר' אופ			הפסקת מסחר			
רמת א 1.0			הפסקת מסחר			
רמת 5.0			הפסקת מסחר			
רמת שה 2			הפסקת מסחר			
בנק בינלאומי 05		2190	673.7	+30	+1.4	+143
פ.י.ב. 0.5			הפסקת מסחר			
בנקים הכללים בהסדר ההצמדה						
אידיבי רג 100.0		70345	455.4	-1000	-1.4	-496.5
אידיבי ב 100.0		71200	6.8	-1400	-1.9	-13.1
אידיבי בכ א		431000	.9	-4000	-0.9	.3
אגוד 0.1		52960	68.6			+61.4
דיסקונט ב		90500	6.3	-50	-0.1	-1.1
דיסקונט א		90400	63.2			-53.6
דיסקונט שה ב		10681	9			+6.9
המזרחי ש		29000	510.7			-464.6
המזרחי ב		29040	11.8			-11.8
המזרחי שה 9		13520	7.5			-14.4
הפועלים מבכ	בה	88500	2	+90	+0.1	+7
הפועלים ש		47932	493			-241.3
הפועלים ב		48400	181.4	+420	+0.9	+121.5
כללי א 1.0		123700	2.5			+6.6
כללי אופ 9		116500	.4	-1500	-1.3	.3
כללי שה 5	שב	92700				
כללי שה 7		5851	40.9			+32.5
כלל 0.1		30535	451.6	+150	+0.5	+695
כלל שה 9		41500	20.9			-20.9
כלל שה 11		11470	45.8	-200	-1.7	-109.3
מימון וסחר 1.0		42230	.9			.8
מימון וסחר 5.0		21500	30.1	-499	-2.3	-35.8
בנקים למשכנתאות						
ארנים 0.1		5591	31.6			-5.6
לאומשכן ש	שב	3149				
לאומשכן ב		2992	.1			.1
כרמל ש	שב	2670				
כרמל שה 1	שב	2280		+40	+1.8	+50
בנין ב' 5.0	שב	3001	10.5	-49	-1.6	-10.5
פת משכ ש		614	455	-6	-1	-158.5
משכן ב ש		1510	89	-30	-2	-117.9
עצמאות 0.1		2997	100	-93	-3	-100
טפחות מבכ ש	שב	10995				
טפחות רג ש	תב	9358	72.4	+700	+8.1	+189.1
טפחות שה 1	שב	6400		-98	-1.5	-17
טפחות שה 2		2991	24.6	-100	-3.2	-117.1
יעסור 1.0		550	222.8	+8	+1.5	+65.6
יעסור 5.0		318	167.4	-12	-3.6	-377
מירב 1.0	תב	1070	402	-73	-6.4	-509.4
מוסדות מימון						
שלמון אש		231	1002.3	-1	-0.4	-637.3
החקלאות מבכ א		32000	1.8	-1310	-3.9	-1.8
החקלאות מבכ ג	שב	155500				
לאומי תעש' א ש	שב	2790	50	-10	-0.4	-15
פתוח תעש' מבכ	לנ	54000				
פת תעש' בכ ג	לנ	355000				
פת תעש' בכ גג	לנ	208715				
פת תעש' בכ גגג	לנ	204415				
פת תעש' בכ ד	לנ	209268				
פת תעש' בכ דד	לנ	63060				
מרכז קבלנים 5.0		571	648	-20	-3.4	-1012.3
תיירות בכ	שב	170780				
כלל ליסינג 0.1א	תב	2720	10	-200	-6.9	-45
כלל ליסינג 0.5ב		1300	20	-30	-2.3	-66.6
כלל ליסינג אגוח		10145	163.3	+350	+3.6	+193.3
ביטוח						
אריה 1.0			הפסקת מסחר			
אריה אופ ב			הפסקת מסחר			
אריה שה 1			הפסקת מסחר			
ארדם 0.1	קב	2325		-122	-5	-148
ארדם א 0.5	תב	1339	60	+99	+8	+60
בטוח משנה 0.1	שב	870		-41	-4.5	-58
בטוח משנה 0.5	תב	440	45	+26	+6.3	+45
הדר 1.0		1024	115.5	+39	+4	+85.5
הדר 5.0	תב	444	2108	+40	+9.9	+2343
הסנה ש		1800	1081.7	-20	-1.1	-876.9
הפניקס 0.1	קב	3617		+172	+5	+142.8
הפניקס 0.5	בה	1293	75	+62	+5	+140
המסחר־הראל 1.0	תב	3420	20	-380	-10	-20
המסחר־הראל 5.0		1520	14	+19	+1.5	+26.6
ירדניה 0.1			הפסקת מסחר			
ירדניה 0.5			הפסקת מסחר			
מנורה 1.0	תב	15310	23	+1100	+7.7	+53.9
מנורה 5.0	תב	5492		+275		+15
סהר ג 1.0		2100	85			-31.2
סקורית 0.1		3290	82.5	-40	-1.2	-82.4
צור ש	תב	1140	174	+100	+8.6	+169.9
ציון החזקות 1.0		5090	7.8			-4.4
ציון החזקות 5.0		1201	131.4	+14	+1.2	+75.2
מסחר						
אינטר גאמא 1 ש		2930	31.1			+18.9
אינטר גאמא 5 ש	שב	1000				-190
אינטר גאמ אופ 1		470	275	+10	+2.2	+315
כאיר עורא 1.0		3488	18			-18
כאיר עורא אופ 1		3150	16.2			-16.2
כתה 1.0			הפסקת מסחר			
כתה 5.0			הפסקת מסחר			
כלל סחר	בה	866	185.6	+24	+2.9	+348
קריסטל 1.0		1881	101	-99	-5	-101
רפק 0.1	שב	27000		-500	-1.8	-1
רפק 0.5		4320	1.5	-30	-0.7	-1.5
שופרסל א 2.0		3550	135.7			-35.7
שופרסל ב 10.0		1800	833.3			+25.9
שירותים						
דלק ג ש		3030	1076.2	+105	+3.6	+1106.3
הראל 1.0		1936	10.5	+19	+1	.5
הראל 5.0	שב	852				-37.9
מפנות הספקה 0.1		8950	90.9	-385	-4.1	-277
מפנות הספקה 0.5		3695	300.5			+25.2
קרור 0.1	תב	876	135.7	+80	+10.1	+231.8
קרור 1.0	תב	190	1455	-17	-8.2	-1687.3
חברת השכמל 0.1			הפסקת מסחר			
מחס' עירוני 0.1	קב	2037		+97	+5	+77.5
מחס' עירוני 0.5		528	107	+10	+2	+153.2
מחס' עירוני אופ	תב	298	888.1	+20	+7.4	+539.5
קנסורטיום 0.1		830	108.9			-16.9
קנסורטיום 0.5		375	249	+5	+1.4	+285
מלונאות ושירותי תיירות						
קופל 1.0			הפסקת מסחר			
קופל אופ 1			הפסקת מסחר			
גלי זהר 1.0		12000	17.1	-333	-2.7	-3.4
גלי זהר 5.0	תב	4032	50	+367	+10	+84.5
מלונות דן 1.0		3201	19.6	-35	-1.1	-76.6
מלונות דן 5.0	תב	1857	30	+167	+10	+30
חוף האלמוג 1.0		2080	80	-35	-1.7	-12.2
כנה כד 1 ש		1800	20	-40	-2.2	-57
מלונות הירדן		1820	95.2			-13.6
מלונות יהלום 1		416	401.6	+16	+4	+136.1
מחשבים ושירותי מחשבים						
דטה בימון 1.0	תב	1100	135	-119	-9.8	-154.8
ת.י.ל.ן. 1.0	תב	4750	37.8	+250	+5.6	+82.8
יענא 1.0		2250	40	-28	-1.2	-52
יענא אופ א		2050	50	-41	-2	-50
כלל מחשבים 1.0		2000	35.5	+60	+3.1	+29.5
מ.ל.ל. 1.0		5197	25	-1		-5.2
מ.ל.ל. 5.0	שב	2156				
מטב מחשבים 1.0		2000	52	+5	+0.3	+68
ניקוב מחשבים 1	מב	3482		-183	-5	-164.6
ניקוב מחשבי 5		1600	144.1	-16	-1	-144.1
תים מחשבים 1.0		1108	410.4	-58	-4.4	-389.6
תים מחשבי אופ	שב	11400				.1
נדל"ן, בינוי ופיתוח						
אברהם גינדי רג			הפסקת מסחר			
אברהם גינדי בכ			הפסקת מסחר			
אזרן 1.0		519	396.8			+1.4
אזרן 5.0	תב	217	671	+20	+10.2	+421
אזורים 1.0		1305	288.3	+20	+1.6	+250.6
אילנ 1.0		802	1450.5	+2	+0.3	+2846.5
אילנ אופ 1	קב	740		+40	+5.7	+328.4
אל־רוב 1.0		1195	65			-131
אל־רוב 5.0	שב	860				
אבנתים 1.0	תב	640	70	-60	-8.6	-192.3
אבנתים אופ 1		420	31	+1	+0.2	+145.5
אפריקה 0.1		22800	103	+100	+0.4	+14
אפריקה 1.0		15250	94	+200	+1.3	+32
ארזים		695	107			+7
אילנד 0.1	תב	5500	10.4	-292	-5	-10.4
אילנד 0.5	תב	4000	102.6	-305	-7.1	-102.4
בן־יקר גת 1.0		2500	48.6	+54	+2.2	+48.6
ברנובין 1.0		1220	102.2			-93.2
ברנובין 5.0		532	100			-50
ברנובין אופ 1	שב	547		-2	-0.4	-117.8
דנקור 1.0		2460	31.3			-31.3
דוזקר 1.0	תב	351	153.9	+26	+8	+307.9
דוזקר 5.0	תב	250	200	+21	+9.2	+200
דוזקר אופ 1		124	400	+4	+3.3	+1500
הידר 0.1	שב	2350				+15
הידר 0.5	שב	1420				+50
הל.ב. 0.1			הפסקת מסחר			
הל.ב. 0.5			הפסקת מסחר			
נכסים ובנין		2700	1750.4	+120	+4.7	+1428.8
גב"ים 0.1		4530	80			-90
גב"ים 0.5		2730	50	+40	+1.5	+20
הכשרת הישוב ש		18000	684	+150	+0.8	+32
ישפרו 0.1		1477	1012.1			+29.1
ישראלום 1.0		5272				
ישרס 10.0		4666	6	+46	+1	+1
כנן פיתוח 1.0	שב	3464				
כלל נדל"ן	תב	630	5129.3	-70	-10	-8816.1
לוכיד 1.0		1910	5	-42	-2.2	-5
לוכיד 5.0	שב	1068		-10	-0.9	-29
מ.ת.ב. 1.0	תב	820	145.1	-58	-6.6	-88
מאגרי בניה 1.0			הפסקת מסחר			
מאגרי בניה אופ			הפסקת מסחר			
מודל בטון	תב	1268	45.4	+165	+15	+45.4
מישגאל 5.0		383	1539.7			-269.7
מנרב 5.0		320	224.5	-10	-3	-525.5
מרלין 1.0		288	175	-12	-4	-855
מרלין אופ 1	שב	2787				.1
לוינשטין 1.0	מב	3037		-160	-5	-50
לוינשטין 5.0	מב	548		-29	-5	-200
לוינשטין אופ 1	תב	515	100	-115	-18.3	-100
ליפשיץ 1.0		473	81.8			-81.8
ליפשיץ 5.0		226	505.2	+10	+4.6	+210.5
ליפשיץ אופ 1	תב	151	400	+15	+9.4	+970.3
נאות אביב 0.5		10549	5	-1		-18.3
נכסי אחרים		2250	403.8	+100	+4.7	+206.2
סהר החזקות 1.0	שב	5650				+100
סהר החזקות 5.0	שב	3500				
סולל בונה מבכ א	תב	2880	102.2	+200	+7.5	+120.3
סחף 1.0		1541	54			+6
סחף 5.0		1021	35			-35
סחף אופ 1	שב	700		+5	+0.7	+21.8
עמר וסלע בר 1	תב	700	12.5	-55	-7.3	-187.3
קיסריה 0.1	תב	966	220.1	+90	+10	+170.1
קיסריה 0.5	תב	413	1607.5	+38	+10.1	+1357.5
רובינשטיין 1.0			הפסקת מסחר			
רובינשטיין 5.0			הפסקת מסחר			
רוזנבך 1.0	תב	1138	289	-127	-10	-216
רוזנבך 5.0		855	102	+40	+4.9	+148
רסקו מבכר	תב	2110	210.5	+140	+7.1	+160.5
רסקו רג		1984	69.6	+90	+4.8	+116.5
רסקו אופ 1	קב	1898		+95	+5.3	+49.8
חקלאות						
מטעי הדר 0.1		1850	150	+10	+0.5	+166.3
מטעי הדר 0.5		800	222.2	+30	+3.9	+515.6
מהדרין 0.1		8890	66.2	-10	-0.1	-79.2
נכסי הדרים 1.0		1205	472.7			-37.5
פרי אור 0.5		2680	52.1	+80	+3.1	+92.1
[illegible] 5.0		6760	210.9	+150	+2.3	+343.5
מזון וטבק						
אסאס	תב	1100	72	+201	+22.4	+534.8
אסאס אופ 1	לנ	6747				
אסלנטיק 1.0			הפסקת מסחר			
גולדפרוסט 1.0		2790	25	-110	-3.8	-14.3
גולדפרוסט 5.0		499	137.4	-19	-3.7	-40.9
גולדפרוסט אופ 1		500	94			-106
דובק מב ש		2620	608.5	+49	+1.9	+122.7
דובק מב ב		2621	452.9	+50	+1.9	+423.7
תלכל 1.0		837	68	-25	-2.9	-85
תלכל 5.0		345	640	-18	-5	-620
פרי־הא 1.0		4950	118.3	+50	+1	+91.7
פרי־הא 5.0		2370	355.3	-11	-0.5	-78.9
טמפו בירה 1.0		7000	6			-6
טמפו בירה 5.0		4300	27	-160	-3.6	-27
יצור 1.0		1029	338	-1	-0.1	-119.9
יצור א 5.0		582	530	+20	+3.6	+671.1
כן 1.0	תב	10500	5	+582	+5.9	+12.1
כן 5.0		4911	6.4			-6.4
סנפרוסט 1.0		3550	16.3	+50	+1.4	+46
עלית	שב	10000		+200	+2	+5
עסיס ב 0.5		14500	7.6			-5.5
אגבל שקל 1		2180	1.7			+88.3
שמן מבכ א		3500	260.7	+100	+2.9	+82.5
טכסטיל הלבשה						
אורגר מב 1 ש	שב	620				-100
אורגר אופ א	שב	2140				
אופים 1.0	קב	892		+42	+4.9	+115
אופים אופ 1	קב	1856		+85	+4.8	+50
אופנת ברוך 1.0		950	166.1	+20	+2.2	+166.1
אופנת ברוך 5.0		586	259	+8	+1.4	+436
אפונק 1.0			הפסקת מסחר			
אפונק אופ 1			הפסקת מסחר			
ארגמן רג ש						
אתא ב 1.0			הפסקת מסחר			
אתא ג 0.1			הפסקת מסחר			
דלתא־גליל 1.0		2630	413.1	+100	+4	+556.7
דלתא־גליל א 3.0	שב	2215				
כיתנות מאוחד 1			הפסקת מסחר			
כיתנות מאוחד 5			הפסקת מסחר			
כיתנות מא אופ			הפסקת מסחר			
ויסלנר 1.0		1199	157	-3	-0.3	-3
ויסלנר 5.0		882	62.5	-44	-4.8	-82.5
ורדינון 1.0		2499	40	-16	-0.6	-269.2
זיקית 1.0	תב	1950	97.1	-138	-6.3	-49.6
זיקית 5.0	תב	1500	95	+120	+8.7	+95
טיב־טוב 1.0		530	515			-406.7
טיב־טוב אופ 1		227	340	-2	-0.9	-506.7
יסמר 1.0		1560	15	-14	-0.9	-4.5
לודזיה 0.1	תב	1276	178.8	+116	+10	+188.8
לודזיה 0.4	תב	342	2270	+31	+10	+2060.1
ליגת 1.0		374	1098.3	-1	-8.3	-2623.7
מיס גליק		915	260			+30
מיס גליק אופ 1	תב	2188	28.6	-150	-6.7	-33.6
מקסם 0.1		35996	3	-1		-3
מקסם 0.5		5000	90			-75
עיט 1.0		8584	20	-400	-4.5	-23.1
עיט 5.0		2401	78			+22
עסק סריגה 1 ש'			הפסקת מסחר			
פולגת א 0.1		5920	238.1	-180	-3	-135.6
פולגת ב 0.4		3180	624.2	-1		-171.2
פוליגון א 0.5		2350	127	-55	-2.2	-103
פרגוד		715	80			-71.2
שלרינה 1.0		8800	16.2			+5.3
תעש רוגוזין 1.0	תב	3700	366.4	+206	+5.9	+391.4
מתכת ומוצריה						
אלקטון 5.0			הפסקת מסחר			
אלקטון אופ 1			הפסקת מסחר			
אורדן 0.1		11200	136.9	+50	+0.5	+52.2
אורדן 0.5		9850	24.7	+200	+2.3	+35.3
כבלים ש		7180	3.8	-40	-0.6	-3.8
המסף 1.0	תב	3855	35.7	-203	-5	-35.7
המסף 5.0		2150	82.5			-27.5
קופמאת פח 1.0		509	1534.6	-8	-1.6	-1664.6
קופמאת פח 5.0		395	43.6	+2	+0.5	+126.4
מודן 1.0		513	543.5	+24	+4.9	+111.1
מודן אופ א	מב	475		-24	-4.8	-314
מתכת מרום 1.0	בה	1720	276.2	+19	+1.1	+17.3
מתכת מרום אופ 1	תב	1390	188.1	+170	+13.9	+127.2
כבלי ציון 1.0		1791	553.2			-26.9
כבלי ציון 5.0	תב	420	3549.8	+31	+8	+4249.3
קרנטי 1.0			הפסקת מסחר			
קרנטי 5.0			הפסקת מסחר			
נחושתן 0.1		5999	15.5	+202	+3.5	+5.5
נחושתן 0.5		1779	88			-25.9
עוזר 3.0	תב	1130	126.9	+70	+6.6	+160.8
פקר פלדה 1.0		3380	48.9	+48	+1.2	+6.2
קינג 1.0	תב	4500	100	-500	-10	-100
קינג 5.0		2500	100			
קליל 1.0	בה	2119	10	-80	-3.6	-20
קליל 5.0		820	100			+148
שלמות 5.0		1208	74			-53
תעשיות לכיש 1.0		840	120.5	+10	+1.2	+23.4
תעשיות לכיש 5.0		430	140	-20	-4.4	-240
חשמל, אלקטרוניקה ואופטיקה						
אלביט 3.0	תב	355000	12.2	+23500	+7.1	+58.7
אלקו 0.1		2787	20			-10
אלקו 0.25 ש		1688	237.4			-14.4
אלקו 0.25 ב		1735	41.9	+83	+5	+40
אלקטרה 0.1		8258	8	+200	+2.5	+10
אלקטרה א 0.5		4550	136			-20.5
אלרון 3.0	תב	344000	8.1	+28500	+9	+102.2
ארית 1.0		24600	34.1			+14.9
ארית אופ 1	שב	24550		+300	+1.2	+25
כלל תעש אלק		2278	2047.2	+78	+3.6	+1617.2
ספקטרוניקס 1.0		1500	422.4			-412.6
ספקטרוניקס 5.0		990	320			-411.6
[illegible] 1.0		1400	467.2			-114.2
[illegible] 5.0		688	334.4	+11	+1.6	+264.4
ציקלון 1.0		3670	103.9	+50	+1.4	+100.7
ציקלון 5.0		1720	300	+35	+2.1	+75
קונטרול אלדר 1.		2467	85.3	+117	+5	+85.3
קונטרול אלדר 5.	שב	1065				
ת.א.ת. 1.0		2412	148.4	+92	+4	+96.5
ת.א.ת. 5.0	תב	701	574.8	+36	+5.4	+670.5
ת.א.ת. אופ 1		5020	38.7	+270	+5.7	+57
תדאה		3150	6	+51	+1.7	+6
מוצרי בניה						
א.פ. העשיות 1.		1650	153.3	+48	+3	+146.7
אלקול 5.0		3865	10	+114	+3	+40
אקרשטיין 1.0		7800	8.5	+150	+2	+15.1
אקרשטיין 5.0		6200	15			-15
בטון תדיר 1.0	לנ	7750				13.2
בטון תדיר 5.0	לנ	4250				
בר־טון 1.0	מב	1968		-20	-1	-12.8
בר־טון 5.0		476	400			-97.5
בר־טון אופ 1	תב	361	50	+60	+19.9	+449.5
הסלול 1.0		700	140	+30	+4.5	+228.5
הסלול 5.0		362	395.8	-12	-3.2	-395.8
[illegible] 1.0	תב	6000	10	+300	+5.3	+6.7
[illegible] 5.0	שב	1200				+6.1
מ.ל.ם. 1.0		737	27			-27
מ.ל.ם. 5.0		342	30			-129.7
[illegible]	קב	1200		+57	+5	+415
שאוקה ולפבן 1	לנ	17775				
שאוקה ולפבן 5	לנ	10603				-8.6
כימיה, גומי ופלסטיק						
אבן 5.0		12050	24.9			-3.1
אליאנס ב		828	96			-42.8
גל תעשיות 1.0		3190	19.1	-10	-0.3	-67
גל תעשיות 5.0		1680	15.5			-30.5
דקסטר 1.0		2940	136.4			-85.4
דשנים 0.1	מב	8518	37.4	-86	-1	-14.5
דשנים 0.5		3060	188.7	+60	+2	+188.7
חיפה כימי 10.0		1184	1480.5	+34	+3	+680.2
טבע ש		40000	30.8			+5
טבע אופ 4		38600	4	+300	+0.8	+1.6
ליפסקי 1.0		740	65.8	-29	-3.8	-65.8
ליפסקי אופ 1	תב	1200		-78	-6.1	-60
ים המלח		9850	875.1			+4.9
פטרוכימיים 10.0		265	4281.7	+2	+0.8	+2270.3
מקסימה 1.0	תב	3086	100	+281	+10	+100
מקסימה 5.0		1340	125.5	+64	+5	+189.5
מקסימה אופ 1	תב	1550	100	+150	+10.7	+80
סקה מייקל 1.0			הפסקת מסחר			
כנו 1.0		6480	34	+80	+1.3	+34
כנו 5.0	שב	3600				
קום כימיקל 1.0		3700	38.7			-1.3
קום כימיק אופ 1		3250	21	+9	+0.3	+18.7
ת.ג.ל. 1.0	תב	1278	48	-142	-10	-133
ת.ג.ל. 5.0	מב	712		-38	-5.1	-64.2
תיא 5.0		3700	48.2	-100	-2.6	-35
פרוטארום 10.0		8100	17.5	-260	-3.1	-24
תרו א 5.0	תב	2344	40	+113	+5.1	+94
עץ, נייר ודפוס						
דפרון 1.0	תב	3449	250	-383	-10	-257.4
דפרון 5.0		1800	.6	+50	+2.9	+49.4
ת.ב.נ. 1.0	תב	1540	142.4	-160	-9.4	-227.4
ת.ב.נ. אופ 1		1390	99			+149
יאה 1.0		3090	27.7	-5	-0.2	-21.5
יאה אופ 1		4950	3.3	+50	+1	+16.7
לבידי אשקלון 1		262	973.6			-327.9
לב'אשקלון אופ 1		400	177.9	+15	+3.9	+37.9
מלט ב 0.5		11700	35.8	-180	-1.5	-35.8
מפעלי ניר 10.0		95000	35.5			-25.4
סקנדיה 1.0		1070	60	-20	-1.8	-46.2
רים 0.1	שב	1800				-13.5
רים 0.4		827	60	-5	-0.6	-60
תפל ב 0.2		8790	10.5	-30	-0.3	-10.5
תעשיות שונות						
אלומית 1.0		3600	20	+100	+2.9	+20
אלומית 5.0		1670	10	-40	-2.3	-10
אבריך 1.0		1900	130.8	-69	-3.5	-148.2
אבריך 5.0		865	156.2	-7	-0.8	-156.2
אבריך אופ א		611	14.4			+28.9
חמישה יוד		7100	11.5	+100	+1.4	+4
דיקה 1.0		3800		+48	+1.1	+2
דיקה 5.0	שב	1997		-3	-0.2	-18.1
הנפלק 1.0		5610	7.2			-3.7
הנפלק 5.0		1900	108.7	-100	-5	-275.7
השקעות בתעשיה						
מרכזית ב 0.1	תב	3790	413.5	+250	+7.1	+707.7
כור בכ ש		3660000	.1	+10000	+0.3	.1
כלל תעש' 1.0		858	4690.3			-4894.3
מאגרי טכנולוגיה		343	1219.3			+410.5
מאגרי טכנו אופ	תב	250	1613	-21	-7.8	-2534
חברות השקעה						
אמיקו ש		3030	100.2	+60	+2	+36.5
אידיבי פתוח 2.0		2202	1412	+87	+4.1	+1388.6
אינקבנה 0.1		1165	25.7	+15	+1.3	+5.7
אינקבנה 0.5		618	5			-5
אלגר ש		2500	58			+54.4
אלגר ב		2323	12.2	+10	+0.4	+7.8
אלרן ש		1478	463.6			-366.1
אלרן ב		1480	50			-58
אמישר בכ'			הפסקת מסחר			
אפיק 1.0		730	1210.5	-28	-2.7	-2516.4
אפיק 5.0	תב	570	851.5	-40	-6.6	-977.5
גחלת 1.0	שב	1440				
חברה לישראל 1.0	תב	1818	41.4	-202	-10	-189.4
חברה לישראל 5.0	תב	639	87	-71	-10	-84
הלפמן 0.1		57000	2	+1500	+2.7	+2.7
[illegible]						
[illegible]						
[illegible]						
[illegible]						
[illegible]						
[illegible]						
[illegible]						
כלל השק		2310	353.7	+50	+2	+152.8
דיסקונט השק ש		2895	1682.9			-1469.6
מזרחי השק ש		6670	11.2	+120	+1.8	+38.8
מר השקעות 1.24	שב	8671		+89	+1	+7
חירון 1.0		1560	67	+75	+5.1	+38.2
חירון 5.0	תב	441	1273.1	+38	+9.4	+1048
יצוא ש		5608	15.8	+10	+0.2	+4.2
ירדן א 0.1		1288	406.1	+45	+3.9	+291.9
כלל 10.0		1330	1660.8			-644.7
כלל 50.0		812	150	+12	+1.5	+372
לנדקו 0.1		4452	13.3	+212	+5	+8.7
לנדקו 0.1		1308	2.1			-2.1
מנור 0.1		5500	55.1			-25.1
מנור א 0.5		2600	27	-40	-1.5	-25
עוז השק ב 0.1		1700	35	+50	+3	+35
עוז השק ב 0.5		680	34	+18	+1.5	+21.9
פו השק ש		11140	186.4			+15.8
פמה א 0.1	תב	4000	31.2	+233	+6.2	+48.6
פמה 0.5		1722	286.7			-297.1
פריון ב 2.5		895	672.6			-681.9
מחקר ופיתוח						
אמצעים מתוחכ'	קב	1807		+86	+5	+251
אמצעים אופ 1	שב	1552		+61	+4.1	+40
גליל טכנולוגיות	תב	265	7431.2	-29	-9.9	-5004.1
חיפושי נפט						
דלק חיפושים 1.0		2283	140.7			+50.7
דלק חיפושים 5.0		1380	2	+31	+2.4	+2
פז חיפושי נפט		8750	21.4			-16.4
מראיל 1.0		1530	80	+8	+0.5	+53
מראיל 5.0	תב	604	340	+54	+9.8	+670
מראיל אופ 1		479	30			-30
י.ו.א.ל. 5.0		881	1287.3			-342.8
מ.ג.ג. 1.0	תב	1470	195	-150	-9.3	-146.5
מ.ג.ג. 5.0		715	462	-10	-1.4	-585.1
סיסמיקה 1.0		951	264.1	+45	+5	+76.3
סיסמיקה 5.0	תב	360	81.7	+27	+8.1	+2756
סיסמיקה אופ 1		257	685	+9	+3.6	+385.9
פראיל ב 0.3		1655	146.2	+5	+0.3	+53.8
צפ'אמר'נפט 1.0	תב	219	1433.4	-15	-6.4	-1827.2
צפ'אמר'נפט 5.0	תב	153	1740.8	-12	-7.3	-1152.8
צפ'אמנפט אופ 2		480	20	-16	-3.9	-28
נפטא ש		645000	.2			.2
נסחרות במט"ח						
גוית מ	שב	233	1.2			+2.3

מחזורים (במיליוני דולר)

מניות חופשיות	1.0
בנקים בהסדר	0.7
אגרות חוב צמודות מדד	2.2
אגרות חוב צמודות דולר	1.3
מלווה קצר מועד	3.3
סה"כ מחזור	8.5

מדדים

	מדד יומי	שינוי ב%
מדד מניות כללי	264.75	+0.38
כללי ללא בנקים	248.89	+1.60
מדד אג"ח כללי	253.27	+0.02

מקרא לבורסה

קוד	הסבר	קוד	הסבר
רג	שער רגיל	אק	אקס
סג	שער סגירה	תב	תנועה בלתי מוגבלת
קב	קונים בלבד	בח	ביצוע חלקי
מב	מוכרים בלבד	ק2	קונים בלבד יום שני
שב	שער בלבד	ק3	קונים בלבד יום שלישי
לנ	לא נסחר	מ3	מוכ' בלבד יום שלישי
הם	הפסקת מסחר	מק	מוכרים, קונים
		קמ	קונים, מוכרים

שערי אגרות החוב

4% מלווה מדינה (הצמדה 100%)

סידרה	שער	שינוי
3031	295000	— —
3032	292000	— —

3% מלווה מדינה (הצמדה 100%)

סידרה	שער	שינוי
3601	27777	+45
3602	25489	+41
3603	23560	+38
3604	21087	+34
3605	19212	+13
3606	18099	+11
3607	17143	+12
3608	16221	+11
3609	15291	+10
3610	13771	+8
3611	13285	+8
3612	12881	+8
3613	12011	+81
3614	11499	+78
3615	10612	+73
3616	9701	+68
3617	9100	-252
3618	8623	-243
3619	8082	-226
3620	7627	+13
3621	7235	+12
3622	6514	+11
3623	6068	+24
3624	5711	+23
3625	5173	+8
3626	4777	+8
3627	4425	+7
3628	4090	+6
3629	3826	+6
3630	3612	+5
3631	3352	+9
3632	3159	+9
3633	2979	+8
3634	2617	-72
3635	2471	-68
3636	2375	-67
3637	2212	+11
3638	2056	+10
3639	1879	+10
3640	1578	+28
3641	1365	+25
3642	1227	+19
3643	1087	+17
3644	948.6	+1.5
3645	854.1	+1.4

4% מלווה פיתוח (הצמדה 90%)

סידרה	שער	שינוי
3101	266000	— —
3102	257200	+200
3103	255200	+208
3104	245000	— —
3105	232500	— —
3106	228654	+362
3107	225701	-5452
3108	215566	+345
3109	212069	+2564
3110	212148	+1985
3111	206702	+1950
3112	200697	-826
3113	206957	+1928
3114	197888	-1397
3115	196192	+316
3116	189796	-415
3117	198665	-57
3118	193111	+2774
3201	165234	+2075
3202	166299	+271
3203	164771	+269
3204	161073	+263
3205	159810	+257
3206	155771	+256
3210	151582	+249
3211	147668	+998
3212	144961	+1019
3213	138512	+635
3214	132851	+648
3501	135685	+3262
3502	132236	-280
3503	118225	-250
3504	115556	-275
3505	116807	-249
3521	115920	+191
3524	103866	+171
3522	113057	+2981
3523	106620	+2915
3525	101845	+167
3526	101777	+168
3527	99630	+164
3528	96752	+159
3529	96215	+159
3530	93962	+155
3531	93575	+155
3532	90831	+150
3533	90761	+150
3534	85113	+140
3535	85051	-249
3539	80510	-257
3536	84787	-434
3537	84502	-433
3538	79532	-408
3540	79519	-434
3541	76555	-419
3542	80046	-418
3543	75880	-397
3544	76726	+191
3546	74953	+189
3547	74450	+188
3548	74200	+188
3550	70685	+179
3551	69857	+177
3545	74498	-195
3549	70266	-191
3552	64383	-185
3554	64226	-190
3555	64226	-190
3553	63445	+238
3571	54754	+215
3556	61092	-219
3558	61047	-227
3559	58753	-219
3560	55644	-214
3561	55179	-214
3557	61938	-379
3572	55916	-366
3573	55510	+183
3574	51126	+169
3577	51174	+171
3578	47062	+157
3575	50782	+83
3576	50359	+83
3579	46560	+77
3580	43520	+221
3581	39374	+204
3582	36211	+185
3583	35161	+182
3584	33543	+177
3585	31685	+169
3586	28678	+155
3588	28657	+157
3587	29051	+214
3591	26433	+199
3592	26344	+198
3593	26212	+197
3589	26136	+144
3594	24877	+139
3590	25831	+341
3595	24545	+329

5% מלווה פיתוח (בריה כפולה)

סידרה	שער	שינוי
2001	113680	+1587
2002	112743	+1583
2003	107022	+176
2005	100854	+165
2006	108801	+165
2007	98642	+162
2004	109178	+179
2009	100129	+164
2008	96568	+159
2012	94483	+154
2015	91924	+151
2010	98240	+161
2011	96330	+158
2013	96434	+158
2014	93556	+153
2017	91160	+150
2019	90802	+149
2016	95245	-432
2018	92635	-440
2020	88599	+145
2022	83054	+136
2024	78267	+128
2021	91189	+749
2023	85935	+723
2025	80734	+685
2026	79935	+681
2027	77119	+117
2029	75548	+122
2028	82544	+365
2030	78564	+354
2031	74069	+119
2033	69936	+113
2035	64156	+103
2032	75173	+122
2034	70965	+115
2036	65088	+105
2037	61540	+99
2039	59269	+95
2041	56204	+90
2052	51714	+85
2038	60815	+99
2040	58418	+96
2051	55259	+90
2053	50796	+82
2054	52685	+80
2056	49297	+256
2058	46413	+69
2060	43447	+66
2055	53950	+83
2057	48997	+75
2059	45243	-1036
2061	35127	-953
2062	32221	-892
2063	30926	-873

הלים

סידרה	שער	שינוי
16	102.3	— —
17	100.4	-2
18	101.8	+0.1
19	101	-0.6
20	100.5	-0.5
21	100	— —
22	102	+0.5
23	87.2	-0.8
24	89.7	-0.1
25	90	— —
26	93	— —
27	92	-1
28	89.5	-1.5
29	87	-1
30	96	-0.8
31	95	-1

רמון

סידרה	שער	שינוי
7001	250	-0.8
7002	222.9	-0.7
7003	208.9	+0.1
7004	193.9	— —
7005	182.6	+1.3
7006	170.7	-0.6
7007	159.1	-0.5
7008	151.1	-0.5
7009	146.8	-0.5
7010	137.7	+3.9
7011	130	-0.4
7012	125.4	-0.4
7013	123.7	+0.5

גלבוע

סידרה	שער	שינוי
6101	11766	-148
6102	7264	+85
6103	6351	-24
6104	5847	+23
6105	5560	+19
6106	5484	55
6107	5277	53
6108	3790	-15
6109	3616	14
6110	3555	-13
6111	2940	+16
6112	2850	+16
6113	1946	+10
6151	763.9	-3
6152	732.1	2.8
6153	645.7	+13.8
6154	634.2	+13.6
6155	408.7	-11.7
6156	338	11.1
6157	246.8	+3.5
6158	234.5	+3.4
6159	198.1	-2.1
6160	185.2	+0.1
6161	179.1	+0.1
6162	162.1	+0.7
6163	149.7	-0.6
6164	144.1	-0.5
6165	136.4	0.5
6166	129.1	+0.5
6167	126.2	+0.5
6168	124.2	+0.1
6169	116.9	-0.4
6170	108.8	+3

אדמון

סידרה	שער	שינוי
2501	147.2	+0.7
2502	144.6	+0.7
2503	139.9	+0.6
2504	138.9	-0.8
2505	133.5	-0.8
2506	129.2	-0.2
2507	124.6	-0.2

אחרים

	שער	שינוי
אלסינט	60.8	
תדיראן	44.6	0.1
דסק הס	180	+2
כור תג	165.5	+1.5
כלל תג	470	
מ'צפ ד	320	+2
מ'צפ כ	384	+3
מ'צפ י	405	+3
סול בת	199	
תיעדה	150	+4.5

שערי קרנות הנאמנות

שם הקרן	מחיר היחידה	מחיר הפדיון
אב	3218.28	3171.18
אביקה	19126.74	18940.22
אביב	23291.23	23059.48
אגוד	1032.01	1011.74
אגר	1087.82	1066.03
אדם	1031.92	1011.59
אופיר	1318.20	1291.88
אור	383.32	375.13
אורן	311.88	310.05
אייל	16826.32	16619.42
אירן	7692.99	7542.84
איל	2677.22	2625.17
אילה	3247.02	3178.25
אירים	3585.26	3507.82
איתן	985.88	970.75
אלון	7183.43	7032.53
אלומה	2611.76	2599.43
ארד	429.05	423.81
ארז	95.39	93.30
אשל	452.98	450.80
אתגר	967.14	962.28
בדולח	1187.79	1164.41
ברוש	4514.22	4425.43
ברק	4656.42	4558.73
בניה	10626.12	10547.47
בשור	897.38	879.31
גבע	713.58	702.05
גפן	7060.58	6997.06
גיא	6497.16	6400.81
גיל	1157.42	1146.59
גלית	446.25	440.95
הדגן	1163.47	1152.12
הדסה	2883.30	2845.58
הלב	1037.31	1019.58
הרן	1088.26	1067.07
הלה	— —	— —
זהר	2684.23	2645.17
זקל	2774.19	2719.59
חב	21350.93	21144.40
חניה	1924.78	1879.59
חדר	13637.36	13435.27
זיו	13042.58	12849.53
זמיר	2210.87	2183.52
חדוה	113.67	112.14
חלמיש	8195.09	8318.02
חצב	1010.45	985.29
טל	2941.50	2900.85
יעל	3687.21	3671.15
יהלום	[illegible]	978.36
יהודה	23733.55	23500.37
יערה	942.24	930.20
ישש	2792.05	2758.08
כפיר	107.65	107.40
כלנית	— —	— —
כנסת	8689.68	8623.17
כרמל	100.76	99.57
כתר	734.66	720.02
להב	2625.86	2575.04
למשקיע	79115.40	77540.80
לפיד	6427.51	6301.32
לקט	1286.76	1260.27
לשם	10618.79	10539.69
מאיר	29523.07	29231.32
מבטח	800.93	796.69
מגמה	2327.15	2316.80
מגן	176.76	175.92
מגוון	2039.90	2031.30
מגל	1005.78	994.35
מור	721.74	718.43
מורן	486.88	482.58
מגה	— —	— —
מיטר	626.73	625.41
מעוף	2093.70	2083.30
מעין	596.05	593.36
מקשה	10962.47	10887.66
מרגלית	712.53	698.40
מרום	793.22	789.59
נגה	17449.09	17190.55
נביא	5761.90	5718.66
נבט	268.29	262.93
נדל	2442.27	2406.44
נחון	—	
סגולה	104.45	103.91
סלע	10914.79	10834.29
סנונית	3249.91	3209.90
סער	3564.55	3527.13
ספיר	7976.96	7976.96
עפרה	6483.84	6412.37
עדיה	18803.17	18647.85
עדן	4666.75	4601.36
עמבר	1110.28	1084.38
ענת	1870.89	1854.12
עמרי	907.96	895.66
עינן	295.93	294.63
פאר	969.38	949.48
צבי	992.45	980.09
צמיח	1070.73	1057.57
צמד	712.57	696.60
צמחה	4877.10	4807.88
צמרת	1285.69	1260.11
קלע	1267.56	1260.94
קרנית	15160.22	15028.01
רקפת		
רימון	3899.44	3870.41
רמות	3202.58	3164.03
רעות	11610.82	11501.89
שחר	23462.22	23009.91
שמיר	57075.20	55941.89
שגב	377.66	372.43
שנסק	11507.09	11225.51
שקד	601.19	598.21
שאנה	1362.61	1349.09
תבור	638.49	629.02
תדהר	4036.56	4116.37
תירוש	351.19	347.10
תמר	932.69	928.24
תפוח	956.13	944.95
תמרים	1114.26	1111.89
תשרי	124.26	122.70

מכתבים למערכת הארץ

שינוי תשתתף בבחירות הבאות

במוסף "הארץ" מיום ו' שעבר התפרסמה כתבתה של אורית שוחט על חברת הבזק. בכותרת שניתנה לכתבה נאמר כי שינוי לא תשתתף בבחירות הבאות. לקביעה זו אין שחר. שוחט ראיינה אותי בקשר לכתבה ולא שאלה אותי דבר בנוגע לשינוי. תנועת שינוי תתייצב לבחירות הב־אות, כפי שהתייצבה בעבר, והשאלה היחידה היא אם תעשה זאת לבדה או שתרחיב שורותיה ותכלול גורמים הקרובים לה מבחינה פוליטית.

הכותרת שניתנה למאמר מחזירה אותי במעשה חמור: חברת הבזק מר־סיפה עורקים לצרכיות העמוסות של צפון תל־אביב כתוך מגמה לשפר את טיב השירות הגרוע הניתן בהן, מפני שלדעתו של כותב הכותרת — אך לא במציאות — רוב רובם של בוחרי שינוי מתגוררים שם. וכי מה רוצה כותב הכותרת? שתושבי צפון תל־אביב ימשיכו לסבול מתת־שירות ומ־קווים צפופים ועמוסים — מהגרועים ביותר בארץ — מפני שיש ביניהם בוחרי שינוי? וכי אין חברת הבזק טורחת, על פי תוכנית העבודה, לשפר את השירות באזורים שונים ובמגזרים שונים? וכי אין החברה מחברת לרשת הטלפונים עשרות קיבוצים וכפרים ערבים בהם אין חברי שינוי?

ולגופו של עניין: לא שמחתי על פרישתו של ישראל סהרוב מתפקידו כיו"ר מועצת המנהלים של בזק. להיפך, הבעתי את צערי על כך גם באורח פרטי, וגם מעל דפי העיתונות. סהרוב תרם לבזק מניסיונו הרב בעיצב את דפוסיה העסקיים ובניהול אותה בכשרון ובהצלחה בשנותיה הראשונות והקשות.

אמנון רובינשטיין
שר התקשורת
ירושלים

אורית שוחט מעירה: הפרטים העובדתיים שעליהם משיג רובינש־טיין נמסרו לי על־ידי עוזריו.

מדיניות תקיפה למען הגימלאים

ועידת ההסתדרות צריכה לתת את דעתה להתמרמרות הגמלאים על הטי־פול הכושל בעניניהם על ידי צמרת ההסתדרות והסתדרות הגמלאים. אכז־בת הגמלאים ממי שאמורים להגן על האינטרסים שלהם כבר מוצאת את בי־טויה ברעיונים בקרב גמלאים עובדי־מדינה לעבור לקראת הקמת רשימת גימלאים. תהליך זה יצבור עוצמה אם ועידת ההסתדרות לא תוכיח לגמלאים כי תנקוט בעתה מדיניות תקיפה לעצירת ההידרדרות במצבם. מדיניות זו חייבת להתבטא בהחלטות הוועידה על פי העקרונות הבאים:

ההסתדרות לא תחתום בעתיד על הסכמי עבודה המפלים לרעה גמלאים בפועל ובכוח לעומת עובדים.

ההסתדרות תדרוש קיום התיאומים בין דרגות עובדים לבין דרגות גמלאים תקציביים.

ההסתדרות תדרוש החזרת הפטור ממס הכנסה על קצבאות זקנה ושארים של הגמלאים.

ההסתדרות תקבע שהנציגים הנבחרים של הגמלאים לא יקבלו משכורת השלמת משכורת ותשלומים אחרים מלבד החזר הוצאות מבזיוות. הם יעשו את מלאכתם בהתנדבות כפי שנוהגים אלפי גמלאים מתנדבים בת־חומים שונים.

ירושלים — רות חלף

אתנול במקום עופרת

מאמרו של מר אלי אלעד "בנזין ללא עופרת" ("הארץ" 25.10) עשוי ליצור את הרושם כאילו המתנול הוא הפתרון היחיד לצמצום תכולת העופ־רת בבנזין.

הנה כמה עובדות על השימוש באתנול בתערובת עם בנזין (המכונה "כוהל" בפי העם), על מנת להעמיד הדברים בפרופורציה הנכונה.

תהליך צמצום תכולת העופרת בבנ־זין קיבל באחרונה תאוצה במערב. תפקידה של העופרת הוא להעלות את מספר האוקטן של הבנזין, אך במקומה אפשר להעלותו בשתי דרכים עיק־ריות:

(א) לייצר בנזין עם אוקטן גבוה תוך השקעות גבוהות בציוד ובתהלי־כים יקרים בבתי הזיקוק.

(ב) להוסיף לבנזין תרכובות אוקסי־גנטים, שהן תרכובות אורגניות המכי־לות חמצן בעלות מספר אוקטן גבוה. המתנול והאתנול שייכים לקבוצה זו.

לאתנול יש יתרון נוסף בכך שהוא היחיד שאפשר לייצרו ממשאבים מקומיים על ידי תסיסה של פסולת חקלאית ועירונית או אף מגידולים חקלאיים. כבר היום שומעים על נטייה לעבור לגידולי תירס, שממנו אפשר לייצר אתנול, על רקע המשבר בענף הכותנה.

חברת פז בודקת את השימוש בתערובת אתנול בבנזין, והנה חלק מן הפעולות שכבר בוצעו:

במכוני מנוע בטכניון נמצא שתע־רובת אתנול בבנזין מורידה את רמת מזהמי האוויר ב־20 עד 50 אחוז לעומת הבנזין.

ניסוי שדה ברכב החברה הוכיח שאין הבדל בביצועים בין בנזין רגיל לתערובת אתנול ובנזין.

קיבלנו אישורים מרוב יצרני הרכב בעולם לשימוש בתערובת אתנול בבנזין.

הגענו להסכם עם ברזיל על סחר חליפין של אתנול תמורת ייצוא סחורות מישראל.

זה שנתיים עורכת חברת פז פרויקט עם הטכניון להפקת אתנול מאשפה עירונית ופסולת חקלאית בסיוע המדען הראשי של משרד התעשייה והמסחר.

הגשנו בקשה למכון התקנים להכין תקן ישראלי לבנזין המכיל אתנול.

ד"ר איתן יניב
חברת פז
חיפה

תופעת גאולה כהן

במבוכה הפוליטית השוררת בארץ, בתוך סבך היחסים הבין־מפלגתיים מודקרת לה תופעת גאולה כהן.

מסיבות לא מובנות נהפכה כהן למעין מופת או תרדיף ליושר, כנות, ואומץ פוליטי. אפילו ראש הממשלה הזמין אותה לפגישה והתייעץ עמה בדברים העומדים ברומו של עולם. קשה להבין מדוע מקבלת כהן יחס מיוחד מהיריבים שלה ומאמצעי התקשורת, ללא כל הצדקה.

דרך עיניה של כהן מתחלק העולם לשחור וללבן, לרעים ולטובים. אנחנו היהודים טובים וצדיקים וכל היתר רשעים גמורים. הפאתוס שלה גובל בדמגוגיה, ומטרותיה — המוצגות לקהל כשהן עטופות במעטה של ציונות, קרובות מאוד לאלה של כהנא.

ישראל אברמוביץ
תל אביב

בוגדים פשוטו כמשמעו

כמי ששירת בצה"ל כקצין קרבי וכצנחן, וכמי ששירת מרצו־נו תחת אש בשתי מלחמות (48' ו־73'), רצוני לקבוע חד משמעית: ה"מתנחלים" המאיימים עכשיו לפגוע בחיילי צה"ל אם יבצעו עקב הוראת ממשלתם החוקית מדיניות זו או אחרת, הם בוגדים פשוטו כמשמעו, ודינם כדין הבוג־דים במולדתם בכל האומות ובכל הדורות.

פרופ' אריה זקס
ירושלים

למכירה 3 בנינים:

1. ברחוב יהודה הלוי 1 תל־אביב
2. ברחוב כפר־גלעדי 9 תל־אביב
3. במאה שערים 36 ירושלים

הצעות תתקבלנה אצל מר הופמן במלון גראנד ביץ' תל־אביב טל. 03-241252 בין התאריכים 15.11.85—21.11.85

משקפי קריאה / הדה בושס

גורלה של הרוח

נפתלי נאמן — הרוח באר־תית; ספריית פועלים; 224 עמ'

אולי בעקבותיה של עיתונות חוצ־פנית כמופגן, המתחככת להצאת הרכים ברכילות אישית; אולי בגלל נוסטאלגיה לעבר שונה ואחר, וכמיהה לדמויות המצטיירות כרומיות רו־מנטיות, המכתיבות גם הן לעולם ברוחק, אפילו זו, זכה ספרו של נפתלי נאמן, להתעניינות רבה מן המקובל; כלומר להתעניינות שאינה עומדת ביחס ישר לאיכויותיו הספרו־תיות. יש מי שנטה לראות בו רומאן מפתח, וכך גם להתרפק על דמויות הלקוחות מן המיתולוגיה הירושלמית של שנות ה־30 וה־40; כלומר ירושלי־ם של מעלה — המאוכלסת באנשי רוח, מלומדים ופרופסורים שנתקבצו ובאו אליה מארצות אירופה, כאשר י־רושלים של מטה, צפה בהם בסקרנות מעורבת בתהיות, ומתבטלת מהם. סוף־סוף, עולם שונה כל כך, שכמעט ואין לנו נגיעה של ממש בו, ובכל זאת עולם שהשתלב והתמזג בירוש־לים — שמעולם אינה אך ורק עיר, והיא תמיד גיבורה ראשית, גדושת משמעויות וסמלים, המתלווים אליה ואל אנשיה, ומשמשת כרקע — כסיבה לקיום.

מספרות יפה יש לו הסתייגויות: "הצרה של רוב הסופרים שלנו, שעוד לא השתחררו מבשורות הליבידו של זיג־מונד פרויד שלנו. מרוב שמתעסקים באבר ההוא, שוכחים שגם המוח הוא עדיין איזה אבר בגוף האדם". ואין ספק, נאמן לוקח דברים אלה אל ליבו. ומה לעשות והצדק הפעם עם הדוד. חנותו של הדוד בנויה גם היא לפי עדיפויותיו. ויש בה מדור פנימי כמעט נסתר, ומדור חיצוני, ואפילו מדור של עיתונות ולהרגלים קרוב לרחוב, ושם משמשת כמוכרת סטודנטית אחת. שגם המורותיה אינם נשכחים במהל־כם של האירועים. ואם ספרי קבלה, הרי מסמך מסתורי הכולל דפים מפרקי הגותו של מקובל נסתר, והחכ־מים המנסים לפענח טכסט מופלא זה דיד זה: כאן נכנס לתמונה פרופסור פריד, ידידו של הדוד, משום "לא כבעל לשון נמהרת. וכזר הוא לדודי מן העבר, בהיות שניהם סטודנטים באוני־ברסיטת מינכן שבגרמניה, בחור מכונס בתוך עצמו. היה אז שמואל ארנסט פריד, נוטה אל הסיגוף, אל הספקנות, אל השתיקה. גם כשהיה אוזר עוז בנפשו ומשמיע קולו, היתה לשונו מהססת. שעה שהדוד, שהפי־לוסופיה קיבלה אצלו גמישות של פיוט, המחשבה תוקף של חיים, עזב את העולם האקדמי שם ניבאו לו עתיד מזהיר". פרופסור פריד הוא דמות מרכזית, כמעט דומינאנטית בסיפור המעשה, פרופסור לקבלה באוניברסיטה, ואתו בחבורה המסגרת במדור הפנימי, ידידו ורעו השכל של הדוד, אברהם דוד הירושלמי: "עם קנאותו ללשון המקורות", התיאולוג התמהוני הנזיר יוחנן. דומיניקוס, שאחר הרפתקאותיו ומהדורותיו אנו אמורים לעקוב במהלך הדברים, וכאן גם נכנסת הסטודנטית לתמונה.

מיהו מי?

גרשום שלום: ד"ר פריד?

ד"ר טיכו: ד"ר שטארק?

אנה טיכו: המסתורית?

ירושלים: אוהבי ירושלים ניסו למצוא בספר מה שאין בו

אלא שאם יש מי שבא ומחפש את ירושלים זו, הרי ש"י עגנון, כבר עשה בה נפלאות, ואפילו הצליח לכבוש ולשעבד אותה לקסמיו שלו. ואין צורך להרחיק לכת, כדי לגלות חנות ספרים, ובעל חנות ספרים, ופרופ־סורים מלומדים מיקירי ירושלים, — ו"שירה" הרי הוא לפנינו. אם כי ספר אחד אסור שימנע כתיבת ספרים אחרים באותו נושא, גם אם יש כאן משום סיכון מחושב, וההשוואה אינה מאחרת לבוא. אולי גם מעבירה את שיפוטנו.

לי נראה שנפתלי נאמן זכה מן ההפקר; לזכותו יש לציין אמנם שהוא חסר כל יומרה. אבל העדרן של יומרות, וכתיבה נקייה, אין בהם עדיין כדי להעניק לספר איכויות מיוחדות כלשהן.

מדורים פנימיים והחיצוניים

ובכן הספר הוא סיפורו של בית מסחר ספרים השייך לדודו של המספר, שעלה כמובן מגרמניה, ואהבת ספרים אובססיוויות היא תבונה דינאמית בחייה; כך הוא הופך הדירה לחנות ולבית מגורים שריהותיו משם, — בו הוא חי עם אשתו קלרה; אלא שבעצם הוא חי עם הספרים ולמענם, ואין דבר יקר לו מספריו. ספריו של הדוד, יש ביניהם נדירים מאוד, מהם אהובים עליו ספרי פילוסופיה וקבלה.

משחק של ניחושים

ד"ר פריד כפי שאנו אמורים לנחש, בנוי לפי דמותו של פרופסור גרשום שלום; כפי שרופא העיניים ד"ר שטארק ואשתו המסתורית, בנויים לפי דמותם של ד"ר טיכו והציירת אנה טיכו. כאן גם מתחיל משחק הני־חושים שלי, שהטווח שלו צר למדי. אלא שהדמיון גם אם אינו מקרי, הופך מקרי מאוד. ולא די להיות פרופסור נודע לשם ומומחה עולמי לקבלה, כדי להפוך במתקסם לפרופסור שלום. כשם שלא כל רופא עיניים, אפילו הוא חי בירושלים, בבית יפהפה, ויש לו קשרים עם אצולת ירושלים מכל העדות והדתות, הוא ואשתו מארחים את יקירי ירושלים, אמנם זוכים להפ־כים לד"ר טיכו ולאשתו. הספר לוקה בראש וראשונה בדמויות המאוכלסות אותו, שאינם אנשים בשר ודם של ממש ולא מפעמת בהם רוח חיים משלהם. לפנינו מעין ניסיון עקר, לעתים כושל, לבנות דמויות מעניינות ועיקרן שהסופר מדביק להן תג שאין בו כדי לכסות על מה שאין בהן. ואין כל חשיבות אם הדמיון שלנו מטעה אותנו ואם לאו.

ובכן "בירושלים בה מסרב העבר להפוך להיסטוריה". מתרחשים אירועים סוערים דווקא בחנות הספרים של הדוד, שהיא מעין שטח הפקר מבודד ומסוגר מן הגעשה סביב; אם כי לא רק הרוח חקרנית, ומיוסרת גם הבשר מיוסר, ומי אם לא הנזיר הדו־מיניקני, נלכד בקסמי גופה של הסטו־דנטית היהודיה. גם הדוד החיצוני. ואם מאמין הדוד בתמימותו ובהו־מאניזם שלו, ש"מלחמת תרבות אינה מלחמת אדם באדם". הוא מתבדה על בשרו ונשמתו, וחנותו היא זאת שעולה בלהבות — המצביתים — קנאי ירושלים. לא לפני שבעיני רוחו, צופה הדוד את שינוי פניה הטהורים של הטריטוריה הרוחנית, שכה מתקיימים הוא וחבריו לרוח: "לא דברי תוכחה של ביאליק" — (בפתיחת האוניבר־סיטה העברית בירושלים) — וגם לא שתיקתו הזועמת, "לא זה הדרך", של המורה איתן הרוח, הדריכו את מנהיגי של חכמי ישראל. מכונס בתוך עצמו ישב שם אחד העם בין האורחים. ליד הרב אברהם יצחק הכהן קוק, ישב מהורהר ושתוק, ולא שייך כלל לשמחה הכללית. האם ראה בעיני רוחו מה דמות תהיה למרכז תורתי בירושלים, האם ראה כיצד הופכים מרכז רוחני למבטי מחקר נטולי כל רוחניות. האם ראה מה צפוי ליצירות גדולות בספרותנו לכיתופלו לדיונים המנוטשים של החוקרים הללו. האם ראה כיצד לוקחים ונוגדים כל יצירה שהיא גדולה ממידתם. "בית גב־ורים לנשמת האומה" — ועד אז שמואל ארנסט פריד ברוחו בן־ההר — "בית נבוים". וסביבו משתוללת אורגיה של בינוניות, לבל יישמעו הקולות ממעמקים, לבל יראו התהומות שבנבכי האומה לא תנועות מיסטיות, לא התפרצות משיחיות, לא רעידת אדמה שעלולה לפגוע הם חוליה בשרשרת הרצון העצמית של אבותינו. העיקר להציג בפני העולם יהדות בינונית נקייה מכל צרדיה, יהדות שלא תרגיז את הגויים".

כתיבה מיושרת

נשמע מעניין, אבל כתיבתו של נאמן, היא כתיבה מיושרת, שאינה חורגת אף פעם מגבולותיה, ינבה עד מאוד; אם כי עדיין אינה כתיבה נדושה ומתיקה. אדרבא, יש בספר גם ניחוח ארכאית־נוסטאלגית, כאילו בכוונה. הבנסה מדי פעם לבבכם אופי אידוי־דק אבל גם היא אינה מצליחה להבריא, ולהתגבר על בכולות ההכרפ־צים: נאמן משולל כשרון אמיתי של מספר גדול, ובדיבר דיבורו היצירתי מוגבל, הדמויות שהוא מצייר באהבה ובהקירה רבה, גם הן אינן מבריאות ונותרות חוורות וקלושות. הכלבד בה שהוא עצמו מעיד ומספר עליהן, הן מסולסלות חיים של ממש מכל עצמנו. לי נראה שאוהבי ירושלים ניסו למצוא בספר מה שאין בו: אבל גם אם אין זה ספר מרתק את הלב, עדיין בחלקיו הוא מסקרן, ואפשר לקרוא בו. וגורלה של הרוח מי יידע.

מדריך הארץ

פרק יומי	משנה יומית
שמואל א' כ"ה	ערכין ד"ה, ד"א
דף יומי	**הלכה יומית**
נדרים נח	ברכות נג, ירמה

תורנות רופאים

תורנות רופאים בבתיהם ובמוקדים:
מ־8 בערב עד לשמונה בבוקר בתמונות מד"א טל' 101.
מגן דוד אדום:
ירושלים 523133
תל־אביב 460111
חיפה 512233
גוש דן 781111
הרצליה 052-541333
חדרה 923333
רחובות 084-51333
בת־ים 585555
חולון 803133
לוד־רמלה 08-221022
מוקד מרכז רופאי קופ"ח הכללית:
בימים א'־ה' — 20.00—8.00
בימי ו' — 15.00—8.00
טלפונים: 03-433500, 03-433500
ער"ן — עזרה ראשונה נפשית
24 שעות ביממה:
ירושלים 227171
תל־אביב 03-261111
חיפה 04-672222.3
נתניה 053-35316
באר־שבע 057-418111
מרכז רפואי באר יעקב 08-223958
מרכז מידע לקורבנות אונס (24 שעות ביממה):
תל־אביב טל' 234819
ירושלים טל' 02-245554
חיפה טל' 04-382611
מרכז מידע למכורי לזין במקום "מגלים"
א־ה 13.00—11.00
ב־ד 18.00—16.00
טל: 220031
רח' מאפו 13 תל־אביב
מרפאות שיניים לעזרה ראשונה
תל־אביב, דיזנגוף סנטר שער 3 (ליד המשביר) טל: 294869, 03-285822
המרפאה פתוחה כל יום כולל שבתות וחגים בין השעות 9.00—24.00. אחרי חצות בתאום טלפוני בלבד. בר כוכבא 49 טל: 03-264649 פתוחה בימים א־ה בין 21.00 עד 23.00 ימי ו' וערבי חג מ־18.00 עד 24.00
שבתות וחגים מ־15.00 עד 21.00
חיפה, רח' הגפן 26, קומה ג', טל' מס' 04-523-566. שעות הקבלה: כל יום בין 20.00—23.00.
שירותי שירות רפואי נייד
24 שעות ביממה, כולל רפואת שיניים:
ירושלים, מוקד יום 660585, 669531
מוקד לילה, שבת וחג 226191 מנוי מס' 1788
ולהשאיר הודעה לרופא תורן מכון ב"ד
תל־אביב, מוקד יום 216820, 218898
מוקד לילה 651011 מנוי 3752 ולהשאיר הודעה לרופא תורן מכון ב"ד

תורנות בתי־חולים

תל אביב
רוקח — ילדים, פנימית, כירורגית
ירושלים
הדסה ע"כ — כירורגית, אורטופדית, א.א.ג

שערי צדק — פנימית, עיניים
משגב לדך — נשים
בקור חולים — ילדים

תורנות בתי־מרקחת

תל אביב
רוזה אצ"ל 52 של התקוה 378043
בני דיזנגוף 174 222386
רמת גן
קופ"ח כלליה הכותר 25 282537
פתח תקוה
פישביין חפץ חיים 6 910541
חולון
אהרון הפרץ 52 889153
בת־ים
כלשר בלסור 90 583448
נתניה
קופ"ח כללית בחודצקי 31 91123
ירושלים
מרפאת רוממה הכ"ג 28 525191
חיפה
יבנה אבן סינא 7 672288
הקריות
הרמן סבסט מודיעין קרית מוצקין 715136

דלת פתוחה

מרכז מידע וייעוץ לצעירים ע"י צוות מקצועי — ייעוץ ומידע בנושא חברות, משפחה, מיניות — אבעצי בניקה.
ימים ב' וה' — 17.00—21.00
יום ג' — 18.00—21.00
בגרשנב 66 ת"א, טל' 281228-9
חיפה: ימים א' רד' 19.00—16.00 רח' הנביאים 14 טל' 81520

שידורי רדיו וטלוויזיה

טלוויזיה

17.30 שישאר בינינו
18.00 "תקוות גדולות", עפ"י צ'ארלס דיקנס
18.30 (ע) קיצור החדשות
18.32 (ע) סקירת תכניות
18.35 (ע) ספורט
19.30 (ע) חדשות
20.00 כותרות "מבט"
20.02 אלברו — חידון מוסיקאלי
21.00 מבט לחדשות
21.30 ארץ השכוחים — סרט טבע
22.00 זה הזמן
22.50 סוקריטס — עיניי ספרות
23.30 פסוק של יום וחדשות.

טלוויזיה לימודית

08.15 אורחות (טונה"כ)
08.40 בלי סודות
09.08 אנגלית ה'
09.20 החשבון פשוט ד'
10.05 ארץ־כוללת
10.30 רגע עם דודלי
11.00 עירוני פרוזה
11.15 אנגלית ד'
11.30 בדעי הטבע — עוגנים בשלים באותיים מורפיים
12.00 תלמוד
12.25 אנגלית ד'
12.45 צרפתית (העתה)
13.00 אנגלית ה'
14.00 רגע עם דודלי
14.25 במוגראפיה — גפן ועושר בארצות ה כפריץ
14.40 אנגלית
15.00 קטה קטס
15.25 קולנועל
15.35 בלי סודות
16.00 ירושלים חי — ירושלים
17.00 ערב הדיב

קול המוסיקה

06.02 צלילי בוקר
07.07 בוקר טוב
07.30 שחרית מוסיקאלית
09.30 קונצרט בוקר — סר ארנולד בקס: "שירת נטסמוך", מאמה כיפוריות ומנגינות הנהר אלמבר כוויץ ותמבוגן כוברן והבניה כס' 2 בין באנקר אופ' 56

אמאראוטל: בהמתכן: קונצ' מס' 1 בדו מאג'ור לפסנתר ותזמ' אופ' 15 (ראורו לופו/הפיל' היתראלית/זובין מהטה). בראהמס: סונאטה במי מינור לצ'לו ופ־סנתר אופ' 38 (לאטנארד רוז/ואקרבנאר מוסייה: שומאן: סימפ' מס' 3 במי במול מאג'ור אופ' 97, "הריינית" (תזמ' הגבנוד־האוז מלייפציג/פרנץ קונביצ'ני)

12.05 מאוצר הסוסיה
15.00 קונצרט צהרים — היידן: סימפ' מס' 104 ברה מאג'ור, "לונדון" (הסינפוניטה מבודפשט/ולאבר תומאס). שוברט: שלישייה בסי במול מאג'ור לפסנתר, כינור וצ'לו אופ' 100 (י. איסטומין/א. סטרן/ל. רוז). בוכהרדט: סימפ' מס' 6 בפה מאג'ור אופ' 68 (פיל' של לוס־אנג'לס/קארלו מריה ג'וליני)
15.05 מוסיקה ויוזה — לכבוד יום הולדתו ה־85 של ארון קופלנד. הול היום: סונאטה לפסנתר (41—39) (ליאו סמית). שירים אמריקאים ישנים בעיבודו של קופלנד: א. "תשוחות קטנות", ב. "צ'ינג־אדינג־צ'ינג", ג. "לפני זמן רב", ד. "על שפת הנהר" ובריליו הורן — סופרן/פארו־בוגן — פסנתר). סימפ' קצרה (הקאפ' של סינסינטי/רנים ראוסלדייווים)
16.00 קונצרט מנחה — ליסט: רפסודיה הונג־רית מס' 15 (ג'ורג' ברייאון — פסנתר). שומאן: סימפ' כס' 4 ברה מינור ופילהר־מונית התורה/אליהו ענבל). בראהמס: סרנדה כס' 1 ברה מאג'ור (הפיל' המלכותית מלונדון/סר אדריאן בולט). דביסי: נוקטורנים (קבוצת הנשים מתוך מק' האקדמיה ע"ש רובין בירושלים הסימפ' י־ם, רשה"ש/סטנלי ספרברג פרוקופייב: "רומאו וזוליה", קטעים מתוך המוסיקה לבאלט (פילהרמוניה/אפרם קורץ)
18.30 קונצרט מהקלטות הסימפ' י־ם, רה"ש: מלחינים יהודים בארצות הברית — בלוך: קונצ' גרוסו מס' 1 ופרנק פלג — פסנתר/מנצ': רודגר, ארנולד רוזנה "מוסיקה להבאה", להלל ולליקחת נעמה יזיר — חליל־דוהרת עגנום לנאורד ברנשטיין: סרנאדה לכינור ותזמ' אוריה שרה — כינור/מנצ': רוהוס ארגולד רוזנה קונצ' כרוהר מס' 1 בה מינור אופ' 60 (יהודית עבוה)
20.05 ערב טוב — סקארלאטי: 3 סונאטות לפסנתר כאיה פרלוד ושונה כתוך הפר־סנות המוגנות
20.30 באולמי הקונצרטים בעולם: הסימפ' של רדיו פינלנד/ליף סגרסטם מיכינים: ברטוק סטילה — סופרן, ביצירות

22.50 בן המקורות — מוסיקה עממית של ספרד
23.00 רפי פסנתר — בתכנית: 35 הואריאציות על ואלס מאת דיאבלי, אופ' 122 (לאו־נארד שור — פסנתר)

רשת א'

15.25 הבדור עגול — ספורט לנוער
16.05 דרידראמה — "בשלושה שלוה" מאת פרד לינדנר
17.20 האנציקלופדיה הפתוחה — יהודי הונגריה בתקופת השואה
18.06 בנתת־ערב — הוד רחוי המסורת
18.47 פרקי היום בתנ"ך
19.05 עיונים בפרשת השבוע: פרשת "תולדות"
19.30 שידורים לעולים
22.05 קשר לילי — באזיכם מתחלקים בשר־ית והמחשים קשר

רשת ב'

18.06 שירים עבריים
18.45 היום בבורים
19.00 היום הזה
19.35 רק הדברים — עניינ' חוק ומשפט
20.05 מבצר החדשות
22.05 בינת הגאו
23.05 מחפשים את המטמון

רשת ג'

18.06 אתם זוכרים את השירים
20.05 קצת אחרת — פגש הכושים
22.05 בשלנר — שירים עבריים
23.05 הלילה הוא שירים

גלי־צה"ל

17.30 בכור עולמי — מאכות לעניין חץ
17.50 יומן הפורום
18.05 צפה קלה על בלכלה
18.35 בצבע הערב
19.05 דיווח, יהדי
20.05 בשלנו — מבצר הטובשים העבריים
21.00 בבו להלה
21.30 אוניברסיטה משודרת (פירוט וקצוו הגרמנים אבל חקאנים)
22.05 על הדשא עם הפטאפ
23.05 בדור הזה
24.05 בצאוייריה — עם יעקב גלעד

שידורים קבועים

רשת א'		רשת ב'		רשת ג'		גלי צה"ל	
07.30	שחרית מוסיקאלית	08.05	סעו לשלום	06.11	בחזרה לאיתור	06.10	צלילי בוקר
09.30	משב	09.05	ביקור בית	07.07	שיר בבוקר בבוקר	06.30	אוניברסיטה משודרת
10.30	דיו קל	10.10	כל צבעי הקשת	09.05	מה מבר תשק	07.07	רגע של שבע
11.10	שירים עבריים	12.10	על פתוח הרשת והמוכתרים	10.05	אנן הים הינון	08.05	יומן הבוקר
11.30	הסבלה הרשת לכל	13.00	במצי היום	11.05	שעה עם מלאכי חוקה	09.05	נבין לעבטיר
12.05	מעמי הבוחר	14.06	יש עניין	12.05	רק מוסיקה	11.05	שבב של ניעם
13.00	שירותים באנגלית	15.05	רגעי קסם — שירים ישנים	13.05	רק בינוני חול — מבחן פר	12.05	ניתוב ליתראבן
13.30	שירותים בצרפתית	16.10	סעו לשלום	14.06	לי הלך — שיר הברוכה	13.00	אחת ולענין
14.00	לבנ לבן הלכל התהעמיין	17.10	יומן בלכלה	15.05	חיים חיים החזרים	13.15	במבוק ישראלי
		17.30	על כספרים האנשים	16.05	מוסיקה יגעין	15.05	זה זה
				17.05	הבנה יוצרת, יצור אביב	16.05	אירבע אחרי הצהרים

לוח בתי קולנוע

תל־אביב

אלנבי — הבלנות'יניה בעקבות אוצר הזהב 5.00, 7.30, 9.30
אלנבי — ב"ס לאסירים מתחילים 4.30, 7.15, 9.30
בית לסין — אפוקליפסה עכשיו 11.00 בלילה
בן יהודה — הבן ואיש השלג 4.30, 7.00, 9.30
גורדון — רציחות פשוטות (שבוע אחרון) 4.30, 7.30, 9.30
גת — אהבתו של סואן 4.30, 7.15, 9.30
דקל — בין ההוטות 7.15, 9.30
הדייה אין — מסיכה 7.15, 9.30
כלסודה, לאנה אהבת 12.00
הוד — הך במשע 4.30, 7.15, 9.30
חן 1 — הנוקם 5, 7.30, 9.45
חן 2 — רוכן על בטחו 5, 7.20, 9.40
חן 3 — קאל 5.00, 7.20, 9.40
חן 4 — נשים בעקרף 10.30, 1.30, 5.00, 7.20, 9.40
חן 5 — השומר בגנב פכור 10.30, 1.30, 5.00, 7.35, 9.45
לימור — אפריקאית בפריז 4.30, 7.15, 9.30
לב 1 — רומן בהמשכים 2.00, 5.00, 7.40, 9.45
לב 2 — אמדאוס 3.30, 6.30, 9.30
לימוזין — קולנוע קפה — הלף עם הרוח 10.30
מוגרבי — הבמבה־הגדול 4.30, 7.15, 9.30
מוזיאון ת"א — לרקוד עם זר 7.15, 9.30
מקסים — רמבו 4.30, 7.15, 9.30
מרכז התרבות הישראלית — ההודיה הישראלית (בעברית) 10.00, 5.00, 10.00 (באנגלית) 9.00, 12.00, 2.00, 6.00, 8.00 (ברומנית) 7.00, דבעות של שתיקה 10.50
סמדר — הבנים 4.30, 7.15, 9.30
סינמטק ישראלי — סרט ברבני 7.00, ערב סרטים קצרים 9.30
סינמה 1 — העד 4.30, 7.15, 9.30
סינמה 2 — עדית אירית 4.30, 7.15, 9.30
פאר — בגידות בסרגנצאה 4.30, 7.15, 9.30
פריז — בירדי 11.30, 2.00, 4.15, 7.15, 9.30, ד"ר סטריינג'לאב 11.45 בלילה
צפון — התמהוני 8.00
צפון — רובן שהתל בלהבה 4.30, 7.15, 9.30
שחף — שושנת קהיר הסגולה 4.30, 7.15, 9.30
תכלת — אל נרצח 4.30, 7.15, 9.30
תמוז (המתרחים) יפצח אביב — זריב 7.30, 9.30
תל־אביב — הניגנ'ה האמריקאי 4.30, 7.15, 9.30

רמת השרון

כוכב — בראון סובב עליוה 7.00, 9.30

ירושלים

אדיסון — הניגנ'ה האמריקאי 4.30, 7.00, 9.00
אור גיל — בירדי 4.30, 7.00, 9.15
אורגע — הנוקם 4.30, 6.45, 9.00
בית אגרון — 20.000 ביל מתחת למים 4.00, מסגה במקום משנה מזל 6.15, להתאהב 8.00, מקום הוועם 10.00, המנגו האחרון בפריז 12.00 הצגת
בנייני האומה — קולנוע הדל 6.00, 9.00
הבירה — ב"ס לעבירות תנועה 4.30, 7.00, 9.00
כפיר — הבמבה הגדול 4.30, 7.00, 9.00
מיטשל — הבן ואיש השלג 6.45, 9.00
סינמה 1 — הברים צמודים 4.30 העד 7.00, 9.00
סינמטק — סבין במים: שני אנשים וארון 7.00, נאגה זמכגה (אולם קטן) 9.00, ספרים במקדים 9.30
עדן — מרדף בתועבת 4.30, 7.00, 9.00
עמי — דמעות של שתיקה 8.30
רון — תהנה לשניים 4.30, 7.00, 9.00

רמת־גן גבעתיים

אואזיס — ב"ס לעבירות תנועה 5.00, 7.15, 9.30
אורדע — הניגנ'ה האמריקאי 4.30, 7.15, 9.30
ארמון — הנוקם 5.00, 7.30, 9.40
הדר — העד 7.15, 9.30
חלי — רשמי גיינבס 7.15, 9.30
רב גן — רמת גן
גן 1 — השומר בגנב פכור 5.00, 7.20, 9.40
גן 2 — בירדי 5.00, 7.15, 9.45
גן 3 — יער האיזגרנד 5.00, 7.20, 9.40
גן 4 — נשים בעקרף 5.00, 7.15, 9.40
רמת גן — רמבו 7.15, 9.30
שבעים — אירית עדית 7.15, 9.30

כפר סבא

חן — אירית עדית 7.00, 9.15
עתל — מסכה 7.00, 9.15

חולון

אדמון המנוחים — האימפריה כבה שובה 5.00, רציחות פשוטות 7.15, 9.30
מגדל — השומר בגנב פכור 5.00, 7.15, 9.30
מגדל עירית — הסיפור יואיד גגבר 4.00, 7.00, 9.00
מפרי — הניגנ'ה האמריקאי 4.30, 7.15, 9.30
רינה — בלבת חיים המוזהבת 4.30, גירוטין גוזה הוליוד 7.15, 9.30

נס ציונה

מגדל — קופפוס נעלים 7.00, 9.00

חיפה והסביבה

אורה — הבובה הגדול 4.30, 6.45, 9.00
אורלי — אמדאוס 6.00, 9.00
אמפיתיאטרון — שבע שנים בבלי 4.30, 7.00, 9.15
ארמון — הנוקם 4.30, 6.45, 9.00
חן — מקס הלוחם בדרכים 4.30, 6.45, 9.00
מוריה — העד 7.15, אירית עדית 9.15
סינמטק — הרכב — הלק רביעי 6.00, בנות השכן 9.30
עממי — אל נרצחה 7.00, 9.00
עצמון — קוד השתיקה 4.30, 7, 9.15
פאר — בית ספר לאסירים מתחילים 4.30, 6.45, 9.00
קרן אור המתהדים — רסמי ג'יימס 4.30, 7.30, 9.30
בת 1 — רובן על בטחו 4.30, 6.45, 9.00
בת 2 — קוקו 4.30, 6.45, 9.00
רון — הך במשע 4.00, 6.45, 9.00
שביט — שושנת קהיר הסגולה 7, 9

קריות (חיפה)

אורות — אירית עדית 7.00, 9.15 בערב
בית העם — סחן סחן 7.00 פלמה קור 9.15
ביצן — גירוטין גוזה הוליווד 7.00, 9.15
סביון — רומן בהמשכים 7.00, 9.15
כפיר — ב"ס לעבירות תנועה 7.00, 9.15

בת־ים

אדמי — מסכה 7.15, 9.30
עצמאות — הניגנ'ה האמריקאי 4.30, 7.15, 9.30

הרצליה

דוד — המעבר להודו 6.00, 9.00
היכל — הניגנ'ה האמריקאי 4.30, 7.15, 9.30
תפארת — יער האיזגרנד 7.15, 9.15
מלון דניאל — רמבו 7.15, 9.30

נתניה

מגדלור — קפילה 5.00, 7.00, 9.15
שרון — יער האיזגרנד 5.00, 7.00, 9.15

חדרה

חדרה — כוון נגלס באוקיס 4.30, 7.00, 9.15
הוד — העד 7.00, 9.15
חוף — בטימה לשומרים מתחילים 4.15, 7.00, 9.15

עפולה

היכל התרבות — לה כבראצה 8.30

הארץ ממליץ

תל אביב

בירדי (פריז) — סיפור על ידידות, ועל בחור שחזר ממלחמת וייטנם כשהוא סבור שהוא ציפור. סרט המחפש את שורשי השיגעון בתוך ה"נורמלי" בבימויו של אלאן פארקר ("אקספרס של חצות", "תהילה", "פינק פלויד — החומה"). משחק טוב של ניקולאס קייג' ומתיו מודין.

זרים (תמוז) — סרט אמריקאי מיוחד ומעניין של ג'ים ג'רמוש, שנעשה בתקציב דל. העוסק בזוג־קנות של הקשרים האנושיים, וב"ג־לות" של אדם מעצמו. מסך שחור בין תמונה לתמונה גורם לקצב מיוחד, שקצת קשה להתרגל אליו.

עירית אירית (סינמה 2) — מתחלה קלילה על חילוף הזהות בין עקרת בית ישראלית מרובעת ועורכת־דין מתפרפרת. עירית ואירית מוצאות עצמן בשכנות, מעורבות האחת בחייה של האחרת. בבמאי נפתלי אלטר. השח־קנים: ליאורה גרוסמן, אירית אלטר וחנן גולדבלט.

רומן בהמשכים (לב 1) — סיפורו של יצחק בן־נר "רומן זעיר" פוגש את התסריט שלו, את הבימוי של עודד קוטלר ואת משחקו המשכנע של חיים טופול. סיפור הנענועים של גבר ישראלי מצליח, ומקורב לשלטון, אל אשתו ואל החיים היפים של פעם, מעורב בסיפור התאבות מפלגת השלטון וראשיה לקראת חילופי מאורות פוליטיים בסוף 1977.

אמדיאוס (לב 2) — מחזור של פיטר שאפר נעשה לסרט עשיר בת־כנים חזותיים ובמוסיקה, על גאוניותו של מוצארט כפי שהיא נראית דרך עיני המלחין הבינוני סאליירי. עבודת בימוי יפה מאד של מילוש פורמן, ומשחק מעולה של פ. מארי אברהם בתפקיד סאליירי וטום הולסי כמו־צארט.

קולנוע הדל (אורלי) — אנטומיה של קונפורמיות פוליטית, ערב מלחמת העולם הראשונה, וכל התמוטטות קונ־פורמיות זו. אישטוואן סאבו ("הסוכן", "מפיסטו") ביים סרט זה, על־לפי מחזה על אוסטרו־הונגריה בכיצד מגדולת השבת גרמניים.

שושנת קהיר הסגולה (שחף) — סרט חדש של וודי אלן, הפעם רק כבמאי ותסריטאי, המעורב בציאות ודימיון, אגדה ועובדות. מעשה בדמות בסרט המתאהבת באחת הצופות, היא יוצאת מהמסך כדי לבלבל את היוצרות ולהוכיח כבקולנוע, לפחות, הכל אפשרי. עם מיה פארו — בת זוגו הנוכחית של אלן.

קאל (רב חן) — סרט אירי קטן ויפה, על צעיר קתולי (ג'ון לינץ') הנכנס לחיות בעיר קטנה בצפון אירלנד. תקרע בין המאבק של המחתרת האירית ובין אהבתו לאלמנה צעירה, שברצח בעלה נטל חלק.

היימאט (מיום ששי, בלב 2) — הסידרה בת 16 הפעות תוקרן 5 פעמים, ברצף של שלושה ימים ויומיים.

ירושלים

קולנוע הדל (בנייני האומה) — ראה אורלי ת"א
בירדי (אורגיל) — ראה פריז ת"א

חיפה

שושנת קהיר הסגולה (שביט) ראה שחף ת"א
אמדיאוס (אורלי) — ראה לב 2 ת"א
עירית אירית (מוריה) — ראה סינמה 2 ת"א

תיאטרוני ישראל

הערב יום ב' 11.11

תיאטרון הבימה:
נמר חברבורות: 20.30
פירוד זמני: 20.30

התיאטרון הקאמרי
כולם רוצים לחיות: 20.30